FRANKE

COLLECTIONS

2025·2026

Eviers

A fleur de plan

A encastrer slim top

A encastrer

Sous plan

A poser

Trop plein exclusif
Discret, esthétique et facile à nettoyer

VIE
GARANTIE
Garantie à vie sur Inox
Corrosion et tenue des soudures

Rayons dans les angles de la cuve

Eviers percés pour l'inox.
Pré-percés pour les autres matières
ø 35 mm

Bonde automatique
Bouton rotatif

Bonde automatique
Bouton push ø 35 mm

TURBO
Vidage gain de place
Comprenant bonde ø 90 mm et siphon
Bonde système Turbo
Montage broyeur impossible

Vidage gain de place
Comprenant bonde ø 90 mm et siphon

XL
Très grande cuve

Evier réversible

Fast-fix : pattes de fixation en métal incluses dans l'évier pour une installation facile

Evier non percé pour robinetterie
Prévoir scie cloche

Pattes de fixation livrées
(non montées)
Étanchéité par silicone (non fourni)

4 bords tombants

Evier livré avec joint mousse et pattes de fixation montées en usine

Mitigeurs

Mitigeur à douchette monojet

Mitigeur à douchette double jet

Technologie Laminaire
Mousseur filtrant résistant à la déformation qui permet d'avoir une eau claire tout en limitant les éclaboussures et le bruit

Cartouche ECO
Permet de maîtriser le débit grâce aux butées sur le levier, pour réaliser jusqu'à 30% d'économies

NF
Certifié NF par le CSTB
Ils répondent aux attentes en matière de sécurité, de qualité, d'aptitude à l'emploi et de durabilité

DESIGN
Mitigeur au design tendance pour répondre aux besoins actuels

Flexible
à ressorts

Flexible
en silicone

Hottes

24h
Fonction 24H
Permet d'éliminer les odeurs persistantes : la hotte se met en marche toutes les heures pendant 10 min à faible vitesse, pendant 24h

Arrêt programmé
Permet de filtrer et évacuer
les fumées et odeurs résiduelles
pendant 10 à 30 min avant de s'arrêter automatiquement

Témoin de saturation des filtres
Indique lorsqu'il faut nettoyer les filtres à graisse et/ou renouveler

A
Efficacité de le ventilation

Variateur de luminosité

2 niveaux de filtration

A
Efficacité de la lampe

Moteur résistant à l'eau
En cas de débordement sur la table de cuisson, le moteur continue de fonctionner en toutre sécurité

Aspiration périphérique
Permet de capter les vapeurs et fumées au travers d'ouvertures situées à la périphérie de la zone d'aspiration, ce qui optimise l'efficacité

B
Efficacité du filtre à graisse

Installation possible en évacuation

SOUND PRO
Sound pro
Grâce à de nouveaux moteurs, les performances de nos hottes ont été améliorées

60 dB
Niveau sonore maximal

Installation possible en recyclage

Contrôle à distance possible

K-LINK
K-Link
Votre hotte se connecte à votre table de cuisson pour réguler les vitesses d'aspiration

Une grande performance mérite une grande scène

Scannez pour découvrir
l'univers Franke

THE SHOW IS HOME

FRANKE

COLLECTIONS 2025•2026

FAMILLES

Mythos	16
Maris	18
Smart	21

CATÉGORIES DE PRODUITS

Cuves inox	26
Cuves Fragranite	82
Cuves Fraceram	108
Cuves Tectonite®	118
Eviers inox	128
Eviers Fragranite	154
Eviers Fraceram	182
Eviers Tectonite®	190
Mitigeurs	204
Hottes	278
Tables aspirantes	364
Tables induction	384
Fours et accessoires	414
Lave-vaisselle	446
Réfrigérateurs	450
Sur mesure	454
Tri des déchets	460
Accessoires	470
Divers	502

Des années d'experience, en étant curieux comme des enfants.

Chez Franke, nous sommes à la recherche de nouvelles solutions et d'innovations depuis plus de 100 ans et notre attitude n'a toujours pas changé. En 1911, nous avons combiné l'artisanat traditionnel, l'ingénierie de précision et la recherche constante de l'innovation, trois principes qui restent au cœur de notre action.

Une histoire forgée dans la précision suisse

Notre histoire commence au début du siècle dernier par une petite entreprise de tôlerie à Rorschach, en Suisse, fondée par Hermann Franke. Depuis lors, nous nous sommes ouverts au monde et avons inauguré des usines de fabrication dans le monde entier, ce qui nous a permis de devenir des leaders dans le segment des éviers de cuisine et des solutions pour la maison.

La recette d'un avenir plus sain

Nous avons pour mission de contribuer à la création d'une planète plus durable, une innovation à la fois. Qu'il s'agisse de concevoir des produits à partir de matériaux durables, d'optimiser l'efficacité ou de réduire les déchets, nous agissons de manière responsable dans l'ensemble de nos activités et au-delà, afin d'avoir un impact positif à long terme.

Prendre soin de l'environnement

Notre vision est d'atteindre des émissions nettes nulles de gaz à effet de serre (GES) sur l'ensemble de notre chaîne de valeur d'ici 2050, en prenant l'année 2020 comme année de référence.

Nous avons défini des objectifs clairs pour soutenir cette ambition et contribuer à un monde plus durable pour nos clients, nos employés et la société.

En 2023, nous avons élaboré nos objectifs à court terme et de neutralité carbone en accord avec l'Accord de Paris sur le climat, et ils ont été validés par l'initiative Science Based Targets (SBTi) en février 2024, marquant une étape clé de notre parcours en matière de durabilité.

Ressources

En 2023, nous avons poursuivi la transition des emballages en polystyrène vers des emballages en carton pour la gamme d'éviers en Fragranite et Tectonite de Franke dans les centres de distribution Franke à travers le monde.

La part totale des emballages renouvelables chez Franke s'élevait à 89,9 % en 2023.

Déchets

75% des déchets générés en 2022 ont été réutilisés ou recyclés.

Emballage

Franke a abandonné le polystyrène au profit du carton pour l'emballage de ses gammes d'éviers en Fragranite et en Tectonite®.

91 % des emballages Franke sont fabriqués à partir de matériaux renouvelables.

Créer une culture proactive axée sur la sécurité avant tout

Les personnes sont au cœur de nos activités, et leur sécurité doit être une condition préalable à notre manière de travailler. Cette approche est inscrite dans les valeurs de notre entreprise et guide nos mesures en matière de sécurité et de santé au travail. Nous considérons la prévention des risques physiques et mentaux ainsi que la promotion de la santé et du bien-être des employés comme une responsabilité clé, en reconnaissance des droits humains fondamentaux des travailleurs.

> **"Nous avons réduit nos émissions de scope 1 et 2 pendant huit années consécutives, et nos objectifs de réduction d'émissions nettes ont été validés par l'initiative Science Based Targets (SBTi)."**
>
> Patrik Wohlhauser, Franke CEO

Innovation pour un mode de vie durable

Nos innovations respectueuses de l'environnement sont conçues pour favoriser un mode de vie plus sain à la maison et inspirer le bien-être au quotidien.

Mitigeurs

Les modèles en acier inoxydable sont fabriqués en acier 100 % recyclable. Notre gamme de mitigeurs multifonctions, avec leurs systèmes de filtration dédiés, réduit le besoin en bouteilles d'eau. L'Atlas Neo Sensor permet de réduire le gaspillage d'eau jusqu'à 50 %.

Éviers

Les gammes d'éviers Franke sont exemplaires en ce qui concerne l'usage de matériaux durables tels que l'acier inoxydable, le Fragranite, la Tectonite® et la céramique. Des matériaux qui garantissent une durabilité, une résistance et une qualité à long terme extraordinaire.

Hottes

Tous les modèles sont conçus pour réduire la consom-mation d'énergie et améliorer son utilisation. Les fonctions AUTO permettent d'économiser automatiquement de l'énergie. Les hottes de classe A++ réduisent la consommation d'énergie jusqu'à 85 %. Les filtres longue durée et les filtres céramiques à charbon actif peuvent être régénérés et sont conçus pour réduire davantage les déchets par rapport aux filtres à charbon standard jetables.

Tables aspirantes

Nos tables aspirantes offrent une efficacité énergétique optimale A+ grâce à leur moteur à induction.

Fours et micro-ondes

Avec des classifications énergétiques A et A+, offrant des fonctions multiples permettant de cuire différents aliments en un seul cycle, ainsi qu'une fonction de nettoyage à la vapeur qui permet de nettoyer sans recourir à des produits chimiques nocifs.

Réfrigérateurs

Conçu avec des compartiments à zone froide pour garantir une fraîcheur prolongée des aliments, la technologie No Frost pour éviter le dégivrage, et le mode Vacances qui permet de maintenir le congélateur actif lorsque le réfrigérateur est éteint.

Découvrez notre nouveau Showroom

Bienvenue dans le showroom Franke d'Aarburg, un véritable lieu de découverte.

Il a été essentiel de faire vivre le nouveau positionnement de Franke à travers le concept du showroom d'Aarburg, ainsi que dans tous les espaces en appliquant et en adaptant le nouveau guide de style de la marque. Les nouvelles couleurs, allant des teintes primaires à une large sélection de couleurs secondaires modernes, ont été intégrées à l'exposition, créant une combinaison de design vibrante, fraîche et contemporaine.

Les points forts incluent nos gammes de produits Mythos, Maris et Maris, représentant au mieux Franke en tant que fournisseur de systèmes. À l'intérieur du showroom, une attention particulière est portée aux personnes et à leur bien-être, avec des coins de démonstration ouverts et facilement compréhensibles, dans un environnement naturel agréable.

Les innovations de Franke sont mises en valeur dans le showroom avec une qualité visuelle et sensorielle supérieure, offrant une expérience de marque et de produits à son apogée.

Aarburg Showroom

Franke-Strasse 2
4663 Aarburg
Suisse
Téléphone : +41 62 787 31 31
Fax : +41 62 787 30 18

Scannez pour découvrir le showroom d'Aarburg

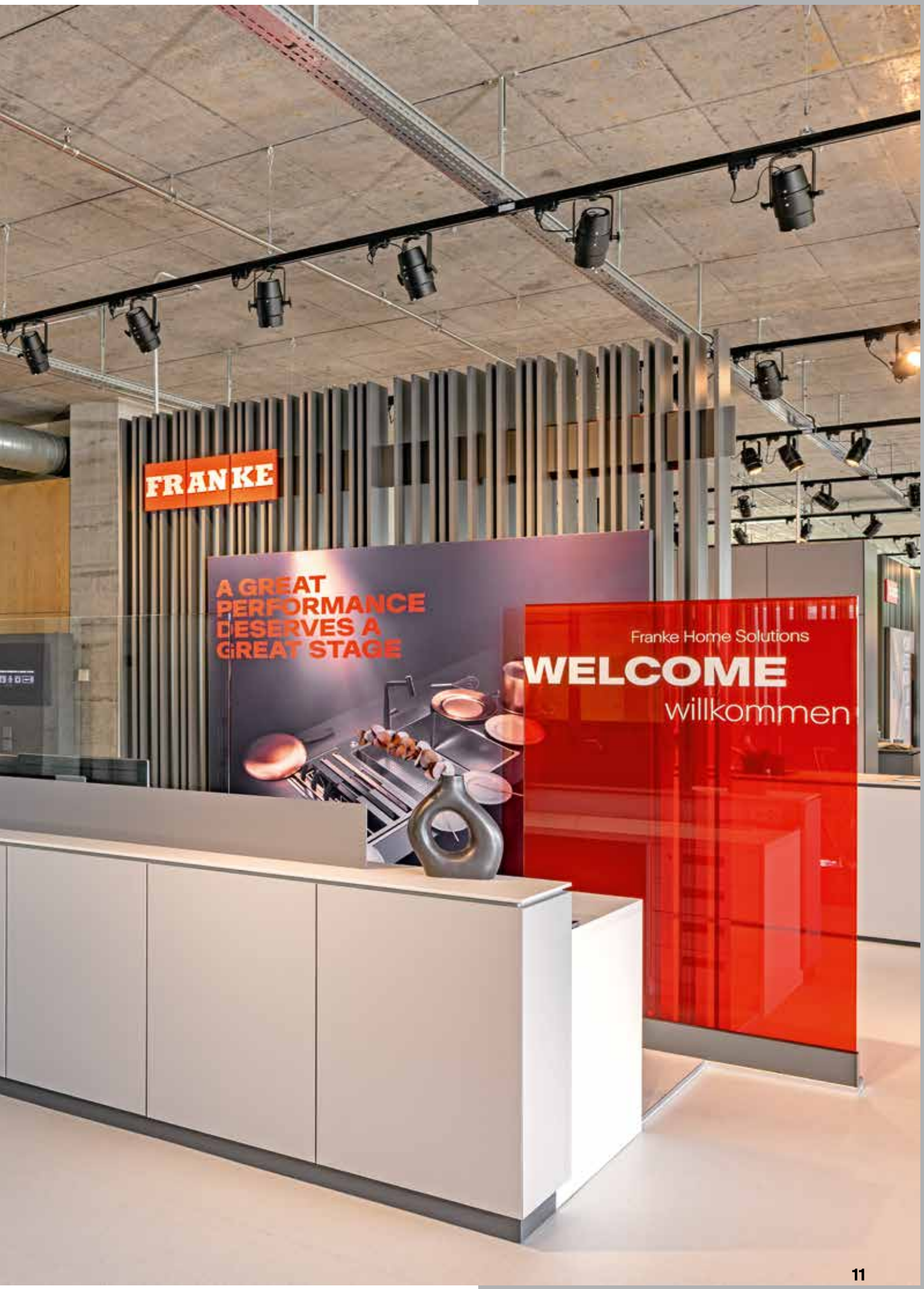
FRANKE
A GREAT PERFORMANCE DESERVES A GREAT STAGE
Franke Home Solutions
WELCOME
willkommen

FRANKE HOME SOLUTIONS

Des solutions complètes pour votre cuisine

Nos cuisines sont des lieux de vie : nous y cuisinons, nous y mangeons, nous y passons du temps ensemble. Nous avons minutieusement observé vos habitudes et façons d'utiliser votre cuisine et avons développé des solutions pour la maison plutôt que de simples appareils.
Nos équipements se fondent tous dans des systèmes fonctionnels destinés à vous faciliter la vie et à vous plaire grâce à des couleurs, des motifs et des combinaisons parfaitement assortis.
Lorsque tout est réuni, il ne vous reste plus qu'à profiter de chaque instant.

Le point d'eau

Mitigeurs, éviers et systèmes de gestion des déchets.

Nos mitigeurs primés sont élégants, intelligents, eco-friendly, pouvant s'accompagner de nos cuves et nos accessoires ou d'autres outils intelligents. Vous permettant d'avoir toujours à portée de main tout ce dont vous avez besoin. Tous nos produits sont composés de matériaux de qualité, durables et hygiéniques. Comme notre acier inoxydable ou notre exclusivité Fragranite.

Les hottes

Hottes inclinées, de plafond, groupes aspirants, îlot.

Chaque cuisine a des besoins spécifiques, c'est pourquoi nous avons créé une gamme de hottes capables de vous surprendre par leur technologie, leur efficacité, leur éclairage et leur design. Découvrez les couleurs, les formes et les technologies de pointe, des systèmes anti condensation aux systèmes de purification de l'air.

Appareils Electroménagers

Fours, micro-ondes, hottes, réfrigérateurs et lave-vaisselle.

Lorsque nous concevons nos appareils, nous le faisons en tenant compte de vos habitudes, afin de vous offrir des solutions fonctionnelles, faciles à utiliser, intelligentes dans leurs fonctionnalités et esthétiques à regarder.

Inspi

Le foyer est un endroit unique. Et il n'y a pas deux foyers identiques.
Notre foyer nous ressemble et est unique, chacun ayant des goûts et des besoins différents. Pour vous inspirer et créer la cuisine de vos rêves, nous avons développé trois différentes **familles** de produits.

Mythos

La passion de l'excellence

Notre gamme la plus qualitative. La technologie rencontre le design. Nous portons attention aux moindres détails. Cette **famille** se fixe comme objectif d'atteindre les plus hauts niveaux, en combinant l'essence même de la fonctionnalité avec celle de la beauté.

Maris

La cuisine familiale

Une **famille** inspirée par les familles. Cosy et fonctionnelle, pour savourer l'expérience réconfortante d'une réunion de **famille**. La philosophie de Maris est simple : accueillir n'importe qui, n'importe quand, avec la fierté et la joie d'un dîner fait maison.

Smart

Elle va droit à l'essentiel

Les choses les plus simples fonctionnent le mieux. Se concentrer sur l'essentiel: apporter de la joie dans votre cuisine. Une **famille** créée pour répondre à tous les besoins.

À quoi ressemblera votre cuisine ? C'est à vous de décider, mais quelle que soit votre manière d'apporter de la joie chez vous, **vous pouvez compter sur nous.**

rations

Évier : Mythos Masterpiece - BXM 110-68
Mitigeur : Eos Neo - mitigeur à douchette
Distributeur de savon : Atlas

Mythos

Table aspirante : Mythos 2gether - FMY 8391 HI

Four : Mythos - FMY 99 P XS **Machine à café :** Mythos - FMY 45 CM XS
Cave à vin : Mythos - FMY 24 WCR XS **Tiroir chauffant :** Mythos - FMY 14 DRW XS

Évier : Maris - MRG 610-54
Mitigeur : Active L - mitigeur douchette double jet
Distributeur de savon : Active

Maris

Table aspirante : Maris - FMA 8381 HI

Four : Maris - FMA 97 P XS
Micro-ondes : Maris - FMA 45 MW XS

Évier : Sirius 2.0 - S2D 611-100
Mitigeur : Lina J - mitigeur à bec

Smart

Hotte Smart Deco - FSMS F 42 WH

Montrez votre vraie nature !

Oyster
Café crème

Noir mat
Onyx
Gris Ardoise
Stone
Platinum
Blanc artic

Fragranite

Un matériau exceptionnellement robuste, très résistant à la chaleur, aux rayures et aux taches. Créé par Franke, il s'agit d'un matériau unique à l'éclat subtil et agréable au toucher grâce à ses 80 % de quartz.

Fraceram

Les éviers en céramique ont une surface lisse et imperméable, qui résiste à la chaleur, aux taches, aux chocs et à tous les produits chimiques ménagers courants. Les éviers en céramique ont été un choix populaire depuis des années et créent une combinaison classique avec une variété de surfaces de travail telles que le bois, le verre et le granit.

Onyx brillant
Anthracite mat
Vanilla brillant
blanc uni brillant

Anthracite
Reflet d'Or
Cuivre

Technologie F-Inox

Un revêtement exclusif Franke, il facilite le nettoyage car il est hydrophobe et oléophobe. Ce revêtement rend la cuve plus résistante aux rayures, aux taches et aux traces de doigts. Ce revêtement résiste à la chaleur jusqu'à 100°c. Une véritable formule de beauté que vous apprécierez sur notre gamme Mythos Masterpiece.

F INOX TECHNOLOGY

Finition brillante ou mate, lisse ou aspect pierre, utra-résistante ou ultra-tendance.
Votre cuisine en dit très long sur vous, et chaque détail compte.
Pour vous permettre de créer la cuisine de vos rêves, notre gamme de matériaux est conçue pour plaire à tous les goûts, s'intégrer à tous les styles et résister à tous les défis. Découvrez les caractéristiques issues d'une technologie de pointe et les avantages uniques de chaque matériau.
Choisissez celui qui vous plaît et qui répond aux besoins de votre mode de vie.

Inox lisse

Inox-Dekor

Inox

Disponible en deux finitions, l'inox est fabriqué à partir de nickel chromé de haute qualité. Il est résistant à la corrosion, à la chaleur et est totalement recyclable. Il est également hygiénique et facile d'entretien excluant la pollution bactériologique.

AISI 304

Revêtement PVD

Le PVD, ou « physical vapour deposition », est un traitement de surface qui rend les mitigeurs plus résistants à l'abrasion, aux rayures et à la corrosion, et présente des propriétés esthétiques exceptionnelles. Un mitigeur présentant un revêtement PVD résiste aux UV et atténue les traces de doigts dans les cuisines très animées. De l'inox, qui associe beauté et durabilité au noir, au cuivre et au coloris reflet d'or, vous trouverez forcément la finition adaptée au style de votre cuisine.

PVD

Inox Noir

Anthracite

Reflet d'Or

Cuivre

Blanc artic

Urban grey

Carbone

Blanc polaire

Graphite

Tectonite®

Le Tectonite® est un matériau résistant composé de SMC*, de longues fibres de verre mélangées à une résine en polyester apportant à l'évier une grande résistance aux chocs et aux impacts. Les nouvelles technologies représentent un grand bond en avant pour les matériaux synthétiques, tout en permettant des designs minimalistes, dans un large de choix de coloris.

Répondre à vos besoins fait partie de notre héritage depuis toujours

Beau et conçu pour la vie de tous les jours. L'Inox, l'idéal pour toutes les cuisines.

La qualité des produits Franke se voit et se sent. Nous utilisons de l'acier AISI 304 18/10, produit en Italie et en Europe : un choix qui reflète notre attachement à la qualité, l'une de nos principales priorités au cours de nos 100 ans d'histoire.

Solide et robuste, il conserve sa brillance au fil du temps, ce qui le démarque dans les espaces de vie dans lesquels il est installé.

Ses excellentes caractéristiques techniques font qu'il est toujours demandé et très apprécié par les professionnels du secteur de la cuisine : l'acier inoxydable est un matériau extrêmement hygiénique, facile à nettoyer et recyclable. Esthétique et fonctionnel :
l'acier inoxydable est une véritable armure de qualité.

Service client et assistance technique

Pour signaler tout problème concernant les éviers et les mitigeurs au cours des 24 premiers mois suivant l'achat du produit, veuillez contacter le service clientèle au 01.30.28.94.00. Le premier à vous aider sera notre centre d'appel, qui vous fournira des conseils et des instructions pour résoudre le problème. En cas d'échec, nous vous enverrons directement les pièces faciles à réparer dont vous aurez besoin ou le Centre de service Franke sera à votre disposition pour résoudre tout problème technique et rétablir la conformité du produit par le biais d'une réparation ou d'un remplacement. Ne vous inquiétez pas, nous sommes là pour vous aider et votre satisfaction passe avant tout.

Service après-vente et technique : 01 30 28 94 00

Pour plus d'informations
et plus de détails sur nos garanties,
rendez-vous sur : www.franke.com

01 30 28 94 00

Cuves Inox

Sous plan

Mythos Masterpiece BXM 34
Box Center BWX 38
Maris Quiet Bowl MQX 40
Mythos MYX 46
Box BXX 50
Maris MRX 54
Largo LAX 58
Aton ANX 60
Smart SRX 62
Rotondo ROX 66

Slimtop

Box Center BWX 68
Mythos MYX 70
Box BXX 74
Maris MRX 76
Smart SRX 78

À encastrer

Bell BCX 79
Rotondo ROX 81

Pour personne à mobilité réduite

Argos Care AGX 80

Les cuves

Un choix unique

Une solution exclusive Franke pour coordonner jusque dans les moindres détails votre cuve avec la robinetterie. Choisissez la forme, la finition et le vidage pour réaliser l'ensemble parfait.

Retrouvez un large choix de boutons p. 496

Découpe Sous-plan

Sous-plan

* Plan de découpe disponible sur le site **www.franke.fr**
Le plan de découpe est indispensable pour assurer le bon dimensionnement de votre évier sur votre plan de travail. Franke décline toute responsabilité quant à la non utilisation du gabarit de découpe disponible sur notre site.

Retrouvez nos guides d'installation :

Montage Sous-plan

Possibilité de montage sous-plan des éviers à encastrer

Outre les bassins, certains modèles d'éviers Inox peuvent également être montés sous le plan de travail en granit ou autre matériau (nous consulter pour les gabarits de découpe). Il suffit de prévoir les kits de pattes de fixation prévus spécialement à cet effet :

Kit de fixation pour montage Sous-plan

Comprenant : 4 pattes de fixation
Fun : 133.0457.288 - Prix unitaire : **25 TTC*** / 20,83 HT
2 kits sont nécessaires

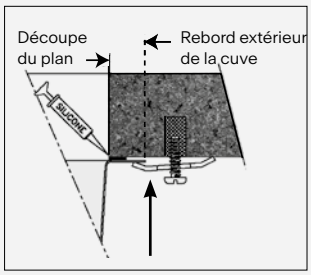

La cuve (ou l'évier) vient se fixer sous le plan de travail.
Il convient d'effectuer scrupuleusement la découpe du plan à l'aide du gabarit ou d'un plan coté.

Inox

Deux Finitions

Inox lisse dénommé «brossé» ou encore «satiné»

Le matériau le plus utilisé dans le monde pour les éviers. Une finition intemporelle et indémodable qui se patinera avec le temps.
Entretien : utilisez une éponge avec grattoir pour surface fragile et une crème liquide.

Inox-Dekor®

De sa surface finement tramée, il tire ses qualités de résistance. Il est peu sensible aux rayures et aux traces laissées par l'eau.
Entretien : n'hésitez pas à utiliser une éponge qui gratte, il adore ça.

Caractéristiques

Vidage Turbo

Forme destinée à recevoir la bonde emboutie directement en fond de cuve

- Rapidité : plus facile à monter, la bonde se visse directement sous l'évier
- Efficacité : le débit d'eau est supérieur à un vidage classique
- Hygiène : pas d'ajout de coupelle inox = pas d'aspérité en fond de cuve = facilité de nettoyage

Montage broyeur impossible avec les vidages turbo

Trop-plein

Le Trop-plein caché Franke est élégant et esthétique. Il marque notre attention pour le design jusque dans les moindres détails et facilite le nettoyage (grâce au couvercle qu'il suffit de retirer).

Commande automatique

Certains éviers sont livrés avec un vidage automatique. La commande de vidage est très simple à utiliser et permet de ne pas mettre les mains dans l'eau souillée.

Tour d'horizon

	Caisson : 450 mm	Caisson : 500 mm	Caisson : 550 mm
MYTHOS	**MYX 110-34 (**)** **MYX 210-34 (*)** p. 47-71	**BXM 110-40 (***)** p. 35	
MARIS	**BXX 110-34 (**)** p. 50 **MRX 110-34 (**)** p. 55 **ANX 110-34 (**)** p. 61 **BXX 210-40 (*)** p. 75	**BXX 110-40 (**)** p. 51 **MRX 110-40 (**)** p. 55 **MRX 210-40 (*)** p. 77	
SMART	**LAX 110-36 (**)** p. 59 **SRX 110-34 (**)** NEW p. 63 **SRX 110-40 (**)** p. 63 **SRX 210-40 (*)** p. 78	**BCX 610-51 (****)** p. 79 **SRX 110-45 (**)** NEW p. 63	**SRX 210-50 (*)** p. 78
	ROX 610-38 (****) p. 81 **ROX/ROL 610-39 (****)** p. 81	**ROX 110-38 (**)** p. 67	

(*) À fleur de plan / à encastrer slimtop (**) Sous plan (***) À fleur de plan/à encastrer slimtop/sous plan (****) À encastrer

Caisson : 600 mm

MYX 110-50 (**)
MYX 210-50 (*)
p. 47-71

MYX 160-34-16 (**)
p. 48

BXM 110-50 (***)
p. 35

MYX 210-50 (*)
p. 72

MYX 110-45 (**)
MYX 210-45 (*)
p. 47-71

MQX 110-50 (**)
p. 43

BXX 110-45 (**)
p. 51

BXX 110-50 (**)
p. 51

BXX 160-34-16 (**)
p. 52

MRX 110-50 (**)
p. 55

ANX 110-48 (**)
p. 61

BXX 210-50 (*)
p. 75

BXX 210-54 (*)
p. 75

MRX 210-50 (*)
p. 77

LAX 110-50 (**)
p. 59

SRX 110-50 (**)
p. 64

Caisson : 800 mm

MYX 110-55 (**)
MYX 210-55 (*)
p. 48-72

MYX 110-70 (**)
MYX 210-70 (*)
p. 48-72

BXM 110-68 (***)
p. 35

MYX 160-50-16 (**)
p. 49

MYX 120-34-34 (**)
p. 49

BXX 110-68 (**)
p. 52

BXX 120-34-34 (**)
p. 31

MRX 110-70 (**)
p. 56

MRX 160-34-19 (**)
p. 56

BXX 210-68 (*)
p. 75

MRX 210-70 (*)
p. 77

AGX 210C (*)
p. 80

LAX 160 (**)
p. 59

NEW
SRX 160-34-16 (**)
p. 64

BCX 610-81 (****)
p. 79

Caisson : 900 mm

BWX 120-41-27 (**)
BWX 220-41-27 (*)
p. 39-69

BWX 220-54-27 (*)
p. 69

MQX 110-82 (**)
p. 43

MRX 120-40-40 (**)
p. 56

NEW
SRX 120-34-34 (**)
p. 64

(*) À fleur de plan / à encastrer slimtop (**) Sous plan (***) À fleur de plan/à encastrer slimtop/sous plan (****) À encastrer

Mythos Masterpiece

Votre dernière œuvre d'art

Pour parfaire le look, la collection Mythos Masterpiece inclut également un choix de mitigeurs et de distributeurs de savon coordonnés dans les mêmes coloris Inox. Vous pouvez créer un look parfaitement aligné en choisissant des composants dans la même couleur ou en combinant deux coloris pour un résultat unique qui répond à vos attentes.

Mitigeur
Mythos Masterpiece

Distributeur de savon Atlas

Les composants à associer dans la teinte de votre choix ...

Bouton push

Trop plein rectangulaire

Bonde de vidage

Egouttoir déroulant Rollmat

Panier égouttoir

Exclusif aux cuves Mythos Masterpiece

F INOX TECHNOLOGY

Facile à nettoyer

Durable

Résistance à la chaleur

Nos cuves sont fabriquées en inox, un matériau robuste et hygiénique qui dure dans le temps. Elles sont également dotées de notre nouvelle technologie F-INOX. Ce procédé unique facilite le nettoyage car il est hydrophobe et oléophobe. Ce revêtement rend la cuve plus résistante aux rayures, aux taches et aux traces de doigts.

Cuves Mythos Masterpiece

F-Inox / Sous plan

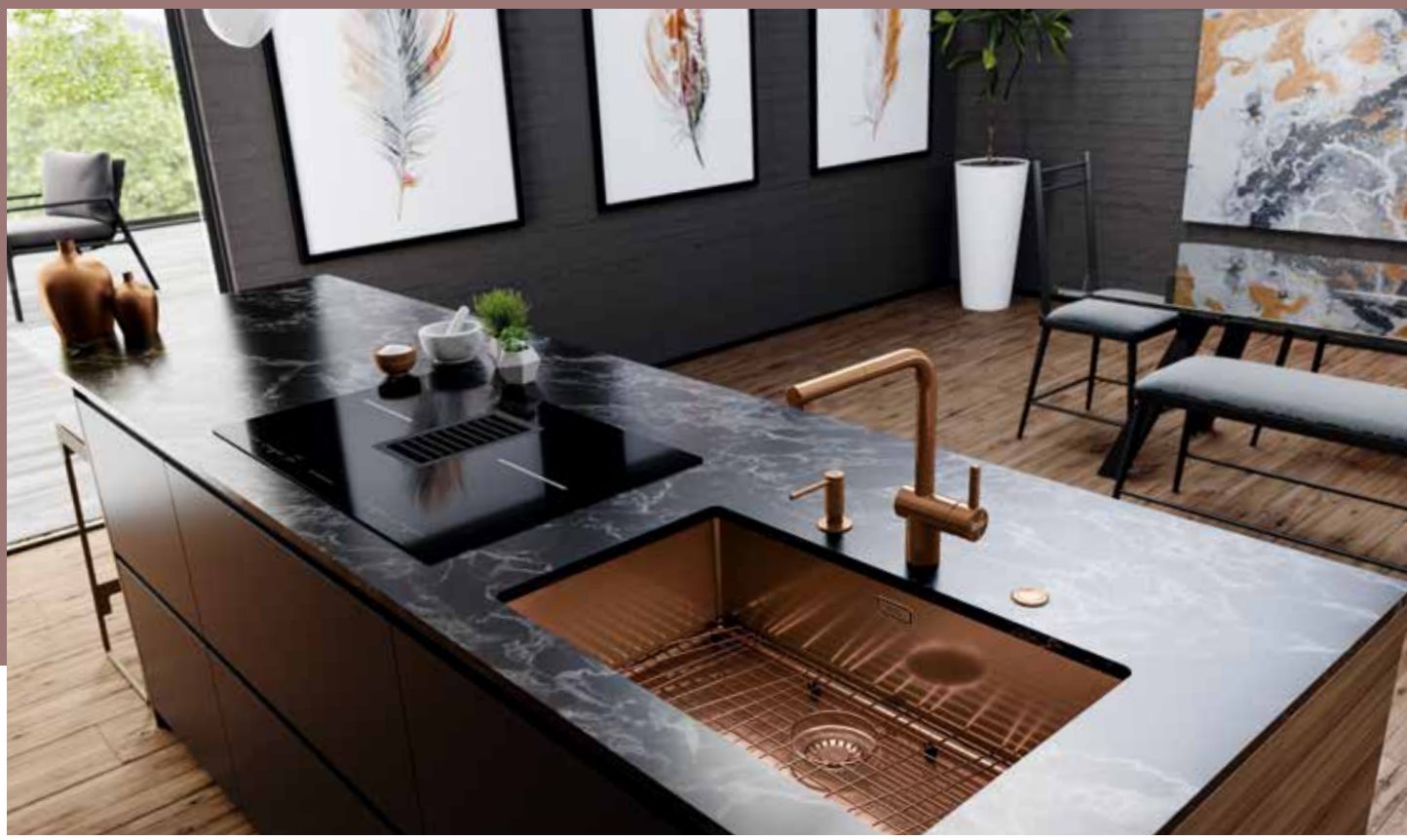

Accessoires en option

Panier Egouttoir BXM
156,4 x 429 x 53,5 mm

Anthracite
112.0655.239 168,33 HT
7612986**083354** **202 TTC***

Cuivre
112.0655.341 168,33 HT
7612986**083378** **202 TTC***

Reflet d'or
112.0655.240 168,33 HT
7612986**083361** **202 TTC***

Egouttoir déroulant BXM
468 x 440 mm

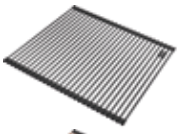

Anthracite
112.0655.342 185,00 HT
7612986**083385** **222 TTC***

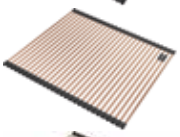

Cuivre
112.0655.344 185,00 HT
7612986**084108** **222 TTC***

Reflet d'or
112.0655.343 185,00 HT
7612986**083392** **222 TTC***

Bouton Push rond

Anthracite
112.0630.187 84,17 HT
7612985**922586** **101 TTC***

Cuivre
112.0630.188 84,17 HT
7612985**922609** **101 TTC***

Reflet d'or
112.0630.210 84,17 HT
7612985**922593** **101 TTC***

112.0676.854
7612986**212860**
Planche à découper synthétique
240 x 429 mm
202 TTC* / 168,33 HT

*Prix de vente indicatifs en euros HT et TTC (TVA 20%), hors montant de l'écoparticipation. Chaque revendeur fixe librement ses prix de revente.

MYTHOS

VIE GARANTIE

BXM 110-40

Dimensions **440 x 450 mm**
Découpe Sous plan **400 x 410 mm (R12)**
A fleur **410 x 420 (R0-R15)**
Lamage **432 x 442 (R14) – 1,4 prof**
Bassin **400 x 410 x 200 mm**
Caisson **500 mm** (Possibilité d'avoir un caisson de 450 pour une installation à fleur ou slimtop)
Bouton push F-inox Ø 35 mm
Livré avec grille de protection
Isolation phonique : Plaque phonique sur les dessous et côtés de la cuve

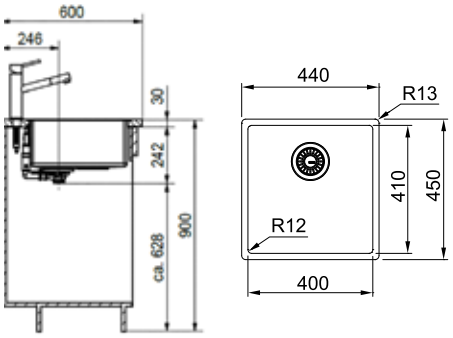

Vidage automatique

Anthracite	127.0650.362	1282,50 HT
	7612986**112849**	**1539 TTC***
Cuivre	127.0662.649	1282,50 HT
	7612986**117905**	**1539 TTC***
Reflet d'or	127.0662.648	1282,50 HT
	7612986**117899**	**1539 TTC***

Vidage manuel

Anthracite	127.0674.537	1240,83 HT
	7612986**200140**	**1489 TTC***
Cuivre	127.0674.583	1240,83 HT
	7612986**200324**	**1489 TTC***
Reflet d'or	127.0674.582	1240,83 HT
	7612986**200317**	**1489 TTC***

MYTHOS

VIE GARANTIE

XL

BXM 110-50

Dimensions **540 x 450 mm**
Découpe Sous plan **500 x 410 mm (R12)**
A fleur **510 x 420 (R0-R15)**
Lamage **542 x 452 (R14) – 1,4 prof**
Bassin **500 x 410 x 200 mm**
Caisson **600 mm**
Grande cuve
Livré avec grille de protection
Isolation phonique : Plaque phonique sur les dessous et côtés de la cuve

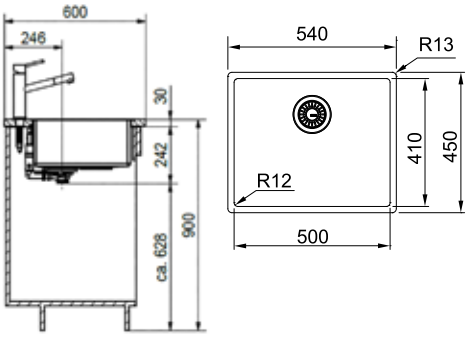

Vidage automatique

Anthracite	127.0650.363	1382,50 HT
	7612986**112856**	**1659 TTC***
Cuivre	127.0662.642	1382,50 HT
	7612986**117844**	**1659 TTC***
Reflet d'or	127.0662.540	1382,50 HT
	7612986**117837**	**1659 TTC***

Vidage manuel

Anthracite	127.0672.129	1332,50 HT
	7612986**184464**	**1599 TTC***
Cuivre	127.0674.363	1332,50 HT
	7612986**199093**	**1599 TTC***
Reflet d'or	127.0674.362	1332,50 HT
	7612986**199086**	**1599 TTC***

MYTHOS

VIE GARANTIE

XL

BXM 110-68

Dimensions **725 x 450 mm**
Découpe Sous plan **685 x 410 mm (R12)**
A fleur **695 x 420 (R0-R15)**
Lamage **727 x 452 (R14) – 1,4 prof**
Bassin **685 x 410 x 200 mm**
Caisson **800 mm**
Très grande cuve
Bouton push F-inox Ø 35 mm
Livré avec grille de protection
Isolation phonique : Plaque phonique sur les dessous et côtés de la cuve

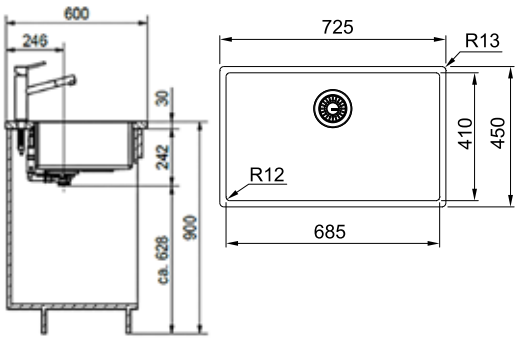

Vidage automatique

Anthracite	127.0650.364	1557,50 HT
	7612986**112863**	**1869 TTC***
Cuivre	127.0662.644	1557,50 HT
	7612986**117868**	**1869 TTC***
Reflet d'or	127.0662.643	1557,50 HT
	7612986**117851**	**1869 TTC***

Vidage manuel

Anthracite	127.0674.440	1515,83 HT
	7612986**200102**	**1819 TTC***
Cuivre	127.0674.535	1515,83 HT
	7612986**200133**	**1819 TTC***
Reflet d'or	127.0674.533	1515,83 HT
	7612986**200126**	**1819 TTC***

Créez un look unique en combinant deux coloris différents : la cuve d'une teinte et le vidage d'une autre.
Retrouvez les vidages associés p. 500-501

*Prix de vente indicatifs en euros HT et TTC (TVA 20%), hors montant de l'écoparticipation. Chaque revendeur fixe librement ses prix de revente.

Recommandations d'utilisation

Nous recommandons de nettoyer l'évier à chaque utilisation afin d'éviter l'incrustation de tout résidu de liquide et d'aliments.

Pour un nettoyage quotidien, utilisez un chiffon doux (microfibres) ou une éponge avec du savon ou un détergent doux. Les éponges abrasives (type éponges métalliques ou côtés verts scotch brite) pourraient altérer la beauté de votre cuve.

Pour éviter la formation de dépôts calcaires, toujours sécher soigneusement l'évier avec un chiffon doux après l'avoir nettoyé, surtout en cas d'eau très calcaire.

La grille est obligatoire à l'usage. Placez toujours la grille en fond de cuve pour réduire la formation éventuelle de rayures dues au frottement direct d'objets abrasifs ou à des impacts accidentels (par exemple, le fond des assiettes et tasses en céramique, des plats en métal, etc.). La cuve ne doit pas être utilisée comme surface de découpe.

Nous vous recommandons d'utilser les produits d'entretien Franke ci dessous.
Ils sont également disponibles sur le site **Franke.fr** dans la rubrique webshop.

Chiffon microfibre

112.0530.324 12,50 HT
7612985**477994** **15 TTC***

*Prix de vente indicatifs en euros HT et TTC (TVA 20%), hors montant de l'écoparticipation. Chaque revendeur fixe librement ses prix de revente.

Cuves Box Center

Inox / Sous-plan

Accessoires inclus

Panier égouttoir Inox avec poignées synthétiques

Planche à découper bois

Planche à découper PVC

Range-couteaux

3 couteaux de cuisine

Panier de rangement

L'évier malin

Modulable et fonctionnel, l'espace lavage et préparation est toujours parfaitement organisé. Cet évier au design épuré est doté de 2 cuves pour laver et préparer les aliments, sécher la vaisselle et ranger les différents accessoires. Box Center est désormais disponible dans une dimension plus compacte déclinée en 2 versions pour une installation à encastrer slimtop/à fleur et une installation sous-plan.

Flashez-moi pour découvrir notre Cuve Box Center

MYTHOS

VIE
GARANTIE

Dimensions **820 x 520 mm**
Découpe **780 x 480 mm (R12)**
Bassins **410 x 480 x 204 mm**
270 x 480 x 204 mm

Caisson **900 mm**

Cache-bonde inclus
(dans la grande cuve)

Bouton push inox Ø 35 mm

La cuve se pose en débord du plan
de travail afin de poser les accessoires

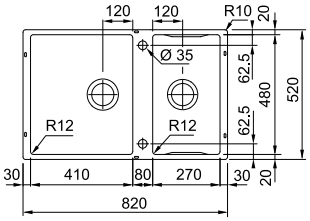

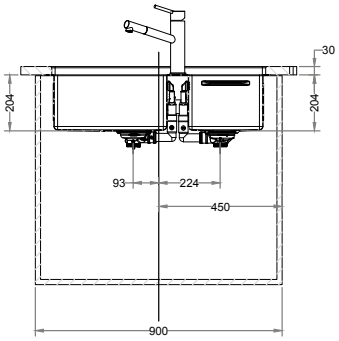

BWX 120-41-27

Vidage automatique

Inox
122.0639.037 1390,83 HT
7612985**961905** **1669 TTC***

Attention, lorsque la cuve sous plan est installée, l'alignement avec le plan de travail n'est pas parfait.
Un léger débord existe pour permettre l'installation des accessoires livrés avec la cuve.

Des accessoires ingénieux

Chaque accessoire Franke a sa raison d'être dans la cuisine. Ils ont été conçus pour répondre à tous les besoins en matière de préparation culinaire. Pratiques, ils se rangent très facilement dans l'égouttoir, en toute discrétion.

Planches à découper
Deux planches à découper. L'une en bois et l'autre en PVC pour couper tout type d'aliments avec une hygiène parfaite.

Couteaux et support
Trois couteaux de cuisine (dont un couteau à pain) avec leur rangement. Malin, le porte-couteau peut être positionné à la verticale sur le plan de travail pour un minimum d'encombrement.

Panier égouttoir
Ce panier en inox est idéal pour laver et égoutter toutes vos préparations. Une fois positionné sur les rebords de l'évier, vous pouvez le faire coulisser d'un bout à l'autre de la cuve.

Égouttoir
Très pratique, l'égouttoir est multifonction. Il permet à la fois de faire sécher de la vaisselle et de ranger les accessoires en mode nuit. Il est doté d'un couvercle amovible dans lequel tous les accessoires s'insèrent pour le rangement.

*Prix de vente indicatifs en euros HT et TTC (TVA 20%), hors montant de l'écoparticipation. Chaque revendeur fixe librement ses prix de revente.

Maris Quiet Bowl

Le silence sous un nouvel angle

Notre nouveau modèle de cuve Maris Quiet Bowl en inox a été conçu pour que vous puissiez faire l'expérience du silence et de la tranquillité tout en laissant parler vos talents culinaires.

Cette cuve large est équipée de notre système exclusif Quiet Pad System, un double revêtement breveté qui permet de réduire le bruit de 20%. Pour que vous puissiez profiter de votre cuisine en toute tranquillité et dans un environnement sain. La cuve Maris Quiet Bowl est équipée d'une grande bonde facile à nettoyer, qui recueille les déchets et empêche l'encrassement et les odeurs.

Voir en grand

La plus grande version mesure 82 cm.

Belle et silencieuse

Équipée d'un double revêtement breveté permettant de réduire le bruit de 20%.

Hygiénique et sûre

Une large bonde qui recueille et filtre les déchets. Ainsi qu'un couvercle si besoin de maintenir l'eau dans la cuve.

Plus de problème d'évacuation

Oubliez les bouchons ou les résidus alimentaires qui partent dans l'évacuation grâce à ce système révolutionnaire de collecte de déchets.

Cuves Maris Quiet Bowl

Inox / Sous-plan

Accessoires en option

112.0655.489
7612986**084658**
Kit n°5 All-in
359 TTC* / 299,17 HT

112.0030.882
7612142**241574**
Égouttoir pliable Inox
468 x 420 mm
172 TTC* / 143,33 HT

*Prix de vente indicatifs en euros HT et TTC (TVA 20%), hors montant de l'écoparticipation. Chaque revendeur fixe librement ses prix de revente.

MARIS

VIE
GARANTIE
XL

Dimensions **540 x 440 mm**
Découpe **494 x 394 mm (R20)**
Bassin **500 x 400 x 188 mm**

Caisson **600 mm**

Vidage exclusif de 162 mm avec panier de récupération

Siphon gain de place 1 cuve inclus

Cuve isolée phonique grâce à un revêtement exclusif

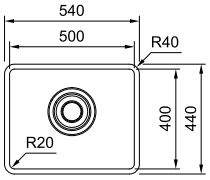

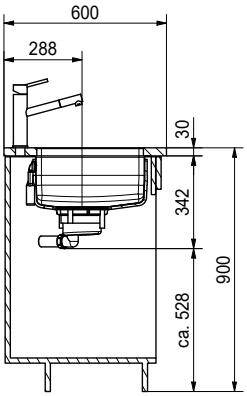

MQX 110-50

Inox
122.0711.754 632,50 HT
7612986**385625** **759 TTC***

MARIS

VIE
GARANTIE
XL

Dimensions **860 x 464 mm**
Découpe **814 x 418 mm (R20)**
Bassin **820 x 424 x 192 mm**

Caisson **900 mm**

Vidage exclusif de 162 mm avec panier de récupération

Siphon gain de place 1 cuve inclus

Cuve isolée phonique grâce à un revêtement exclusif

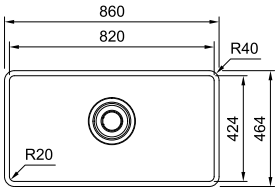

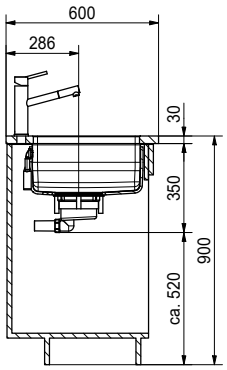

MQX 110-82

Inox
122.0711.755 715,83 HT
7612986**385632** **859 TTC***

*Prix de vente indicatifs en euros HT et TTC (TVA 20%), hors montant de l'écoparticipation. Chaque revendeur fixe librement ses prix de revente.

Cuves Mythos

La précision va au-delà des détails

Vidéo produit

Avec leur design ultra délicat, à la fois minimaliste et intemporel, les nouvelles cuves Mythos s'intègrent à merveille dans votre cuisine.

Un soin tout particulier est apporté aux détails de ces cuves avec une finition inox très soignée, un design subtil des rayons qui allie rondeur et finesse ou encore un cache-bonde de vidage discret qui est la touche d'élégance ultime.

Elles sont déclinées en plusieurs dimensions et peuvent être installées de deux manières différentes (SlimTop et sous-plan), ce qui offre de nombreuses possibilités en terme d'esthétisme.

Les cuves Mythos remportent l'IF Design Award 2020 dans la catégorie produits de cuisine et sont l'expression du savoir-faire Franke.

Un bord unique

Les bords extra-fins de 6 mm s'intègrent avec précision sur le plan de travail, pour un résultat extrêmement raffiné.

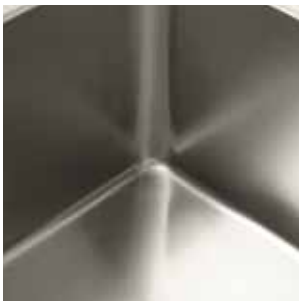

Des rayons design

Un design subtil des rayons qui allie rondeur et finesse pour un rendu minimaliste et intemporel :
- 25 mm en haut de cuve
- 10 mm en fond de cuve

Finitions élégantes

Un soin particulier est apporté au brossage de l'inox pour un effet légèrement satiné. Cela offre aussi une meilleure résistance aux rayures. Autre point fort : le fond de la cuve est recouvert de plaques conçues pour l'isolation phonique et thermique.
La cuve dispose également du vidage turbo qui offre une plus grande facilité d'installation; un débit d'eau supérieur à un vidage classique et une plus grande hygiène.

Accessoires

Chaque détail est pensé pour rendre chaque geste facile. Créativité et fonctionnalité : le secret des accessoires Mythos.

Cuves Mythos

Inox / Sous-plan

Accessoires en option

112.0655.489
7612986**084658**
Kit n°5 All-in
359 TTC* / 299,17 HT

112.0591.082
7612985**731461**
Planche à découper
180 x 412 mm
202 TTC* / 168,33 HT

112.0659.398
7612986**099300**
Panier égouttoir inox
158,4 x 416 x 53,5 mm
152 TTC* / 126,67 HT

112.0591.081
7612985**731454**
Rollmat inox
267 x 424mm
142 TTC* / 118,33 HT

115.0521.438
7612985**444903**
Atlas Neo à douchette
Inox
459 TTC* / 382,50 HT

*Prix de vente indicatifs en euros HT et TTC (TVA 20%), hors montant de l'écoparticipation. Chaque revendeur fixe librement ses prix de revente.

MYTHOS

VIE
GARANTIE

Dimensions **380 x 440 mm**
Découpe **340 x 400 mm (R25)**
Bassin **340 x 400 x 200 mm**

Caisson **450 mm**

Cache-bonde inox et siphon gain de place 1 cuve inclus

Isolation thermique et sonore : plaques isolantes sur la cuve

Bouton push inox Ø 35 mm

* 25 mm en haut de cuve
10 mm en fond de cuve

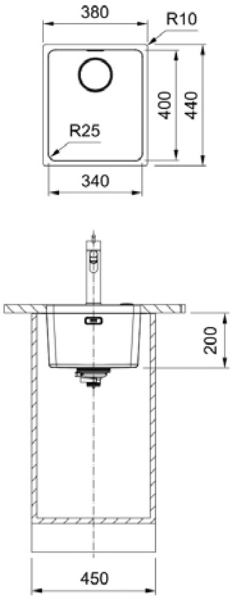

MYX 110-34

Vidage automatique

Inox
122.0626.361 490,83 HT
7612985**902489** **589 TTC***

Vidage manuel

Inox
122.0626.395 465,83 HT
7612985**902823** **559 TTC***

MYTHOS

VIE
GARANTIE

Dimensions **490 x 440 mm**
Découpe **450 x 400 mm (R25)**
Bassin **450 x 400 x 200 mm**

Caisson **600 mm**

Cache-bonde inox et siphon gain de place 1 cuve inclus

Isolation thermique et sonore : plaques isolantes sur la cuve

Bouton push inox Ø 35 mm

* 25 mm en haut de cuve
10 mm en fond de cuve

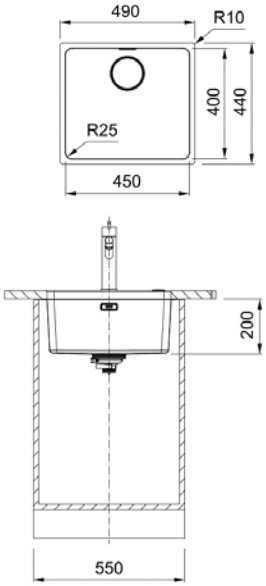

MYX 110-45

Vidage automatique

Inox
122.0626.362 549,17 HT
7612985**902496** **659 TTC***

Vidage manuel

Inox
122.0626.396 515,83 HT
7612985**902830** **619 TTC***

MYTHOS

VIE
GARANTIE

XL

Dimensions **540 x 440 mm**
Découpe **500 x 400 mm (R25)**
Bassin **500 x 400 x 200 mm**
Grande cuve

Caisson **600 mm**

Cache-bonde inox et siphon gain de place 1 cuve inclus

Isolation thermique et sonore : plaques isolantes sur la cuve

Bouton push inox Ø 35 mm

* 25 mm en haut de cuve
10 mm en fond de cuve

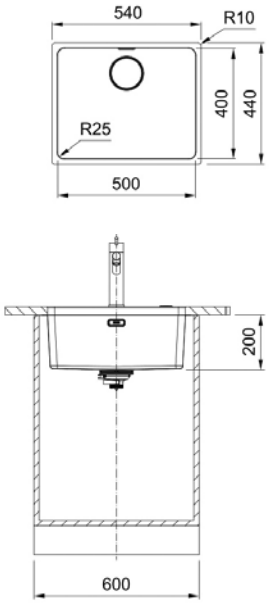

MYX 110-50

Vidage automatique

Inox
122.0626.363 582,50 HT
7612985**902700** **699 TTC***

Vidage manuel

Inox
122.0626.397 549,17 HT
7612985**902847** **659 TTC***

*Prix de vente indicatifs en euros HT et TTC (TVA 20%), hors montant de l'écoparticipation. Chaque revendeur fixe librement ses prix de revente.

MYTHOS

VIE
GARANTIE

XL

Dimensions **590 x 440 mm**
Découpe **550 x 400 mm (R25)**
Bassin **550 x 400 x 200 mm**
Grande cuve

Caisson **800 mm**
ou **600 mm** non démontable

Cache-bonde inox et siphon
gain de place 1 cuve inclus

Isolation thermique et sonore :
plaques isolantes sur la cuve

Bouton push inox Ø 35 mm

* 25 mm en haut de cuve
10 mm en fond de cuve

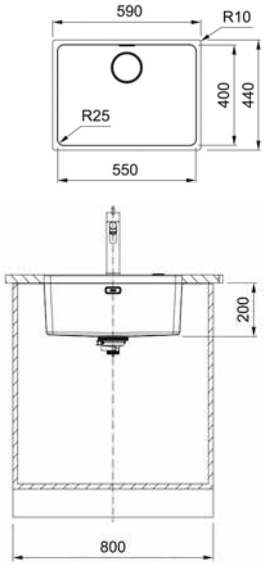

MYX 110-55

Vidage automatique

Inox
122.0626.364 599,17 HT
7612985**902717** **719 TTC***

Vidage manuel

Inox
122.0626.398 565,83 HT
7612985**902854** **679 TTC***

MYTHOS

VIE
GARANTIE

XL

Dimensions **740 x 440 mm**
Découpe **700 x 400 mm (R25)**
Bassin **700 x 400 x 200 mm**
Très grande cuve

Caisson **800 mm**

Cache-bonde inox et siphon
gain de place 1 cuve inclus

Isolation thermique et sonore :
plaques isolantes sur la cuve

Bouton push inox Ø 35 mm

* 25 mm en haut de cuve
10 mm en fond de cuve

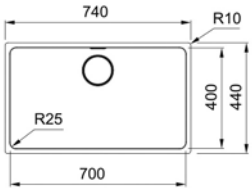

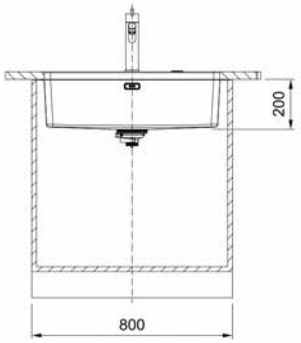

MYX 110-70

Vidage automatique

Inox
122.0626.365 649,17 HT
7612985**902724** **779 TTC***

Vidage manuel

Inox
122.0626.399 615,83 HT
7612985**902861** **739 TTC***

MYTHOS

VIE
GARANTIE

Dimensions **555 x 430 mm**
Découpe **525 x 400 mm (R25)**
Bassin **340 x 400 x 200 mm**
160 x 400 x 150 mm

Caisson **600 mm**

Cache-bonde inox et siphon
gain de place 2 cuves inclus

Isolation thermique et sonore :
plaques isolantes sur la cuve

Bouton push inox Ø 35 mm

* 25 mm en haut de cuve
10 mm en fond de cuve

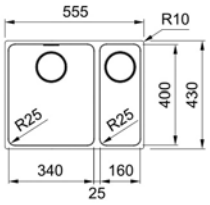

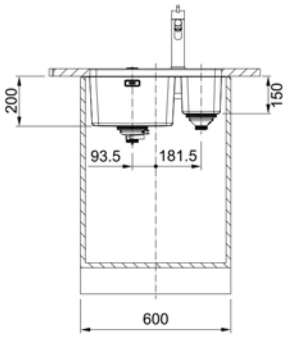

MYX 160-34-16

Vidage automatique

Inox
122.0626.367 907,50 HT
7612985**902748** **1089 TTC***

Vidage manuel

Inox
122.0626.411 865,83 HT
7612985**902885** **1039 TTC***

*Prix de vente indicatifs en euros HT et TTC (TVA 20%), hors montant de l'écoparticipation. Chaque revendeur fixe librement ses prix de revente.

MYTHOS

VIE
GARANTIE

XL

Dimensions **725 x 440 mm**
Découpe **685 x 400 mm (R25)**
Bassin **500 x 400 x 200 mm**
160 x 400 x 150 mm
Grande cuve

Caisson **800 mm**

Cache-bonde inox et siphon gain de place 2 cuves inclus

Isolation thermique et sonore : plaques isolantes sur la cuve

Bouton push inox Ø 35 mm

* 25 mm en haut de cuve
10 mm en fond de cuve

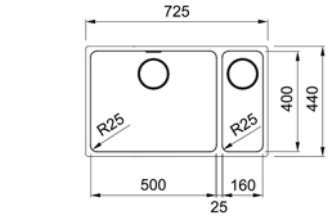

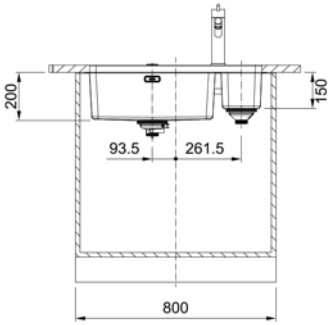

MYX 160-50-16

Vidage automatique

Inox
122.0626.368 940,83 HT
7612985**902755** **1129 TTC***

Vidage manuel

Inox
122.0626.412 907,50 HT
7612985**902892** **1089 TTC***

MYTHOS

VIE
GARANTIE

Dimensions **745 x 440 mm**
Découpe **705 x 400 mm (R25)**
Bassins **2 x 340 x 400 x 200 mm**

Caisson **800 mm**

Cache-bonde inox et siphon gain de place 2 cuves inclus

Isolation thermique et sonore : plaques isolantes sur la cuve

Bouton push inox Ø 35 mm

* 25 mm en haut de cuve
10 mm en fond de cuve

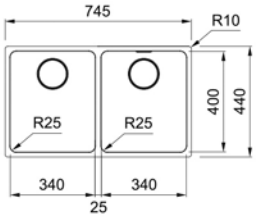

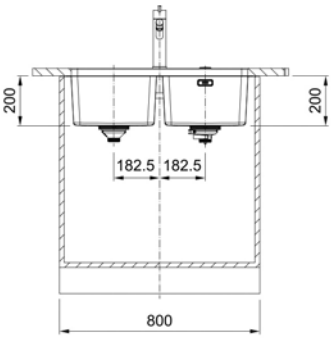

MYX 120-34-34

Vidage automatique

Inox
122.0626.366 1015,83 HT
7612985**902731** **1219 TTC***

Vidage manuel

Inox
122.0626.400 974,17 HT
7612985**902878** **1169 TTC***

*Prix de vente indicatifs en euros HT et TTC (TVA 20%), hors montant de l'écoparticipation. Chaque revendeur fixe librement ses prix de revente.

Cuves Box

Inox / Sous-plan

Accessoires en option

112.0619.946
7612985**856683**
Andy Chef
449 TTC* / 374,17 HT

112.0080.355
7612985**499175**
Rollmat Inox
468 x 440 mm
182 TTC* / 151,67 HT

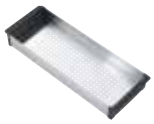

112.0394.981
7612985**698713**
Panier égouttoir
152 TTC* / 126,67 HT

112.0557.028
7612985**603966**
Planche à découper (bois)
429 x 180 mm
142 TTC* / 118,33 HT

115.0472.959
7612981**831998**
Pescara XL Semi-Pro Inox
769 TTC* / 640,83 HT

Toutes les cuves BOX sous-plan sont compatibles pour une installation à encastrer slimtop. Pour la découpe, voir le site **www.franke.fr**

MARIS

VIE
GARANTIE

Dimensions **380 x 450 mm**
Découpe **340 x 410 mm (R12)**
Bassin **340 x 410 x 200 mm**

Caisson **450 mm**

Siphon gain de place 1 cuve inclus

Bouton push Inox Ø 35 mm

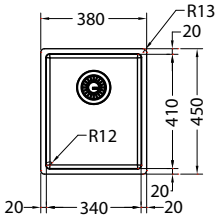

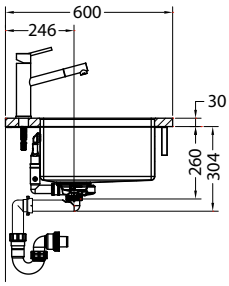

BXX 110-34

Vidage automatique

Inox
127.0386.648 457,50 HT
7612985**652906** **549 TTC***

Vidage manuel

Inox
127.0386.649 432,50 HT
7612985**653316** **519 TTC***

*Prix de vente indicatifs en euros HT et TTC (TVA 20%), hors montant de l'écoparticipation. Chaque revendeur fixe librement ses prix de revente.

MARIS

VIE
GARANTIE

Dimensions **440 x 450 mm**
Découpe **400 x 410 mm (R12)**
Bassin **400 x 410 x 200 mm**

Caisson **500 mm**

Siphon gain de place 1 cuve inclus

Bouton push Inox Ø 35 mm

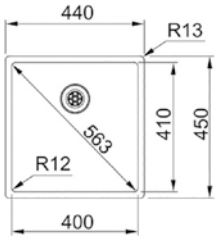

BXX 110-40

Vidage automatique

Inox
127.0638.007 499,17 HT
7612985**955645** **599 TTC***

Vidage manuel

Inox
127.0638.008 465,83 HT
7612985**955652** **559 TTC***

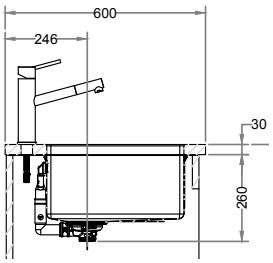

MARIS

VIE
GARANTIE

Dimensions **490 x 450 mm**
Découpe **450 x 410 mm (R12)**
Bassin **450 x 410 x 200 mm**

Caisson **600 mm**

Siphon gain de place 1 cuve inclus

Bouton push Inox Ø 35 mm

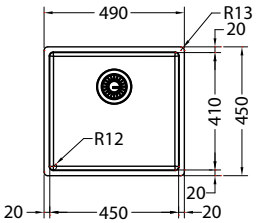

BXX 110-45

Vidage automatique

Inox
127.0386.702 515,83 HT
7612985**653231** **619 TTC***

Vidage manuel

Inox
127.0386.703 490,83 HT
7612985**653248** **589 TTC***

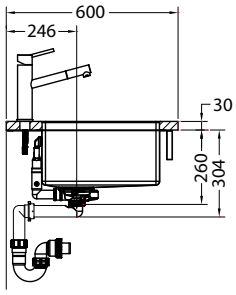

MARIS

VIE
GARANTIE

XL

Dimensions **540 x 450 mm**
Découpe **500 x 410 mm (R12)**
Bassin **500 x 410 x 200 mm**
Grande cuve

Caisson **600 mm**

Siphon gain de place 1 cuve inclus

Bouton push Inox Ø 35 mm

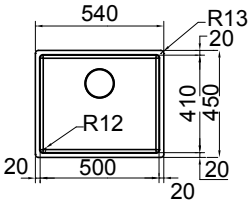

BXX 110-50

Vidage automatique

Inox
127.0491.916 549,17 HT
7612985**908447** **659 TTC***

Vidage manuel

Inox
127.0491.917 515,83 HT
7612985**908454** **619 TTC***

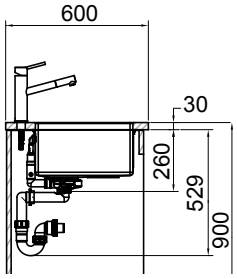

*Prix de vente indicatifs en euros HT et TTC (TVA 20%), hors montant de l'écoparticipation. Chaque revendeur fixe librement ses prix de revente.

MARIS

VIE
GARANTIE
XL

Dimensions **725 x 450 mm**
Découpe **685 x 410 mm (R12)**
Bassin **685 x 410 x 200 mm**
Très grande cuve

Caisson **800 mm**

Siphon gain de place 1 cuve inclus

Bouton push Inox Ø 35 mm

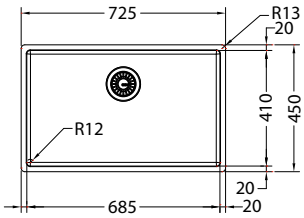

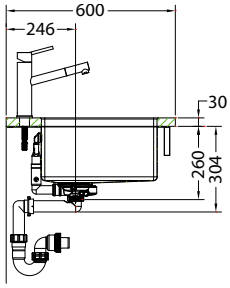

BXX 110-68

Vidage automatique

Inox
127.0386.747 615,83 HT
7612985**653309** **739 TTC***

Vidage manuel

Inox
127.0386.748 590,83 HT
7612985**653613** **709 TTC***

MARIS

VIE
GARANTIE

Dimensions **560 x 450 mm**
Découpe **520 x 410 mm (R12)**
Bassins **340 x 410 x 200 mm**
160 x 410 x 140 mm

Caisson **600 mm**

Siphon gain de place 2 cuves inclus

Bouton push Inox Ø 35 mm

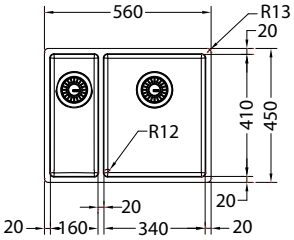

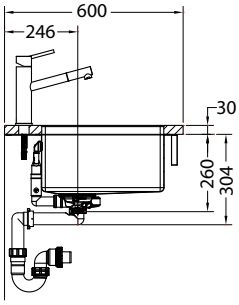

BXX 160-34-16

Vidage automatique

Inox
127.0386.743 890,83 HT
7612985**653286** **1069 TTC***

Vidage manuel

Inox
127.0386.744 857,50 HT
7612985**653293** **1029 TTC***

MARIS

VIE
GARANTIE

Dimensions **740 x 450 mm**
Découpe **700 x 410 mm (R12)**
Bassins **2 x 340 x 410 x 200 mm**

Caisson **800 mm**

Siphon gain de place 2 cuves inclus
Vidage auto sur une seule des cuves

Bouton push Inox Ø 35 mm

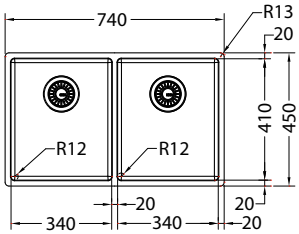

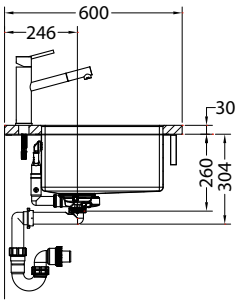

BXX 120-34-34

Vidage automatique

Inox
127.0386.749 982,50 HT
7612985**653620** **1179 TTC***

Vidage manuel

Inox
127.0386.750 957,50 HT
7612985**653637** **1149 TTC***

*Prix de vente indicatifs en euros HT et TTC (TVA 20%), hors montant de l'écoparticipation. Chaque revendeur fixe librement ses prix de revente.

Modèle : BXX 110-68

Cuves Maris

Inox / Sous-plan

Accessoires en option

112.0655.483
7612986**084627**
Kit n°3 All-in
259 TTC* / 215,83 HT

112.0030.882
7612142**241574**
Égouttoir pliable Inox
468 x 420 mm
172 TTC* / 143,33 HT

112.0188.651
7612980**584215**
Égouttoir amovible Inox
342 x 430 x 22 mm
192 TTC* / 160 HT

115.0653.379
7612986**056365**
Active L à douchette
Chrome
449 TTC* /374,17 HT

*Prix de vente indicatifs en euros HT et TTC (TVA 20%), hors montant de l'écoparticipation. Chaque revendeur fixe librement ses prix de revente.

MARIS

VIE
GARANTIE

Dimensions **380 x 440 mm**
Découpe **340 x 400 mm (R16)**
Bassin **340 x 400 x 180**

Caisson **450 mm**

Siphon gain de place 1 cuve inclus

Bouton push inox Ø 35 mm

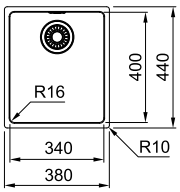

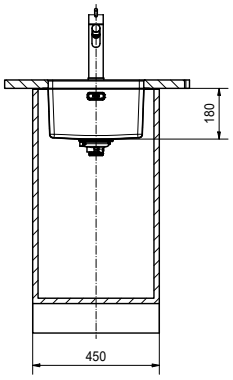

MRX 110-34

Vidage automatique

Inox
122.0637.542 424,17 HT
7612985**950701** **509 TTC***

Vidage manuel

Inox
122.0637.545 365,83 HT
7612985**950732** **439 TTC***

MARIS

VIE
GARANTIE

Dimensions **440 x 440 mm**
Découpe **400 x 400 mm (R16)**
Bassin **400 x 400 x 180 mm**

Caisson **500 mm**

Siphon gain de place 1 cuve inclus

Bouton push inox Ø 35 mm

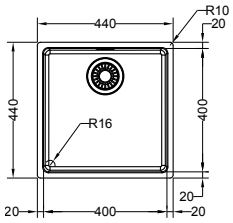

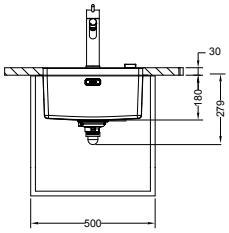

MRX 110-40

Vidage automatique

Inox
122.0528.500 449,17 HT
7612985**471480** **539 TTC***

Vidage manuel

Inox
122.0528.498 424,17 HT
7612985**471466** **509 TTC***

MARIS

VIE
GARANTIE

XL

Dimensions **540 x 440 mm**
Découpe **500 x 400 mm (R16)**
Bassin **500 x 400 x 180 mm**

Caisson **600 mm**

Siphon gain de place 1 cuve inclus

Bouton push inox Ø 35 mm

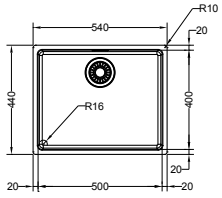

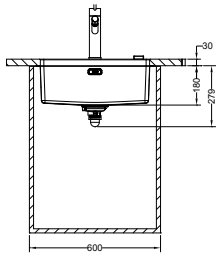

MRX 110-50

Vidage automatique

Inox
122.0528.522 499,17 HT
7612985**471497** **599 TTC***

Vidage manuel

Inox
122.0528.499 457,50 HT
7612985**471473** **549 TTC***

*Prix de vente indicatifs en euros HT et TTC (TVA 20%), hors montant de l'écoparticipation. Chaque revendeur fixe librement ses prix de revente.

MARIS

VIE
GARANTIE
XL

Dimensions **740 x 440 mm**
Découpe **700 x 400 mm (R16)**
Bassin **700 x 400 x 180 mm**

Caisson **800 mm**

Siphon gain de place 1 cuve inclus

Bouton push inox Ø 35 mm

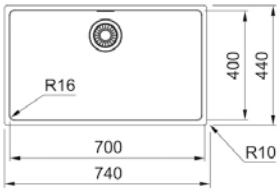

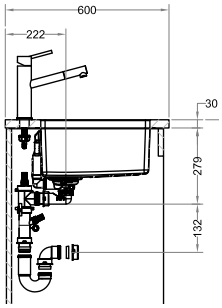

MRX 110-70

Vidage automatique

Inox
122.0571.799 599,17 HT
7612985**658782** **719 TTC***

Vidage manuel

Inox
122.0571.800 557,50 HT
7612985**658799** **669 TTC***

MARIS

VIE
GARANTIE

Dimensions **595 x 440 mm**
Découpe **555 x 400 mm (R16)**
Bassins **340 x 400 x 180 mm**
190 x 400 x 130 mm
Caisson **800 mm**
Siphon gain de place 2 cuves inclus
Vidage auto sur une seule des cuves

Bouton push inox Ø 35 mm

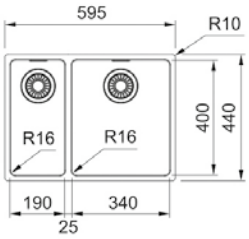

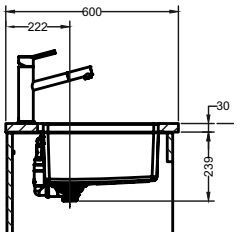

MRX 160-34-19

Vidage automatique

Inox
122.0637.571 707,50 HT
7612985**950787** **849 TTC***

Vidage manuel

Inox
122.0637.580 674,17 HT
7612985**950862** **809 TTC***

MARIS

VIE
GARANTIE

Dimensions **865 x 440 mm**
Découpe **825 x 400 mm (R16)**
Bassin **2 x 400 x 400 x 180 mm**

Caisson **900 mm**

Siphon gain de place 2 cuves inclus.
Vidage auto sur une seule des cuves

Bouton push inox Ø 35 mm

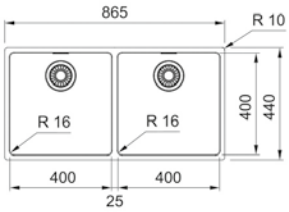

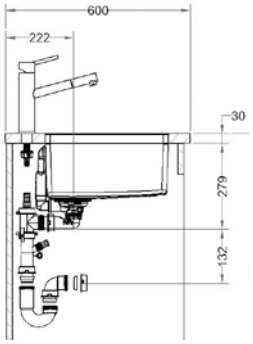

MRX 120-40-40

Vidage automatique

Inox
122.0552.494 799,17 HT
7612985**566049** **959 TTC***

Vidage manuel

Inox
122.0552.493 765,83 HT
7612985**566032** **919 TTC***

*Prix de vente indicatifs en euros HT et TTC (TVA 20%), hors montant de l'écoparticipation. Chaque revendeur fixe librement ses prix de revente.

Modèle : MRX 110-70

Cuves Largo

Inox / Sous-plan

Accessoires en option

112.0655.483
7612986**084627**
Kit n°3 All-in
259 TTC* / 215,83 HT

112.0695.790
7612986**308549**
Planche à découper + couteaux
262 TTC* / 218,63 HT

112.0030.882
7612142**241574**
Égouttoir pliable Inox 468 x 420 mm
172 TTC* / 143,33 HT

112.0188.653
7612980**584222**
Égouttoir amovible Inox 333 x 417 x 22 mm
192 TTC* / 160 HT

115.0693.229
7612986**294583**
Lina J à douchette Chrome
249 TTC* / 207,50 HT

*Prix de vente indicatifs en euros HT et TTC (TVA 20%), hors montant de l'écoparticipation. Chaque revendeur fixe librement ses prix de revente.

SMART

VIE
GARANTIE

Dimensions **384 x 414 mm**
Découpe **Voir site www.franke.fr**
Bassin **360 x 390 x 175 mm**

Caisson **450 mm**

Vidage automatique

Siphon gain de place 1 cuve inclus

Bouton rotatif chrome Ø 35 mm

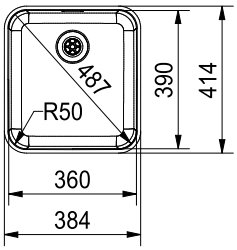

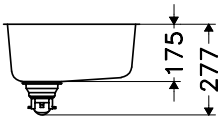

Compte tenu du vidage spécifique «Turbo»,
ces cuves ne peuvent être associées qu'entre elles.

LAX 110-36

Inox
122.0167.857 332,50 HT
7612315**102312** **399 TTC***

SMART

VIE
GARANTIE

XL

Dimensions **530 x 440 mm**
Découpe **Voir site www.franke.fr**
Bassin **500 x 410 x 175 mm**
Grande cuve

Caisson **600 mm**

Vidage automatique

Siphon gain de place 1 cuve inclus

Bouton rotatif chrome Ø 35 mm

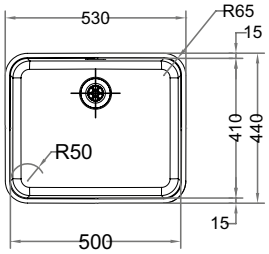

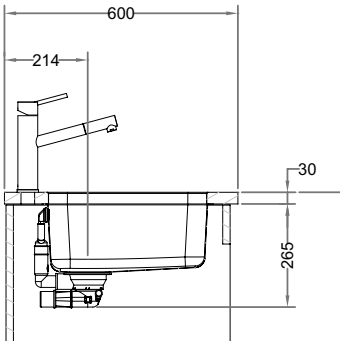

Compte tenu du vidage spécifique «Turbo»,
ces cuves ne peuvent être associées qu'entre elles.

LAX 110-50

Inox
122.0491.914 449,17 HT
7612981**908430** **539 TTC***

SMART

VIE
GARANTIE

Dimensions **575 x 420 mm**
Découpe **Voir site www.franke.fr**
(avec débord)
Bassins **360 x 390 x 175 mm**
160 x 390 x 120 mm

Caisson **600 mm**

Vidage automatique

Siphon gain de place 2 cuves inclus
Vidage manuel dans la petite cuve

Bouton rotatif chrome Ø 35 mm

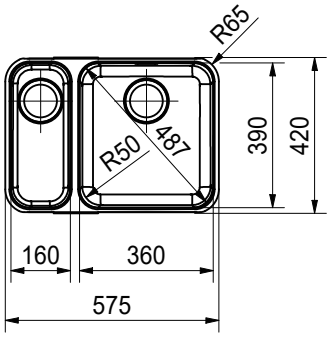

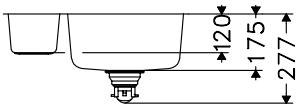

Compte tenu du vidage spécifique «Turbo»,
ces cuves ne peuvent être associées qu'entre elles.

LAX 160
(petite cuve toujours à gauche)

Inox
122.0167.859 665,83 HT
7612315**102336** **799 TTC***

*Prix de vente indicatifs en euros HT et TTC (TVA 20%), hors montant de l'écoparticipation. Chaque revendeur fixe librement ses prix de revente.

Cuves Aton

Inox / Sous-plan

Accessoires en option

112.0655.483
7612986**084627**
Kit n°3 All-in
259 TTC* / 215,83 HT

112.0030.882
7612142**241574**
Égouttoir pliable
Rollmat XXL Inox
468 x 420 mm
172 TTC* / 143,33 HT

112.0595.334
7612985**746939**
Planche à découper
(bambou)
280 x 532 mm
101 TTC* / 84,17 HT

115.0693.230
7612986**294590**
Lina L à bec
Chrome
229 TTC* / 190,83 HT

*Prix de vente indicatifs en euros HT et TTC (TVA 20%), hors montant de l'écoparticipation. Chaque revendeur fixe librement ses prix de revente.

MARIS

VIE
GARANTIE

Dimensions **370 x 430 mm**
Découpe **Voir site www.franke.fr**
Bassin **340 x 400 x 190 mm**

Caisson **450 mm**

Siphon gain de place 1 cuve inclus

Bouton rotatif inox Ø 35 mm

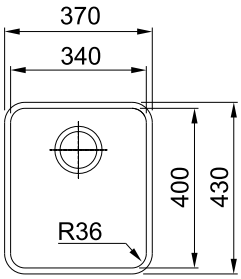

ANX 110-34

Vidage automatique

Inox
122.0250.696 290,83 HT
7612980**758487** **349 TTC***

Vidage manuel

Inox
122.0276.937 265,83 HT
7612981**013851** **319 TTC***

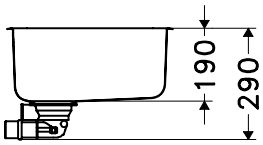

MARIS

VIE
GARANTIE

XL

Dimensions **510 x 430 mm**
Découpe **Voir site www.franke.fr**
Bassin **480 x 400 x 190 mm**
Grande cuve

Caisson **600 mm**

Siphon gain de place 1 cuve inclus

Bouton rotatif inox Ø 35 mm

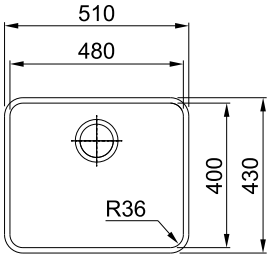

ANX 110-48

Vidage automatique

Inox
122.0250.708 407,50 HT
7612980**758531** **489 TTC***

Vidage manuel

Inox
122.0276.938 365,83 HT
7612981**013868** **439 TTC***

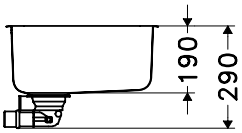

*Prix de vente indicatifs en euros HT et TTC (TVA 20%), hors montant de l'écoparticipation. Chaque revendeur fixe librement ses prix de revente.

Cuves Smart

Inox / Sous-plan

Accessoires en option

112.0655.483
7612986**084627**
Kit n°3 All-in
259 TTC* / 215,83 HT

115.0623.055
7612985**876483**
Orbit à douchette
Chrome
249 TTC* / 207,50 HT

*Prix de vente indicatifs en euros HT et TTC (TVA 20%), hors montant de l'écoparticipation. Chaque revendeur fixe librement ses prix de revente.

SMART

VIE
GARANTIE

NEW

Dimensions **368 x 428 mm**
Découpe **340 x 400 mm**
Bassin **341 x 401 x 180 mm**

Caisson **450 mm**

Bouton rotatif chrome Ø 35 mm

Disponible à partir d'Avril 2025

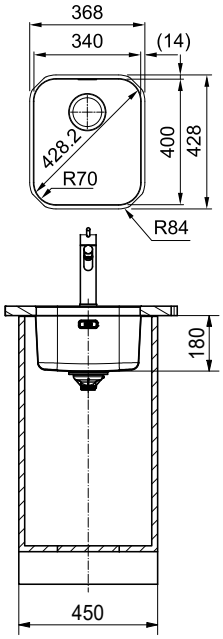

SRX 110-34

Vidage automatique

Inox
122.0735.930 282,50 HT
7612979**123548** **339 TTC***

Vidage manuel

Inox
122.0736.181 240,83 HT
7612979**123555** **289 TTC***

Attention: Les cuves SRX n'ont pas les mêmes finitions, ni les mêmes rayons.
Elles ne peuvent être installées ensemble.

SMART

VIE
GARANTIE

Dimensions **441 x 441 mm**
Découpe **410 x 410 mm (R65)**
Bassin **400 x 400 x 171 mm**

Caisson **450 mm**

Bouton rotatif chrome Ø 35 mm

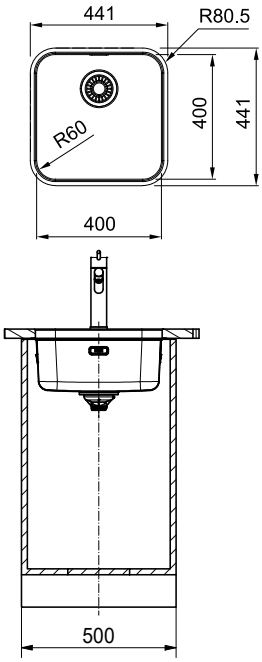

SRX 110-40

Vidage automatique

Inox
127.0691.572 290,83 HT
7612986**280180** **349 TTC***

Vidage manuel

Inox
127.0691.575 249,17 HT
7612986**280197** **299 TTC***

Attention: Les cuves SRX n'ont pas les mêmes finitions, ni les mêmes rayons.
Elles ne peuvent être installées ensemble.

SMART

VIE
GARANTIE

NEW

Dimensions **482 x 432 mm**
Découpe **450 x 400 mm**
Bassin **450 x 400 x 190 mm**

Caisson **500 mm**

Bouton rotatif chrome Ø 35 mm

Disponible à partir d'Avril 2025

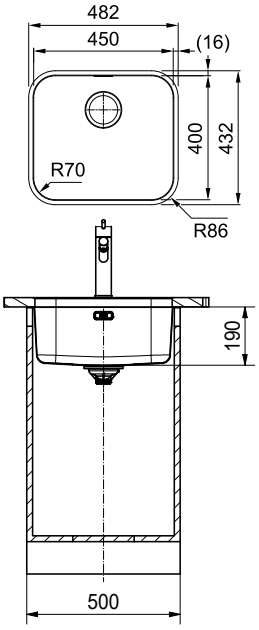

SRX 110-45

Vidage automatique

Inox
122.0736.182 332,50 HT
7612979**123562** **399 TTC***

Vidage manuel

Inox
122.0736.183 290,83 HT
7612979**123579** **349 TTC***

Attention: Les cuves SRX n'ont pas les mêmes finitions, ni les mêmes rayons.
Elles ne peuvent être installées ensemble.

*Prix de vente indicatifs en euros HT et TTC (TVA 20%), hors montant de l'écoparticipation. Chaque revendeur fixe librement ses prix de revente.

SMART

VIE GARANTIE

XL

Dimensions **541 x 441 mm**
Découpe **500 x 400 mm (R60)**
Bassin **500 x 400 x 180 mm**

Caisson **600 mm**
Grande cuve

Bouton rotatif chrome Ø 35 mm

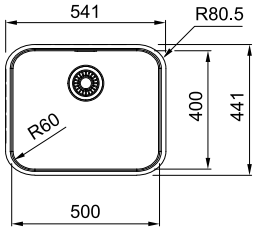

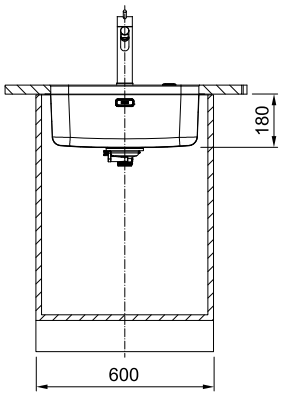

SRX 110-50

Vidage automatique

Inox
122.0691.040 349,17 HT
7612986**278125** **419 TTC***

Vidage manuel

Inox
122.0691.171 324,17 HT
7612986**278132** **389 TTC***

Attention: Les cuves SRX n'ont pas les mêmes finitions, ni les mêmes rayons.
Elles ne peuvent être installées ensemble.

SMART

VIE GARANTIE

NEW

Dimensions **580 x 450 mm**
Découpe **530 x 400 mm**
Bassins **341 x 401 x 180 mm**
160 x 300 x 120 mm

Caisson **800 mm**

Bouton rotatif chrome Ø 35 mm
1 cuve et demie
Vidage automatique et trop-plein dans la grande cuve
Vidage manuel dans la petite cuve
Disponible à partir d'Avril 2025

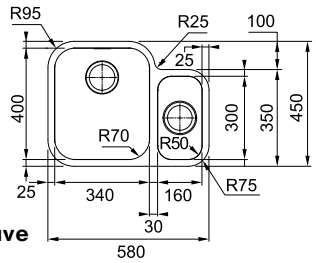

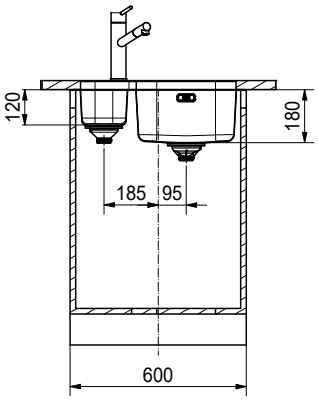

SRX 160-34-16

Vidage automatique petite cuve à droite

Inox
122.0736.204 440,83 HT
7612979**123982** **529 TTC***

petite cuve à gauche

Inox
122.0736.206 440,83 HT
7612979**124002** **529 TTC***

Vidage manuel petite cuve à droite

Inox
122.0736.205 399,17 HT
7612979**123999** **479 TTC***

petite cuve à gauche

Inox
122.0736.207 399,17 HT
7612979**124019** **479 TTC***

Attention: Les cuves SRX n'ont pas les mêmes finitions, ni les mêmes rayons.
Elles ne peuvent être installées ensemble.

SMART

VIE GARANTIE

NEW

Dimensions **761,9 x 447 mm**
Découpe **716 x 400 mm**
Bassins **2 x 341 x 401 x 180 mm**

Caisson **900 mm**

Bouton rotatif chrome Ø 35 mm
Vidage automatique et trop-plein dans une cuve
Vidage manuel dans l'autre cuve

Disponible à partir d'Avril 2025

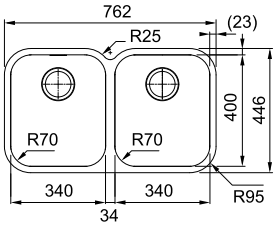

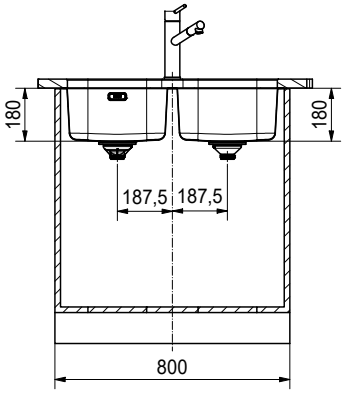

SRX 120-34-34

Vidage automatique

Inox
122.0736.202 540,83 HT
7612979**123968** **649 TTC***

Vidage manuel

Inox
122.0736.203 499,17 HT
7612979**123975** **599 TTC***

Attention: Les cuves SRX n'ont pas les mêmes finitions, ni les mêmes rayons.
Elles ne peuvent être installées ensemble.

*Prix de vente indicatifs en euros HT et TTC (TVA 20%), hors montant de l'écoparticipation. Chaque revendeur fixe librement ses prix de revente.

Modèle : SRX 110-50

Cuves Rotondo

Inox / Sous-plan

Accessoires en option

112.0591.081
7612985**731454**
Rollmat inox
267 x 424 mm
142 TTC* / 118,33 HT

112.0008.448
7612211**030665**
Panier à vaisselle
CORUNI Inox
101 TTC* / 84,17 HT

115.0693.228
7612986**294576**
Lina J à bec
Chrome
209 TTC* / 174,17 HT

*Prix de vente indicatifs en euros HT et TTC (TVA 20%), hors montant de l'écoparticipation. Chaque revendeur fixe librement ses prix de revente.

VIE
GARANTIE

ROX 110-38

Vidage automatique

Inox
101.0713.277 274,17 HT
7612986**393873** **329 TTC***

Vidage manuel

Inox
101.0713.273 249,17 HT
7612986**393835** **299 TTC***

Dimensions **Ø 435 mm**
Découpe **Ø 415 mm**
Bassin **Ø 379 x 170 mm**
Bien utiliser les pattes
Pour montage sous-plan

Caisson **500 mm**

Siphon gain de place 1 cuve inclus
Doit être posé sur un plan de 40 mm

Bouton rotatif chrome Ø 35 mm
(pour le vidage automatique)

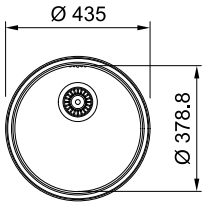

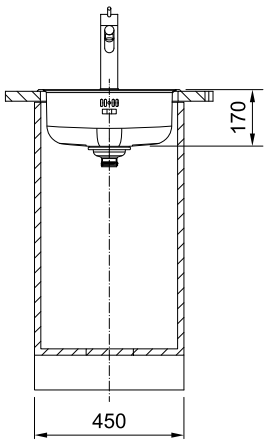

*Prix de vente indicatifs en euros HT et TTC (TVA 20%), hors montant de l'écoparticipation. Chaque revendeur fixe librement ses prix de revente.

Cuves Box Center

Inox / Slimtop

Accessoires inclus

Panier égouttoir Inox avec poignées synthétiques

Planche à découper bois

Planche à découper PVC

Range-couteaux

3 couteaux de cuisine

Panier de rangement

MYTHOS

VIE
GARANTIE

Dimensions **790 x 510 mm**
Découpe Slimtop **770 x 490 (R0-10)**
Bassins **410 x 480 x 204 mm**
270 x 480 x 204 mm

Caisson **900 mm**

Vidage automatique

Cache-bonde inclus
(dans la grande cuve)

Bouton push inox Ø 35 mm

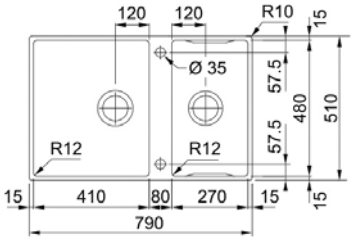

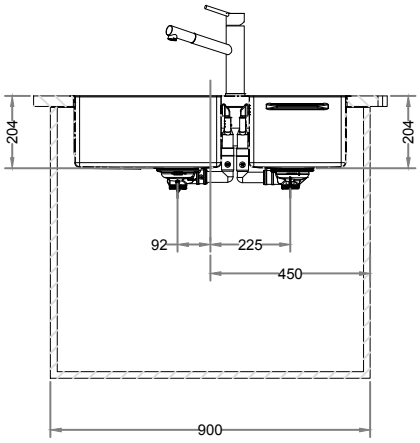

BWX 220-41-27

Inox
127.0638.388 1490,83 HT
7612985**959483** **1789 TTC***

MYTHOS

VIE
GARANTIE

XL

Dimensions **860 x 510 mm**
Découpe **840 x 490 mm (R0-10)**
Bassins **540 x 410 x 204 mm**
270 x 480 x 204 mm

Caisson **900 mm**
Grande cuve

Vidage automatique

Cache-bonde inclus
(dans la grande cuve)

Bouton push inox Ø 35 mm

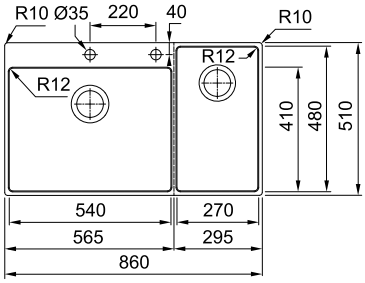

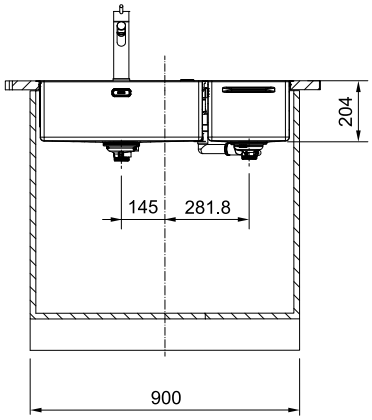

BWX 220-54-27

Cuve avec accessoires à droite

Inox
127.0572.261 1632,50 HT
7612985**660792** **1959 TTC***

Cuve avec accessoires à gauche

Inox
127.0572.281 1632,50 HT
7612985**661010** **1959 TTC***

Flashez-moi
pour en savoir plus

*Prix de vente indicatifs en euros HT et TTC (TVA 20%), hors montant de l'écoparticipation. Chaque revendeur fixe librement ses prix de revente.

Cuves Mythos

Inox / Slimtop

Accessoires en option

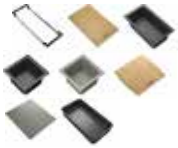

112.0655.489
7612986**084658**
Kit n°5 All-in
359 TTC* / 299,17 HT

112.0591.082
7612985**731461**
Planche à découper
180 x 412 mm
202 TTC* / 168,33 HT

112.0659.398
7612986**099300**
Panier égouttoir inox
158,4 x 416 x 53,5 mm
152 TTC* / 126,67 HT

112.0591.081
7612985**731454**
Rollmat inox
267 x 424 mm
142 TTC* / 118,33 HT

120.0621.230
7612985**865586**
Vital Semi-Pro à douchette
Chrome
1179 TTC* / 982,50 HT

Bord extra fin : 6 mm

Pour un plan > à 15 mm d'épaisseur, prévoir une découpe à 45° du plan de travail suivant plan afin de permettre le passage du trop-plein.

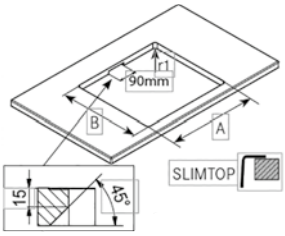

Vidéo produit

*Prix de vente indicatifs en euros HT et TTC (TVA 20%), hors montant de l'écoparticipation. Chaque revendeur fixe librement ses prix de revente.

MYTHOS

VIE
GARANTIE

Dimensions **352 x 412 mm**
Découpe **346 x 406 mm (R28)**
Bassin **340 x 400 x 200 mm**

Caisson **450 mm**

Cache-bonde inox
et siphon gain de place 1 cuve inclus

Bouton push inox Ø 35 mm

* 25 mm en haut de cuve
10 mm en fond de cuve

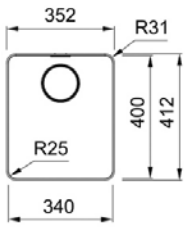

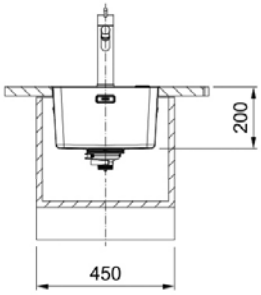

MYX 210-34
Vidage automatique

Inox
127.0626.369 607,50 HT
7612985**902762** **729 TTC***

Vidage manuel

Inox
127.0626.413 582,50 HT
7612985**902908** **699 TTC***

MYTHOS

VIE
GARANTIE

Dimensions **462 x 412 mm**
Découpe **456 x 406 mm (R28)**
Bassin **450 x 400 x 200 mm**

Caisson **550 mm**

Cache-bonde inox et siphon
gain de place 1 cuve inclus

Bouton push inox Ø 35 mm

* 25 mm en haut de cuve
10 mm en fond de cuve

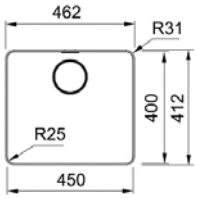

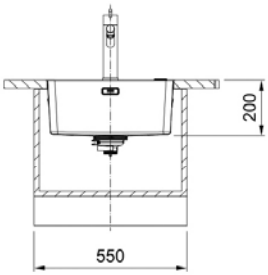

MYX 210-45
Vidage automatique

Inox
127.0626.370 682,50 HT
7612985**902779** **819 TTC***

Vidage manuel

Inox
127.0626.414 649,17 HT
7612985**902915** **779 TTC***

MYTHOS

VIE
GARANTIE

XL

Dimensions **512 x 412 mm**
Découpe **506 x 406 mm (R28)**
Bassin **500 x 400 x 200 mm**
Grande cuve

Caisson **600 mm**

Cache-bonde inox et siphon
gain de place 1 cuve inclus

Bouton push inox Ø 35 mm

* 25 mm en haut de cuve
10 mm en fond de cuve

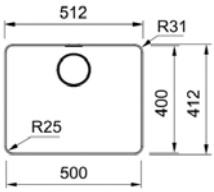

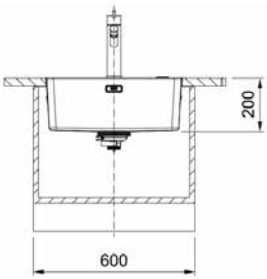

MYX 210-50
Vidage automatique

Inox
127.0626.391 707,50 HT
7612985**902786** **849 TTC***

Vidage manuel

Inox
127.0626.415 674,17 HT
7612985**902922** **809 TTC***

*Prix de vente indicatifs en euros HT et TTC (TVA 20%), hors montant de l'écoparticipation. Chaque revendeur fixe librement ses prix de revente.

MYTHOS

VIE GARANTIE XL

MYX 210-50
Vidage automatique

Inox
127.0695.161 782,50 HT
7612986**303872** **939 TTC***

Dimensions **580 x 520 mm**
Découpe **566 x 506 mm (R10/20)**
Bassin **500 x 400 x 200 mm**
Découpe à fleur **580,8 x 520,8 (R10.4)**
Prof **1.2 mm**

Caisson **600 mm**

Cache-bonde inox et siphon gain de place 1 cuve inclus

Bouton push inox Ø 35 mm

* 25 mm en haut de cuve
10 mm en fond de cuve

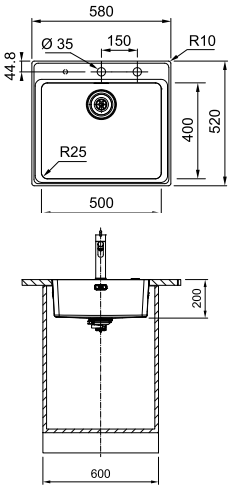

MYTHOS

VIE GARANTIE XL

MYX 210-55
Vidage automatique

Inox
127.0626.392 732,50 HT
7612985**902793** **879 TTC***

Vidage manuel

Inox
127.0626.418 707,50 HT
7612985**902939** **849 TTC***

Dimensions **562 x 412 mm**
Découpe **556 x 406 mm (R28)**
Bassin **550 x 400 x 200 mm**
Grande cuve

Caisson **800 mm**

Cache-bonde inox et siphon gain de place 1 cuve inclus

Bouton push inox Ø 35 mm

* 25 mm en haut de cuve
10 mm en fond de cuve

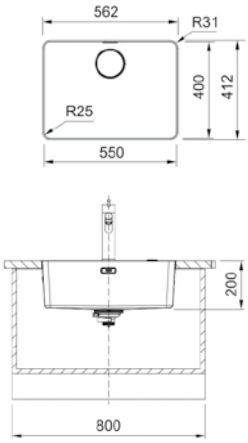

MYTHOS

VIE GARANTIE XL

MYX 210-70
Vidage automatique

Inox
127.0626.393 782,50 HT
7612985**902809** **939 TTC***

Vidage manuel

Inox
127.0626.420 757,50 HT
7612985**902946** **909 TTC***

Dimensions **712 x 412 mm**
Découpe **706 x 406 mm (R28)**
Bassin **700 x 400 x 200 mm**
Très grande cuve

Caisson **800 mm**

Cache-bonde inox et siphon gain de place 1 cuve inclus

Bouton push inox Ø 35 mm

* 25 mm en haut de cuve
10 mm en fond de cuve

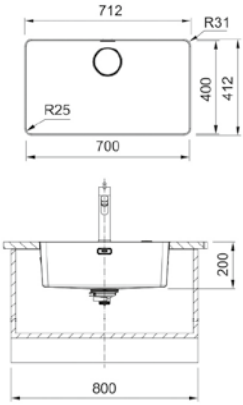

*Prix de vente indicatifs en euros HT et TTC (TVA 20%), hors montant de l'écoparticipation. Chaque revendeur fixe librement ses prix de revente.

Cuves Box

Inox / Slimtop

Accessoires en option

112.0619.946
7612985**856683**
Andy Chef
449 TTC* / 374,17 HT

112.0080.355
7612980**499175**
Rollmat Inox
468 x 440 mm
182 TTC* / 151,67 HT

112.0557.028
7612985**603966**
Planche à découper (bois)
429 x 180 mm
142 TTC* / 118,33 HT

115.0653.379
7612986**056365**
Active L à douchette Chrome
449 TTC* / 374,17 HT

Avec plage de robinetterie renforcée

Si vous souhaitez une cuve sans plage de robinetterie, vous pouvez installer une cuve de la gamme BOX sous-plan qui sont compatibles pour une installation à encastrer slimtop (toutes ces cuves sont aussi dotées du système Fastfix). Dans ce cas pour la découpe, voir le site **www.franke.fr**

*Prix de vente indicatifs en euros HT et TTC (TVA 20%), hors montant de l'écoparticipation. Chaque revendeur fixe librement ses prix de revente.

MARIS

VIE
GARANTIE

Dimensions **430 x 510 mm**
Découpe **410 x 490 mm (R10)**
Bassin **400 x 410 x 200 mm**

Caisson **450 mm**

Siphon gain de place 1 cuve inclus

Bouton push inox Ø 35 mm

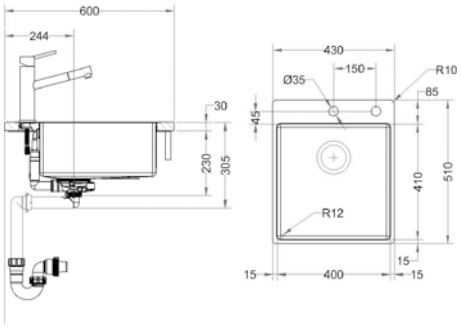

BXX 210-40
Vidage automatique

Inox
127.0384.012 599,17 HT
7612981**641016** **719 TTC***

MARIS

VIE
GARANTIE

Dimensions **530 x 510 mm**
Découpe **510 x 490 mm (R10)**
Bassin **500 x 410 x 200 mm**

Caisson **600 mm**

Siphon gain de place 1 cuve inclus

Bouton push inox Ø 35 mm

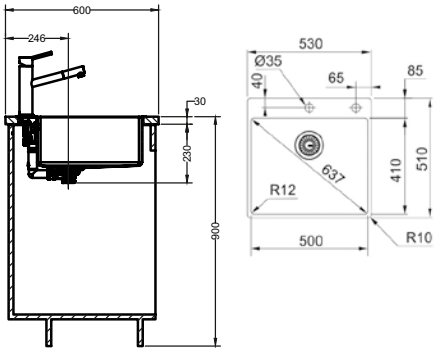

BXX 210-50
Vidage automatique

Inox
127.0638.376 674,17 HT
7612985**959360** **809 TTC***

MARIS

VIE
GARANTIE

XL

Dimensions **570 x 510 mm**
Découpe **550 x 490 mm (R10)**
Bassin **540 x 410 x 200 mm**
Très grande cuve

Caisson **600 mm**

Siphon gain de place 1 cuve inclus

Bouton push inox Ø 35 mm

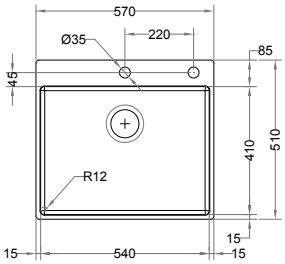

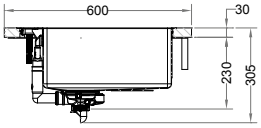

BXX 210-54
Vidage automatique

Inox
127.0384.013 707,50 HT
7612981**641023** **849 TTC***

MARIS

VIE
GARANTIE

XL

Dimensions **715 x 510 mm**
Découpe **695 x 490 mm (R10)**
Bassin **685 x 410 x 200 mm**
Très grande cuve

Caisson **800 mm**

Siphon gain de place 1 cuve inclus

Bouton push inox Ø 35 mm

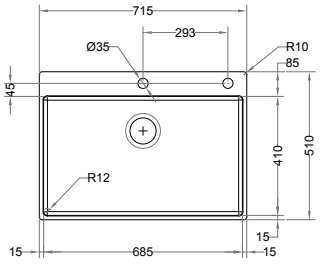

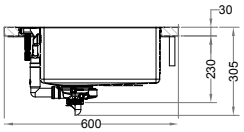

BXX 210-68
Vidage automatique

Inox
127.0384.015 757,50 HT
7612981**641047** **909 TTC***

*Prix de vente indicatifs en euros HT et TTC (TVA 20%), hors montant de l'écoparticipation. Chaque revendeur fixe librement ses prix de revente.

Cuves Maris

Inox / Slimtop

Accessoires en option

112.0655.483
7612986**084627**
Kit n°3 All-in
259 TTC* / 215,83 HT

115.0728.390
7612986**470147**
Maris Slim L bec
Chrome
299 TTC* / 249,17 HT

*Prix de vente indicatifs en euros HT et TTC (TVA 20%), hors montant de l'écoparticipation. Chaque revendeur fixe librement ses prix de revente.

MARIS

VIE
GARANTIE

Dimensions **430 x 510 mm**
Découpe **410 x 490 mm (R10)**
Bassin **400 x 400 x 180 mm**

Caisson **450 mm**

Siphon gain de place 1 cuve inclus

Bouton push inox Ø 35 mm

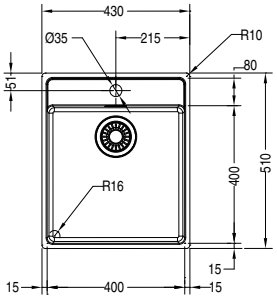

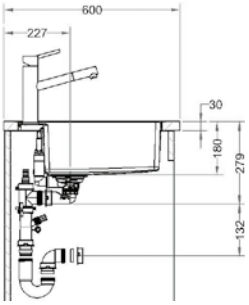

MRX 210-40

Vidage automatique

Inox
127.0528.523 549,17 HT
7612985**471701** **659 TTC***

Vidage manuel

Inox
127.0572.279 499,17 HT
7612985**661126** **599 TTC***

MARIS

VIE
GARANTIE

XL

Dimensions **530 x 510 mm**
Découpe **510 x 490 mm (R10)**
Bassins **500 x 400 x 180 mm**
Grande cuve

Caisson **600 mm**

Siphon gain de place 1 cuve inclus

Bouton push inox Ø 35 mm

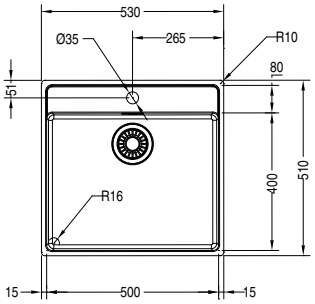

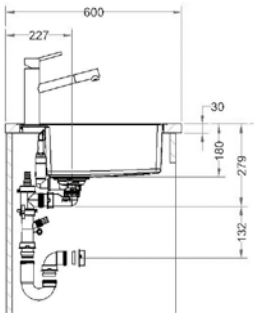

MRX 210-50

Vidage automatique

Inox
127.0528.488 599,17 HT
7612985**471619** **719 TTC***

Vidage manuel

Inox
127.0572.280 549,17 HT
7612985**661133** **659 TTC***

MARIS

VIE
GARANTIE

XL

Dimensions **730 x 510 mm**
Découpe **710 x 490 mm (R10)**
Bassins **700 x 400 x 180 mm**
Très grande cuve

Caisson **800 mm**

Siphon gain de place 1 cuve inclus

Bouton push inox Ø 35 mm

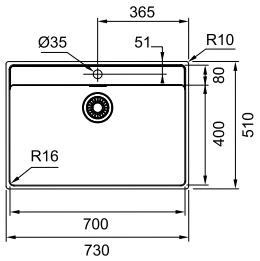

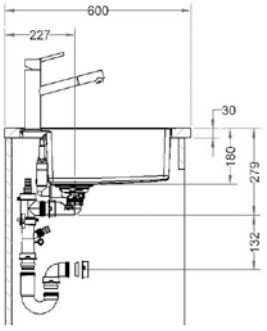

MRX 210-70

Vidage automatique

Inox
127.0552.495 707,50 HT
7612985**566056** **849 TTC***

Vidage manuel

Inox
127.0572.278 649,17 HT
7612985**661119** **779 TTC***

*Prix de vente indicatifs en euros HT et TTC (TVA 20%), hors montant de l'écoparticipation. Chaque revendeur fixe librement ses prix de revente.

Smart

Inox / Slimtop

SMART

VIE
GARANTIE

Dimensions **430 x 510 mm**
Découpe **417 x 497 mm (R10)**
Bassin **400 x 400 x 171 mm**

Caisson **450 mm**

Vidage manuel

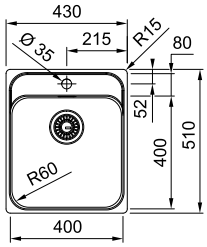

SRX 210-40

Inox
127.0692.828 299,17 HT
7612986**292213** **359 TTC***

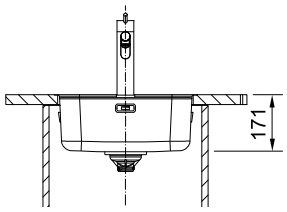

SMART

VIE
GARANTIE

XL

Dimensions **530 x 510 mm**
Découpe **517 x 497 mm (R10)**
Bassin **500 x 400 x 171 mm**

Caisson **550 mm**

Vidage manuel

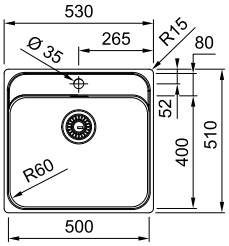

SRX 210-50

Inox
127.0692.945 382,50 HT
7612986**292237** **459 TTC***

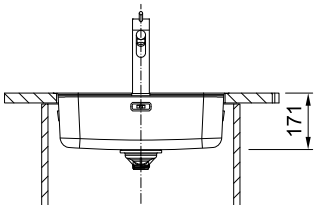

*Prix de vente indicatifs en euros HT et TTC (TVA 20%), hors montant de l'écoparticipation. Chaque revendeur fixe librement ses prix de revente.

Bell

Inox / À encastrer

SMART

VIE GARANTIE

Dimensions **510 x 510 mm**
Découpe **486 x 486 mm**
Bassin **445 x 380 x 200 mm**

Caisson **500 mm**
81
Vidage manuel

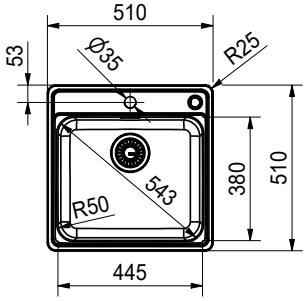

BCX 610-51

Inox
101.0666.092 207,50 HT
7612986**155631** **249 TTC***

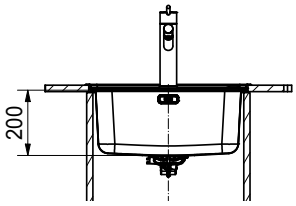

SMART

VIE GARANTIE

Dimensions **810 x 510 mm (R25)**
Découpe **786 x 486 mm (R10/20)**
Bassin **745 x 445/380 x 200 mm (R50)**

Caisson **800 mm**

Vidage manuel

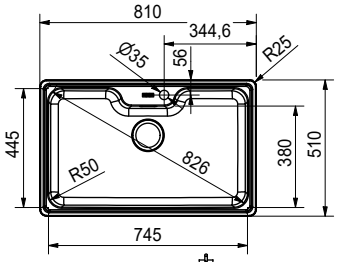

BCX 610-81

Inox
101.0698.630 365,50 HT
7612986**321722** **439 TTC***

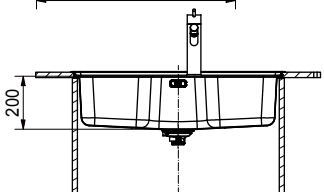

*Prix de vente indicatifs en euros HT et TTC (TVA 20%), hors montant de l'écoparticipation. Chaque revendeur fixe librement ses prix de revente.

Argos care cuve PMR

Inox / Slimtop

Accessoires en option

112.0655.483
7612986**084627**
Kit n°3 All-in
259 TTC* / 215,83 HT

112.0281.982
7612981**037901**
Égouttoir pliable
ROLLMAT XL Inox
400 x 458 mm
172 TTC* / 143,33 HT

112.0654.748
7612986**081176**
Planche noyer
230 x 442 mm
152 TTC* / 126,67 HT

115.0380.641
7612981**624019**
Novara Eco à bec
Chrome
199 TTC* / 165,83 HT

MARIS

VIE
GARANTIE

Dimensions **625 x 510 mm**
Découpe **612 x 497 mm** (R0/10mm)
Bassin **435 x 435 x 100 mm**

Caisson **800 mm**

Vidage automatique

Bouton push inox Ø 35 mm

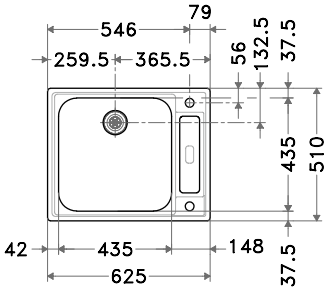

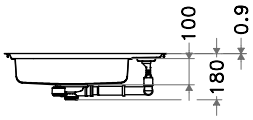

AGX 210C
Cuve pour personne
à mobilité réduite

Inox
127.0319.663 674,17 HT
7612981**230166** **809 TTC***

* Rajouter 60 mm
pour la hauteur de la tubulure

*Prix de vente indicatifs en euros HT et TTC (TVA 20%), hors montant de l'écoparticipation. Chaque revendeur fixe librement ses prix de revente.

Cuves Rotondo

Inox & Inox-Dekor® / À encastrer

Accessoires en option

112.0591.081
7612985**731454**
Rollmat inox
267 x 424 mm
142 TTC* / 118,33 HT

112.0008.448
7612211**030665**
Panier à vaisselle
CORUNI Inox
101 TTC* / 84,17 HT

115.0693.228
7612986**294576**
Lina J à bec
Chrome
209 TTC* / 174,17 HT

VIE
GARANTIE

Dimensions **Ø 509 mm**
Découpe **Ø 490 mm**
Bassin **Ø 390 x 170 mm**

Caisson **450 mm**

Vidage manuel

Percé Ø 35 pour robinetterie
Evier livré avec pattes de fixation

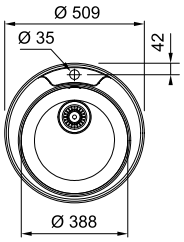

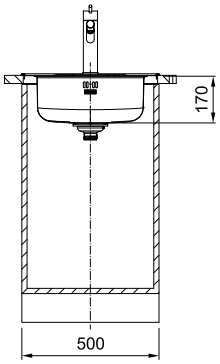

ROX/ROL 610-39

Inox
101.0713.275 249,17 HT
7612986**393859** **299 TTC***

Inox-Dekor®
101.0713.276 265,83 HT
7612986**393866** **319 TTC***

VIE
GARANTIE

Dimensions **Ø 435 mm**
Découpe **Ø 415 mm**
Bassin **Ø 379 x 170 mm**

Caisson **450 mm**

Prévoir perçage de la robinetterie sur le plan de travail.

Vidage manuel

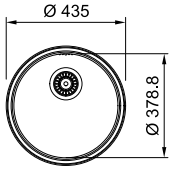

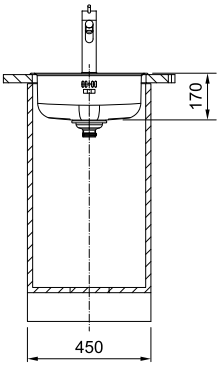

ROX 610-38

Vidage manuel

Inox
101.0713.274 199,17 HT
7612986**393842** **239 TTC***

*Prix de vente indicatifs en euros HT et TTC (TVA 20%), hors montant de l'écoparticipation. Chaque revendeur fixe librement ses prix de revente.

Cuves Fragranite

Sous plan

Fresno FSG 88

Kubus 2.0 KNG 90

Maris MRG 94

À fleur

Maris MRG 98

À encastrer

Maris MRG 100

Urbis UBG 104

Rotondo ROG 106

Pour personne à mobilité réduite

Maris Care MRG 102

Composition de la matière

Les éviers Franke Fragranite sont des éviers doux au toucher, faciles à nettoyer, hygiéniques et très résistants aux taches.

Environ 80 % de quartz naturel de haute qualité provenant d'Allemagne et 20 % de résine acrylique chimiquement inerte, qui rend la surface robuste et permet aux couleurs de briller grâce aux effets des cristaux de verre.

Hygiénique

Nous utilisons des particules de granit si petites que les germes n'ont pas de place pour se développer. Cela rend la surface parfaitement hygiénique.

Résistant aux rayures et à l'abrasion

Le granit est une des quatre matières naturelles les plus résistantes au monde.

Résistant aux taches

Testé avec 35 substances (vin, café, ketchup, eau de javel, etc.), le Fragranite a prouvé sa capacité à mieux résister aux taches que d'autres matériaux.

Facile à nettoyer

L'évier se nettoie facilement en utilisant une éponge et une crème liquide. Pour des produits qui tachent fortement, utilisez de l'eau de javel diluée et rincez ensuite abondamment.

Découpe Sous-plan

Sous-plan

* Plan de découpe disponible sur le site **www.franke.fr**

Le plan de découpe est indispensable pour assurer le bon dimensionnement de votre évier sur votre plan de travail. Franke décline toute responsabilité quant à la non utilisation du gabarit de découpe disponible sur notre site.

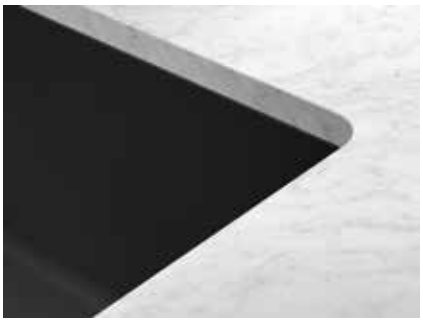

Retrouvez nos guides d'installation :

Les cuves en Fragranite

ENTRETIEN

Pour un entretien régulier de votre évier en Fragranite, utilisez une éponge abrasive type ScotchBrite®, côté vert de l'éponge, et une crème récurrente. Pour les produits qui tachent fortement (carotte, thé, curry, etc.), utilisez de l'eau de Javel diluée puis rincez abondamment. Le Fragranite Franke résiste à une températ ure allant jusqu'à 280°C, mais évitez les chocs thermiques importants : rappelez-vous que le fond d'une casserole qui sort du feu peut atteindre plusieurs centaines de degrés. Utilisez un dessous de plat ou un tapis pour protéger votre évier. De plus, évitez de couper directement sur l'évier et privilégiez une planche à découper.
Attention : n'utilisez pas de couteau en céramique sur un évier en Fragranite.

Si votre eau est calcaire

Le calcaire déposé par l'eau peut encrasser les éviers et absorber les taches, les faisant paraître sales, même sur des surfaces claires. Un nettoyage régulier avec de l'eau tiède vinaigrée ou un détartrant est essentiel, en insistant sur l'embase de la robinetterie. Les éviers en Fragranite facilitent cet entretien grâce à leur résistance au frottement. En cas d'eau très calcaire, un adoucisseur est recommandé.

Set d'entretien avec nettoyant pour éviers et cuves Fragranite, Fraceram et Tectonite® (flacon de 250 ml) et chiffon en microfibre.

112.0695.783 25,00 HT
7612986**308297** **30 TTC***

COLORIS

Blanc Artic

Café Crème

Oyster

Platinium

Stone

Gris Ardoise Mat

Onyx

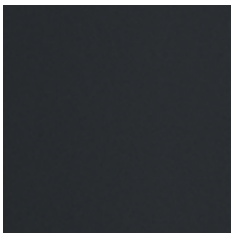
Noir Mat

Tour d'horizon

	Caisson : 450 mm	Caisson : 500 mm	Caisson : 600 mm	
MYTHOS		KNG 110-37 (**) p. 91	KNG 110-52 (**) p. 91	
MARIS	MRG 110-37 (**) p. 95		MRG 110-52 (**) p. 95	MRG 160-34-15 (**) p. 97
	MRG 610-39 (****) p. 100		MRG 210-52 (*) p. 99	MRG 610-54 (****) p. 101
			UBG 610-50 (*)(****) p. 105	
	ROG 610-40 (****) p. 107			

(*) À fleur de plan / à encastrer slimtop (**) Sous plan (***) À fleur de plan/à encastrer slimtop/sous plan (****) À encastrer

Caisson : 700 mm	Caisson : 800 mm	Caisson : 900 mm
	KNG 110-52 (**) p. 91	**FSG 111-86 (**)** p. 89
	KNG 110-62 (**) p. 92	
	KNG 120 (**) p. 92	
MRG 110-62 (**) p. 96	**MRG 110-72 (**)** p. 96	
	MRG 120-35-35 (**) p. 97	
NEW **MRG 610-60 CARE (****)** p. 103	**MRG 210-72 (*)** p. 99	
	MRG 610-73 (****) p. 101	
	MRG 620-34-34 (****) p. 101	
	UBG 610-72 (*)(****) p. 105	

(*) À fleur de plan / à encastrer slimtop (**) Sous plan (***) À fleur de plan/à encastrer slimtop/sous plan (****) À encastrer

Cuves Fresno

Fragranite / Sous-plan

Accessoire inclus

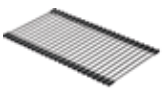

Égouttoir pliable
Rollmat Inox

Accessoires en option

112.0655.482
7612986**084610**
Kit n°2 All-in
219 TTC* / 182,50 HT

112.0695.790
7612986**308549**
Planche à découper + couteaux
262 TTC* / 218,33 HT

112.0066.060
7612980**052851**
Panier égouttoir inox
192 TTC* / 160,00 HT

115.0653.409
7612986**056648**
Active Semi-Pro à douchette
Noir mat
959 TTC* / 799,17 HT

*Prix de vente indicatifs en euros HT et TTC (TVA 20%), hors montant de l'écoparticipation. Chaque revendeur fixe librement ses prix de revente.

MYTHOS

10 ANS DE GARANTIE

XL

FSG 111-86
724,17 HT / **869 TTC***

Dimensions **860 x 458 mm**
Découpe **823 x 421 (R5) mm**
Bassin **496 x 425 x 195 mm**

Caisson **900 mm**

Vidage automatique

Cache-bonde inox et siphon gain de place 1 cuve inclus

Bouton push inox Ø 35 mm

La pose à fleur est également possible sur ce modèle

Compatible également avec le cache bonde noir mat 112.0670.893

Blanc artic
135.0638.087
7612985**957472**

Stone
135.0638.090
7612985**957601**

Gris ardoise mat
135.0714.611
7612986**399950**

Onyx
135.0531.317
7612985**481915**

Noir mat
135.0629.150
7612985**915144**

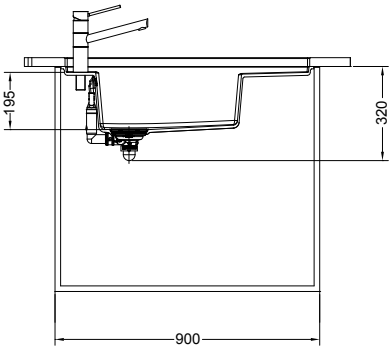

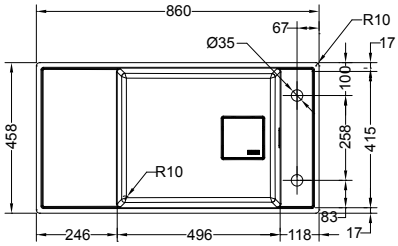

Fresno : une cuve extra-large avec égouttoir équipée d'un cache-bonde et d'un rollmat, le tout dans un design sobre et ultra-moderne.

1 Plage de robinetterie déportée

2 Grande cuve pouvant accueillir les plus larges ustensiles et même les plats lèche-frites qui peuvent être immergés à plat dans la cuve

3 Cache-bonde inox design

4 Rollmat inclus adapté aux dimensions de l'égouttoir

5 Commande automatique push inox

*Prix de vente indicatifs en euros HT et TTC (TVA 20%), hors montant de l'écoparticipation. Chaque revendeur fixe librement ses prix de revente.

Cuves Kubus 2.0

Fragranite / Sous-plan

Accessoires en option

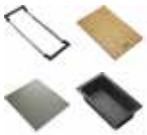

112.0655.483
7612980**084627**
Kit n°3 All-in
259 TTC* / 215,83 HT

112.0066.060
7612980**052851**
Panier égouttoir inox
192 TTC* / 160,00 HT

112.0256.867
7612980**897384**
Égouttoir pliable
Rollmat S Inox
298 x 410 mm
152 TTC* / 126,67 HT

112.0654.748
7612986**081176**
Planche à découper
230 x 442 mm
152 TTC* / 126,67 HT

115.0653.382
7612986**056396**
Active L
à douchette
Noir Mat
549 TTC* / 457,50 HT

Retrouvez nos vidages noirs mats
p. 497/498
et produits d'entretien
p. 493

*Prix de vente indicatifs en euros HT et TTC (TVA 20%), hors montant de l'écoparticipation. Chaque revendeur fixe librement ses prix de revente.

MYTHOS

10 ANS DE GARANTIE

Dimensions
410 x 460 mm
Découpe
370 x 420 mm (R10)
Bassin
370 x 420 x 200 mm

Caisson **500 mm**

Cache-bonde inox
et siphon gain de place
1 cuve inclus

Bouton push inox
Ø 35 mm

KNG 110-37
Vidage automatique 482,50 HT / **579 TTC***
Vidage manuel 440,83 HT / **529 TTC***

Vidage automatique	Vidage manuel
Blanc artic 125.0527.391 7612985**467391**	**Blanc artic** 125.0571.075 7612985**655934**
Café crème 125.0527.367 7612985**467353**	**Café crème** 125.0571.077 7612985**655958**
Oyster 125.0527.369 7612985**467377**	**Oyster** 125.0571.078 7612985**655965**
Stone 125.0527.392 7612985**467704**	**Stone** 125.0571.091 7612985**655996**
Gris ardoise mat 125.0714.272 7612986**397857**	**Gris ardoise mat** 125.0714.273 7612986**397864**
Onyx 125.0527.368 7612985**467360**	**Onyx** 125.0571.092 7612985**656207**
Noir mat 125.0633.507 7612985**934978**	**Noir mat** 125.0633.582 7612985**935128**

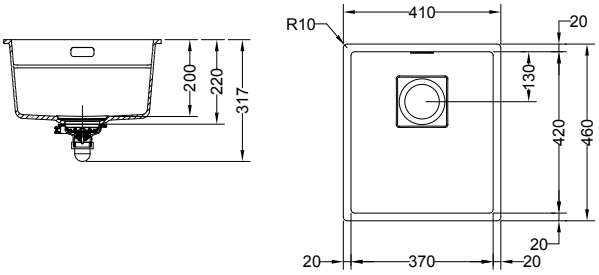

MYTHOS

10 ANS DE GARANTIE

XL

Dimensions
560 x 460 mm
Découpe
520 x 420 mm (R10)
Bassin
520 x 420 x 200 mm

Caisson **800 mm**
ou **600 mm**
avec pose de pattes
à l'avant et à l'arrière

Cache-bonde inox
et siphon gain de place
1 cuve inclus

Bouton push inox
Ø 35 mm

KNG 110-52
Vidage automatique 507,50 HT / **609 TTC***
Vidage manuel 465,83 HT / **559 TTC***

Vidage automatique	Vidage manuel
Blanc artic 125.0527.399 7612985**467773**	**Blanc artic** 125.0568.388 7612985**647281**
Café crème 125.0527.395 7612985**467735**	**Café crème** 125.0568.441 7612985**647403**
Oyster 125.0527.397 7612985**467759**	**Oyster** 125.0568.442 7612985**647410**
Stone 125.0527.400 7612985**467780**	**Stone** 125.0568.448 7612985**647472**
Gris ardoise mat 125.0714.276 7612986**397871**	**Gris ardoise mat** 125.0714.277 7612986**397888**
Onyx 125.0527.396 7612985**467742**	**Onyx** 125.0568.449 7612985**647489**
Noir mat 125.0633.508 7612985**934985**	**Noir mat** 125.0633.583 7612985**935135**

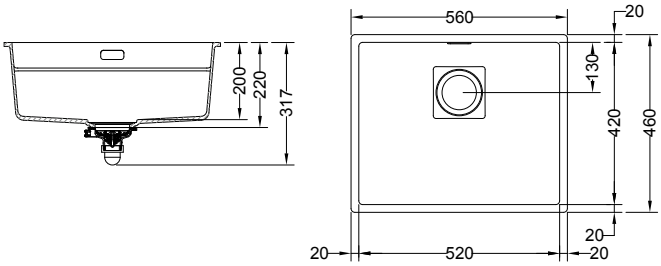

*Prix de vente indicatifs en euros HT et TTC (TVA 20%), hors montant de l'écoparticipation. Chaque revendeur fixe librement ses prix de revente.

MYTHOS

10 ANS DE GARANTIE

XL

Dimensions
760 x 460 mm
Découpe
720 x 420 mm (R10)
Bassin
620 x 420 x 200 mm

Caisson **800 mm**

Cache-bonde inox
et siphon gain de place
1 cuve inclus

Bouton push inox
Ø 35 mm

KNG 110-62
Vidage automatique 582,50 HT / **699 TTC***
Vidage manuel 540,83 HT / **649 TTC***

Vidage automatique

Blanc artic	125.0527.565 7612985**467674**
Café crème	125.0527.456 7612985**467636**
Oyster	125.0527.563 7612985**467650**
Stone	125.0527.566 7612985**467681**
Gris ardoise mat	125.0714.278 7612986**397895**
Onyx	125.0527.562 7612985**467643**
Noir mat	125.0633.509 7612985**934992**

Vidage manuel

Blanc artic	125.0571.378 7612985**656276**
Café crème	125.0571.411 7612985**656290**
Oyster	125.0571.412 7612985**657303**
Stone	125.0571.415 7612985**657334**
Gris ardoise mat	125.0714.279 7612986**398601**
Onyx	125.0571.416 7612985**657341**
Noir mat	125.0633.584 7612985**935142**

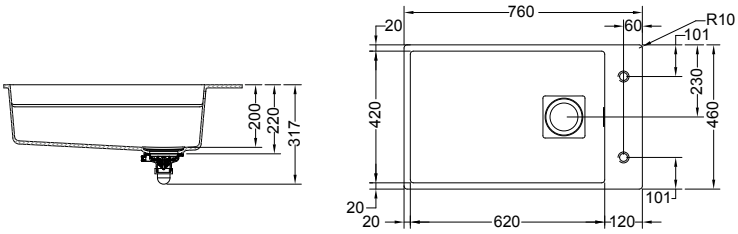

MYTHOS

10 ANS DE GARANTIE

Attention : Merci de vérifier l'épaisseur de vos parois avant installation. Si les parois de votre caisson sont épaisses, il convient d'utiliser un caisson plus grand pour l'installation de cet évier.

Dimensions
760 x 460 mm
Découpe
720 x 420 mm (R10)
Bassins
460 x 420 x 200 mm
210 x 420 x 200 mm

Caisson **800 mm**

Cache-bonde inox
et siphon gain de place
2 cuves inclus

Bouton push inox
Ø 35 mm

KNG 120
Vidage automatique 574,17 HT / **689 TTC***
Vidage manuel 524,17 HT / **629 TTC***

Vidage automatique

Blanc artic	125.0527.576 7612985**468152**
Café crème	125.0527.572 7612985**468114**
Oyster	125.0527.574 7612985**468138**
Stone	125.0527.577 7612985**468169**
Gris ardoise mat	125.0714.303 7612986**398625**
Onyx	125.0527.573 7612985**468121**
Noir mat	125.0633.510 7612985**935005**

Vidage manuel

Blanc artic	125.0571.562 7612985**658072**
Café crème	125.0571.564 7612985**658096**
Oyster	125.0571.565 7612985**658102**
Stone	125.0571.568 7612985**658133**
Gris ardoise mat	125.0714.306 7612986**398632**
Onyx	125.0571.569 7612985**658140**
Noir mat	125.0633.585 7612985**935159**

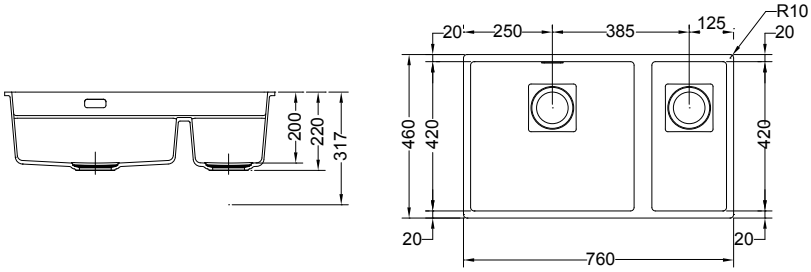

*Prix de vente indicatifs en euros HT et TTC (TVA 20%), hors montant de l'écoparticipation. Chaque revendeur fixe librement ses prix de revente.

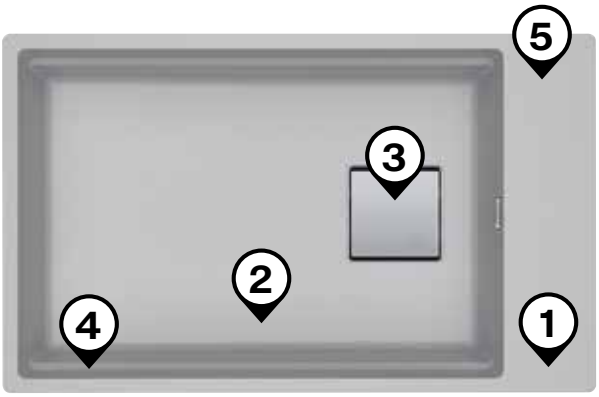

1
Plage de robinetterie déportée (modèle KNG 110-62)

2
Grande cuve pouvant accueillir les plus larges ustensiles et même les plats lèchefrites qui peuvent être immergés à plat dans la cuve

3
Cache-bonde inox design

4
Rails intérieurs pour accueillir des accessoires sur 2 niveaux

5
Commande automatique push inox

Cuves Maris

Fragranite / Sous-plan

Accessoires en option

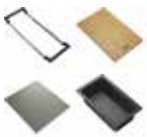

112.0655.483
7612980**084627**
Kit n°3 All-in
259 TTC* / 215,83 HT

112.0030.882
7612980**241574**
Égouttoir pliable
Rollmat XXL Inox
468 x 420 mm
172 TTC* / 143,33 HT

115.0653.382
7612986**056396**
Active L à douchette
Noir mat
549 TTC* / 457,50 HT

Mixez les cuves Fragranite avec nos vidages couleurs finition PVD p499.

Retrouvez également nos vidages noirs mats p. 497/498 et produits d'entretien p. 493

Tout savoir sur nos cuves Maris ici :

*Prix de vente indicatifs en euros HT et TTC (TVA 20%), hors montant de l'écoparticipation. Chaque revendeur fixe librement ses prix de revente.

MARIS

10 ANS DE GARANTIE

Dimensions
403 x 433 mm (R15)
Découpe
370 x 400 mm (R20)
Bassin
370 x 400 x 200 mm

Caisson **450 mm**

Cache-bonde inox
et siphon gain de place
1 cuve inclus

Bouton rotatif chromé
Ø 35 mm

MRG 110-37
Vidage automatique 424,17 HT / **509 TTC***
Vidage manuel 365,83 HT / **439 TTC***

Vidage automatique	Vidage manuel
Blanc artic 125.0691.897 7612986**281965**	**Blanc artic** 125.0691.975 7612986**282245**
Café crème 125.0691.900 7612986**281996**	**Café crème** 125.0691.976 7612986**282252**
Platinum 125.0691.971 7612986**282207**	**Platinum** 125.0691.977 7612986**282269**
Stone 125.0691.972 7612986**282214**	**Stone** 125.0691.978 7612986**282276**
Gris ardoise mat 125.0714.284 7612986**397956**	**Gris ardoise mat** 125.0714.285 7612986**397963**
Onyx 125.0691.973 7612986**282221**	**Onyx** 125.0691.979 7612986**282283**
Noir mat 125.0691.974 7612986**282238**	**Noir mat** 125.0691.980 7612986**282290**

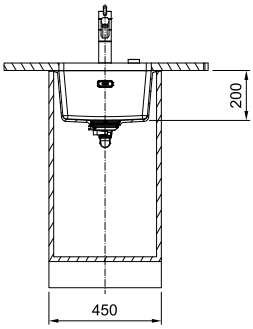

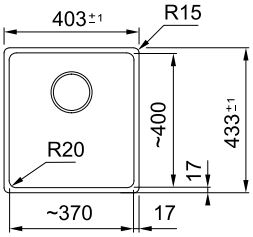

MARIS

10 ANS DE GARANTIE

XL

Dimensions
553 x 433 mm (R15)
Découpe
520 x 400 mm (R20)
Bassin
520 x 400 x 200 mm

Caisson **600 mm**

Cache-bonde inox
et siphon gain de place
1 cuve inclus

Bouton rotatif chromé
Ø 35 mm

MRG 110-52
Vidage automatique 465,83 HT / **559 TTC***
Vidage manuel 424,17 HT / **509 TTC***

Vidage automatique	Vidage manuel
Blanc artic 125.0691.981 7612986**282306**	**Blanc artic** 125.0691.986 7612986**282351**
Café crème 125.0691.982 7612986**282313**	**Café crème** 125.0691.987 7612986**282368**
Platinum 125.0691.983 7612986**282320**	**Platinum** 125.0691.988 7612986**282375**
Stone 125.0691.984 7612986**282337**	**Stone** 125.0691.989 7612986**282382**
Gris ardoise mat 125.0714.288 7612986**397970**	**Gris ardoise mat** 125.0714.289 7612986**397987**
Onyx 125.0691.985 7612986**282344**	**Onyx** 125.0691.990 7612986**282399**
Noir mat 125.0690.517 7612986**275995**	**Noir mat** 125.0690.518 7612986**276602**

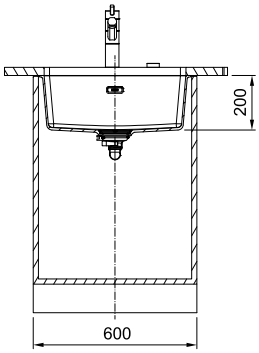

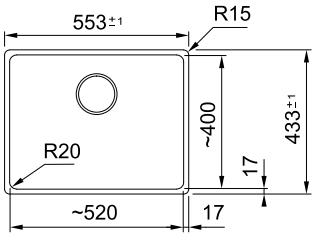

*Prix de vente indicatifs en euros HT et TTC (TVA 20%), hors montant de l'écoparticipation. Chaque revendeur fixe librement ses prix de revente.

MARIS

10 ANS DE GARANTIE

XL

Dimensions
653 x 433 mm (R15)
Découpe
620 x 400 mm (R20)
Bassin
620 x 400 x 200 mm

Caisson **700 mm**

Cache-bonde inox
et siphon gain de place
1 cuve inclus

Bouton rotatif chromé
Ø 35 mm

MRG 110-62
Vidage automatique 474,17 HT / **569 TTC***
Vidage manuel 432,50 HT / **519 TTC***

Vidage automatique	Vidage manuel
Blanc artic 125.0691.991 7612986**282474**	**Blanc artic** 125.0691.997 7612986**282535**
Café crème 125.0691.992 7612986**282481**	**Café crème** 125.0691.998 7612986**282542**
Platinum 125.0691.993 7612986**282498**	**Platinum** 125.0691.999 7612986**282559**
Stone 125.0691.994 7612986**282504**	**Stone** 125.0692.000 7612986**282566**
Gris ardoise mat 125.0714.290 7612986**397994**	**Gris ardoise mat** 125.0714.341 7612986**398908**
Onyx 125.0691.995 7612986**282511**	**Onyx** 125.0692.001 7612986**282573**
Noir mat 125.0691.996 7612986**282528**	**Noir mat** 125.0692.002 7612986**282580**

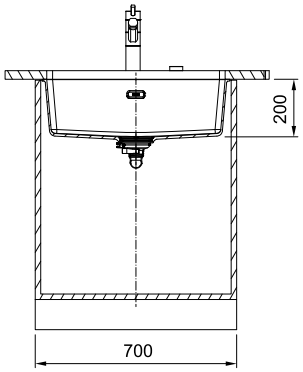

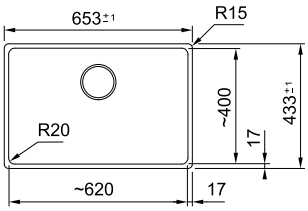

MARIS

10 ANS DE GARANTIE

XL

Dimensions
753 x 433 mm (R15)
Découpe
720 x 400 mm (R20)
Bassin
720 x 400 x 200 mm

Caisson **800 mm**

Cache-bonde inox
et siphon gain de place
1 cuve inclus

Bouton rotatif chromé
Ø 35 mm

MRG 110-72
Vidage automatique 540,83 HT / **649 TTC***
Vidage manuel 490,83 HT / **589 TTC***

Vidage automatique	Vidage manuel
Blanc artic 125.0691.960 7612986**282702**	**Blanc artic** 125.0692.016 7612986**282764**
Café crème 125.0692.011 7612986**282719**	**Café crème** 125.0692.017 7612986**282771**
Platinum 125.0692.012 7612986**282726**	**Platinum** 125.0692.018 7612986**282788**
Stone 125.0692.013 7612986**282733**	**Stone** 125.0692.019 7612986**282795**
Gris ardoise mat 125.0714.342 7612986**398915**	**Gris ardoise mat** 125.0714.343 7612986**398922**
Onyx 125.0692.014 7612986**282740**	**Onyx** 125.0692.020 7612986**282801**
Noir mat 125.0692.015 7612986**282757**	**Noir mat** 125.0692.021 7612986**282818**

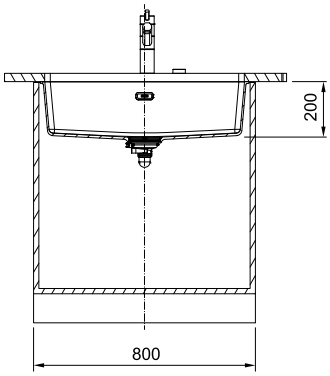

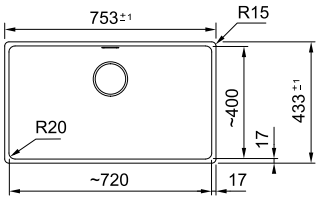

*Prix de vente indicatifs en euros HT et TTC (TVA 20%), hors montant de l'écoparticipation. Chaque revendeur fixe librement ses prix de revente.

MARIS

10 ANS DE GARANTIE

Dimensions
553 x 433 mm (R15)
Découpe
520 x 400 mm (R20)
Bassins
340 x 400 x 200 mm
150 x 400 x 150 mm

Caisson **600 mm**

Cache-bonde inox
et siphon gain de place
2 cuves inclus

Bouton rotatif chromé Ø 35 mm

Vidage automatique sur la cuve
de gauche uniquement

Vidage automatique

Blanc artic
125.0692.022
7612986**282825**

Café crème
125.0692.023
7612986**282832**

Platinum
125.0692.024
7612986**282849**

Stone
125.0692.025
7612986**282856**

Gris ardoise mat
125.0714.346
7612986**398946**

Onyx
125.0692.026
7612986**282863**

Noir mat
125.0692.027
7612986**282870**

MRG 160-34-15
Vidage automatique 524,17 HT / **629 TTC***

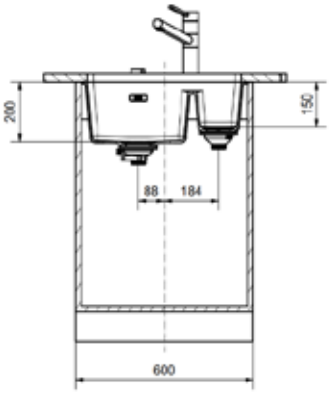

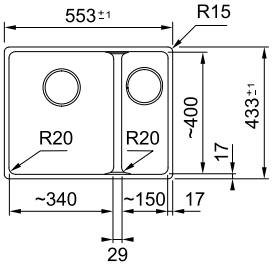

MARIS

10 ANS DE GARANTIE

Dimensions
753 x 433 mm (R15)
Découpe
720 x 400 mm (R20)
Bassins
2 x 346 x 400 x 200 mm

Caisson **800 mm**

Cache-bonde inox
et siphon gain de place
2 cuves inclus

Bouton rotatif chromé
Ø 35 mm

Vidage automatique
sur la cuve de gauche
uniquement

Vidage automatique

Blanc artic
125.0692.028
7612986**282887**

Café crème
125.0692.029
7612986**282894**

Platinum
125.0692.030
7612986**282900**

Stone
125.0692.031
7612986**282917**

Gris ardoise mat
125.0714.347
7612986**398953**

Onyx
125.0692.032
7612986**282924**

Noir mat
125.0692.038
7612986**282931**

Vidage manuel

Blanc artic
125.0692.039
7612986**282948**

Café crème
125.0692.040
7612986**282955**

Platinum
125.0692.051
7612986**282962**

Stone
125.0692.052
7612986**282979**

Gris ardoise mat
125.0714.348
7612986**398960**

Onyx
125.0692.053
7612986**282986**

Noir mat
125.0692.054
7612986**282993**

MRG 120-35-35
Vidage automatique 557,50 HT / **669 TTC***
Vidage manuel 507,50 HT / **609 TTC***

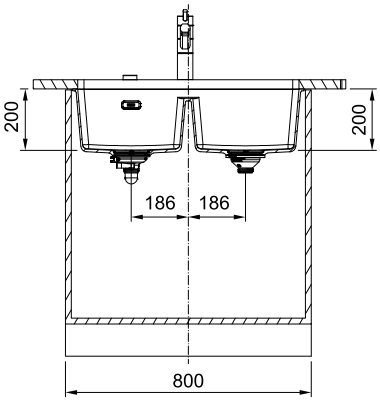

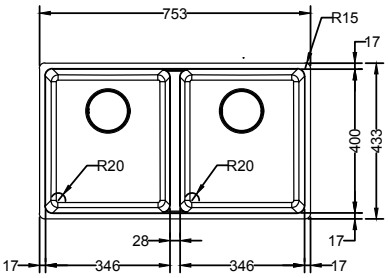

*Prix de vente indicatifs en euros HT et TTC (TVA 20%), hors montant de l'écoparticipation. Chaque revendeur fixe librement ses prix de revente.

Cuves Maris

Fragranite / À fleur

Accessoires en option

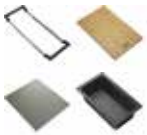

112.0655.483
7612980**084627**
Kit n°3 All-in
259 TTC* / 215,83 HT

112.0030.882
7612980**241574**
Égouttoir pliable
Rollmat XXL Inox
468 x 420 mm
172 TTC* / 143,33 HT

115.0653.298
7612986**056051**
Active L à bec
Chrome
399 TTC* / 332,50 HT

Mixez les cuves Fragranite avec nos vidages couleurs finition PVD p412/413.

Retrouvez également nos vidages noirs mats p. 410/411 et produits d'entretien p. 404.

Flashez moi pour en savoir plus

*Prix de vente indicatifs en euros HT et TTC (TVA 20%), hors montant de l'écoparticipation. Chaque revendeur fixe librement ses prix de revente.

MARIS

10 ANS DE GARANTIE

XL

Dimensions **553 x 433 mm**
Découpe
540 x 428 mm (R15)
A fleur **554 x 434 mm (R17,5)**
Profondeur **7,5 mm**
Bassin
520 x 400 x 200 mm

Caisson **600 mm**

Cache-bonde inox
et siphon gain de place
1 cuve inclus

Bouton rotatif chromé
Ø 35 mm

Vidage automatique

Blanc artic
135.0691.506
7612986**280760**

Noir mat
135.0691.507
7612986**280777**

Vidage manuel

Blanc artic
135.0691.504
7612986**280746**

Noir mat
135.0691.505
7612986**280753**

MRG 210-52
Vidage automatique 465,83 HT / **559 TTC***
Vidage manuel 424,17 HT / **509 TTC***

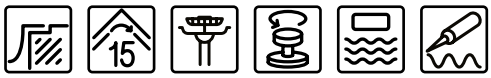

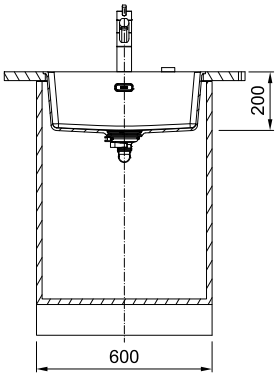

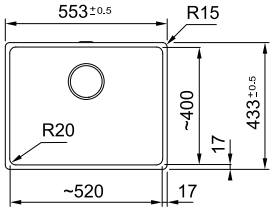

Se pose uniquement à fleur

MARIS

10 ANS DE GARANTIE

XL

Dimensions **753 x 433 mm**
Découpe
740 x 428 mm (R15)
A fleur **754 x 434 mm (R17,5)**
Profondeur **7,5 mm**
Bassin
720 x 400 x 200 mm

Caisson **800 mm**

Cache-bonde inox
et siphon g104ain de
place
1 cuve inclus

Bouton rotatif chromé
Ø 35 mm

Vidage automatique

Blanc artic
135.0691.634
7612986**281026**

Noir mat
135.0691.635
7612986**281033**

Vidage manuel

Blanc artic
135.0691.632
7612986**281002**

Noir mat
135.0691.633
7612986**281019**

MRG 210-72
Vidage automatique 540,83 HT / **649 TTC***
Vidage manuel 490,83 HT / **589 TTC***

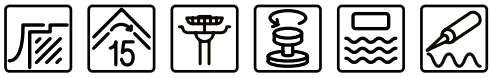

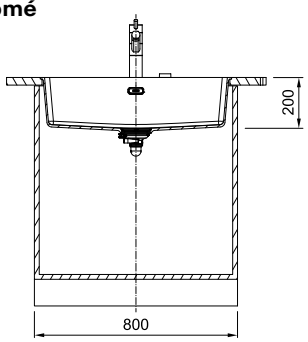

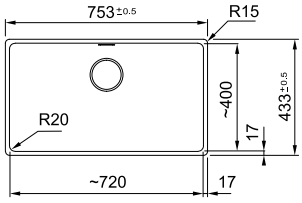

Se pose uniquement à fleur

*Prix de vente indicatifs en euros HT et TTC (TVA 20%), hors montant de l'écoparticipation. Chaque revendeur fixe librement ses prix de revente.

Cuves Maris

Fragranite / À encastrer

Accessoires en option

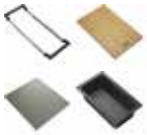

112.0655.483
7612980**084627**
Kit n°3 All-in
259 TTC* / 215,83 HT

112.0030.882
7612142**241574**
Égouttoir pliable
Rollmat XXL Inox
468 x 420 mm
172 TTC* / 143,33 HT

112.0595.334
7612985**746939**
Planche à découper
(bambou)
280 x 532 mm
101 TTC* / 84,17 HT

115.0653.401
7612986**056563**
Active J à douchette
Chrome
439 TTC* / 365,83 HT

Vous trouverez
d'autres finitions
de bouton s p. 496
ainsi que des options
de vidages noirs
mats p. 497/498

Flashez moi
pour en savoir
plus

MARIS

10 ANS DE GARANTIE

Dimensions **440 x 500 mm**
Découpe **420 x 480 mm (R15)**
Bassin **390 x 400 x 200 mm**

Caisson **450 mm**

Vidage automatique

Cache-bonde inox
et siphon gain de place
1 cuve inclus

Bouton rotatif
chromé Ø 35 mm

Blanc artic
114.0665.219
7612986**151558**

Café crème
114.0665.245
7612986**151572**

Platinum
114.0665.248
7612986**152302**

Stone
114.0665.246
7612986**151589**

Gris ardoise mat
114.0714.349
7612986**398977**

Onyx
114.0665.247
7612986**151596**

Noir mat
114.0665.244
7612986**151565**

MRG 610-39
465,83 HT / **559 TTC***

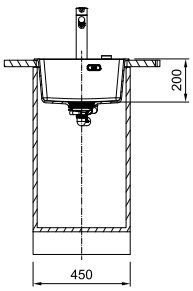

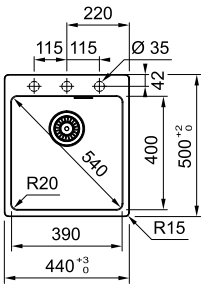

*Prix de vente indicatifs en euros HT et TTC (TVA 20%), hors montant de l'écoparticipation. Chaque revendeur fixe librement ses prix de revente.

MARIS

10 ANS DE GARANTIE

XL

Dimensions **590 x 500 mm**
Découpe **570 x 480 mm (R15)**
Bassin **540 x 400 x 200 mm**

Caisson **600 mm**

Vidage automatique

Cache-bonde inox
et siphon gain de place
1 cuve inclus

Bouton rotatif chromé
Ø 35 mm

Blanc artic
114.0665.249
7612986**152319**

Café crème
114.0665.281
7612986**152333**

Platinum
114.0665.284
7612986**152364**

Stone
114.0665.282
7612986**152340**

Gris ardoise mat
114.0714.350
7612986**398984**

Onyx
114.0665.283
7612986**152357**

Noir mat
114.0665.250
7612986**152326**

MRG 610-54
490,83 HT / **589 TTC***

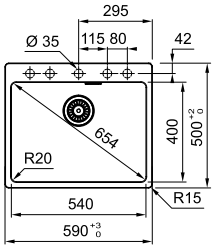

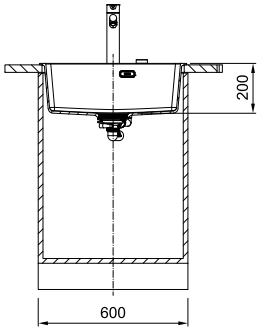

MARIS

10 ANS DE GARANTIE

XL

Dimensions **780 x 500 mm**
Découpe **760 x 480 mm (R15)**
Bassin **730 x 400 x 200 mm**

Caisson **800 mm**

Vidage automatique

Cache-bonde inox
et siphon gain de place
1 cuve inclus

Bouton rotatif
chromé Ø 35 mm

Blanc artic
114.0665.287
7612986**152371**

Café crème
114.0665.289
7612986**152395**

Platinum
114.0665.292
7612986**152425**

Stone
114.0665.290
7612986**152401**

Gris ardoise mat
114.0714.373
7612986**398991**

Onyx
114.0665.291
7612986**152418**

Noir mat
114.0665.288
7612986**152388**

MRG 610-73
540,83 HT / **649 TTC***

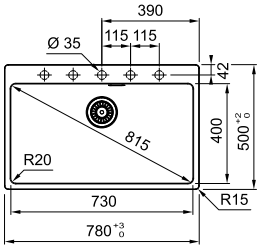

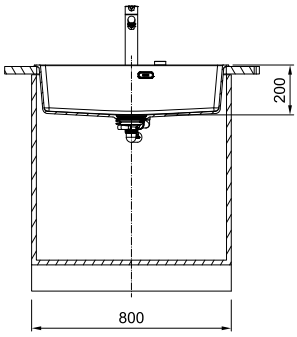

MARIS

10 ANS DE GARANTIE

Dimensions
760 x 500 mm
Découpe
740 x 480 mm (R15)
Bassins
2 x 340 x 400 x 200 mm

Caisson **800 mm**

Vidage automatique

Cache-bonde inox
et siphon gain de place
2 cuves inclus

Bouton rotatif
chromé Ø 35 mm

Blanc artic
114.0665.294
7612986**152432**

Café crème
114.0665.295
7612986**152449**

Platinum
114.0665.296
7612986**152456**

Stone
114.0665.298
7612986**152470**

Gris ardoise mat
114.0714.376
7612986**399004**

Onyx
114.0665.297
7612986**152463**

Noir mat
114.0665.299
7612986**152487**

MRG 620-34-34
565,83 HT / **679 TTC***

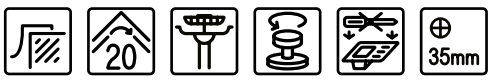

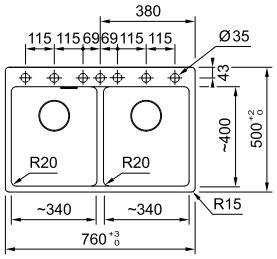

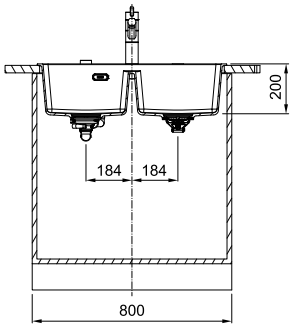

*Prix de vente indicatifs en euros HT et TTC (TVA 20%), hors montant de l'écoparticipation. Chaque revendeur fixe librement ses prix de revente.

Maris Care
Cuve Fragranite

Ouvrir de nouvelles perspectives
pour une cuisine accessible

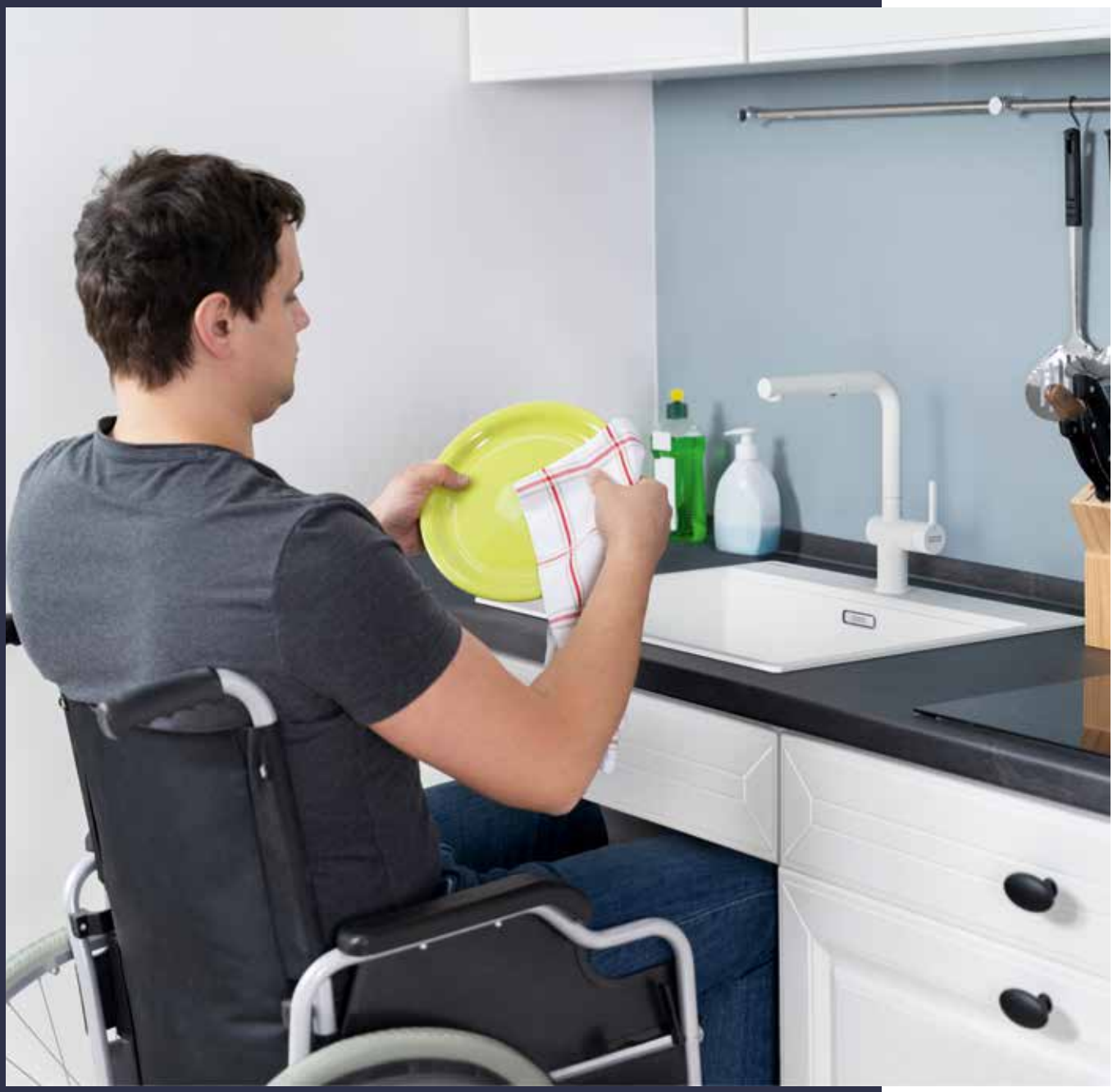

Présentation de la nouvelle cuve Maris MRG 610-60 Care – un témoignage de l'engagement de Franke envers un design inclusif. Conçue avec précision et fabriquée à partir du matériau emblématique Fragranite de Franke, cette cuve peu profonde offre un accès facile et une commodité optimale pour les utilisateurs en fauteuil roulant ou pour ceux qui préfèrent s'asseoir lors de la préparation des repas.

De plus, son rebord supérieur intégré, conçu pour accueillir des accessoires dédiés, assure une expérience de préparation culinaire plus confortable et ergonomique pour tous les utilisateurs.

MARIS

NEW

MRG 610-60 CARE
490,83 HT / **589 TTC***

Dimensions **635 x 559 mm**
Découpe **615 x 539 mm (R15)**
Bassin **596 x 422 x 127 mm**

Caisson **700 mm**

Vidage automatique rotatif chromé

Blanc artic
114.0725.748
7612986**456493**

Stone
114.0725.751
7612986**456608**

Noir mat
114.0725.752
7612986**456615**

Avec une profondeur de cuve de seulement **12,7 cm**, cet évier offre un accès optimal, permettant aux personnes à mobilité réduite de faire la vaisselle ou d'autres tâches en tout confort.

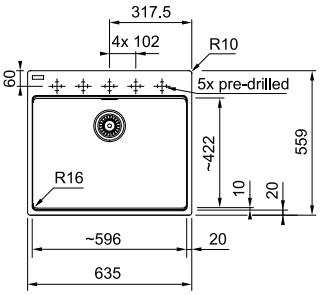

Accessoires en option

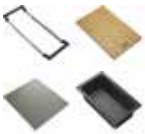

112.0655.483
7612980**084627**
Kit n°3 All-in
259 TTC* / 215,83 HT

112.0066.060
7612980**052851**
Panier égouttoir inox
192 TTC* / 160,00 HT

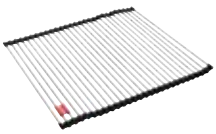

112.0080.355
7612980**499175**
Rollmat inox
468 x 440 mm
182 TTC* / 151,67 HT

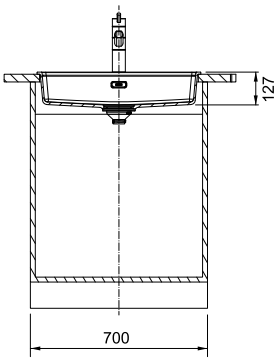

*Prix de vente indicatifs en euros HT et TTC (TVA 20%), hors montant de l'écoparticipation. Chaque revendeur fixe librement ses prix de revente.

Cuves Urbis

Fragranite / À encastrer

Accessoires en option

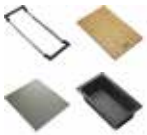

112.0655.483
7612980**084627**
Kit n°3 All-in
259 TTC* / 215,83 HT

112.0066.060
7612980**052851**
Panier égouttoir inox
192 TTC* / 160,00 HT

112.0595.334
7612985**746939**
Planche à découper (bambou)
280 x 532 mm
101 TTC* / 84,17 HT

115.0653.382
7612986**056396**
Active L à douchette
Noir mat
549 TTC* / 457,50 HT

Retrouvez nos vidages noirs p. 497/498

*Prix de vente indicatifs en euros HT et TTC (TVA 20%), hors montant de l'écoparticipation. Chaque revendeur fixe librement ses prix de revente.

MARIS

10 ANS DE GARANTIE

XL

Dimensions **560 x 500 mm**
Découpe **540 x 480 mm**
Bassin **503 x 425 x 230 mm**

Caisson **600 mm**

Vidage automatique

Bouton rotatif chromé Ø 35 mm

Blanc artic
114.0691.636
7612986**281040**

Stone
114.0691.638
7612986**281064**

Gris ardoise mat
114.0714.380
7612986**399028**

Onyx
114.0691.639
7612986**281071**

Noir mat
114.0691.640
7612986**281088**

UBG 610-50
465,83 HT / **559 TTC***

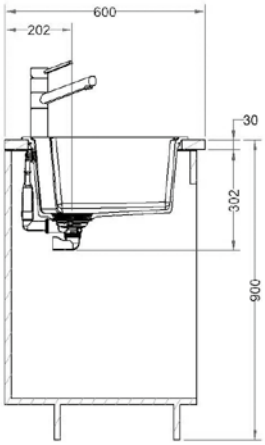

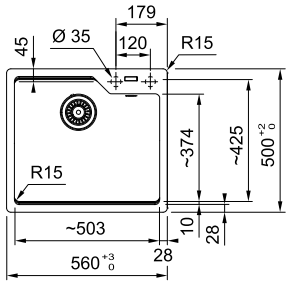

MARIS

10 ANS DE GARANTIE

XL

Dimensions **780 x 500 mm**
Découpe **760 x 480 mm**
Bassin **723 x 425 x 230 mm**

Caisson **800 mm**

Vidage automatique

Bouton rotatif chromé Ø 35 mm

Blanc artic
114.0691.661
7612986**281095**

Stone
114.0691.662
7612986**281101**

Gris ardoise mat
114.0714.381
7612986**399035**

Onyx
114.0691.663
7612986**281118**

Noir mat
114.0691.664
7612986**281125**

UBG 610-72
507,50 HT / **609 TTC***

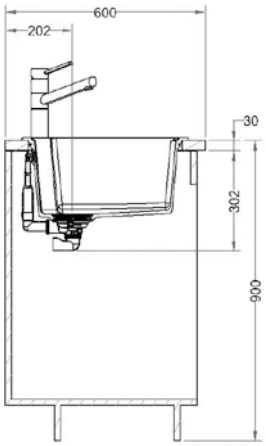

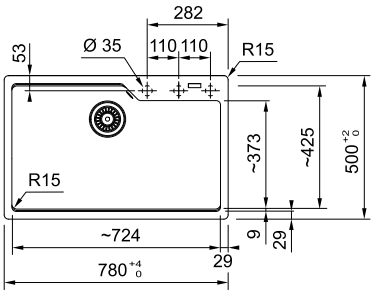

Information sur l'installation du mitigeur

Afin de vous permettre d'installer le mitigeur de façon durable et qualitative, une entretoise vous est fournie dans le sachet du vidage. Référez-vous à la notice pour l'installer correctement. Il est conseillé de fixer le mitigeur avant d'insérer la cuve dans le plan de travail.

Veillez à bien conserver cette entretoise !

*Prix de vente indicatifs en euros HT et TTC (TVA 20%), hors montant de l'écoparticipation. Chaque revendeur fixe librement ses prix de revente.

Cuves Rotondo

Fragranite / À encastrer

Accessoires en option

112.0017.900
7612213**092579**
Planche à découper
Verre 280 x 408 mm
162 TTC* / 135,00 HT

112.0008.448
7612211**030665**
Panier à vaisselle
CORUNI Inox
101 TTC* / 84,17 HT

115.0347.111
7612981**379315**
Novara Plus à douchette
Chrome
209 TTC* / 174,17 HT

*Prix de vente indicatifs en euros HT et TTC (TVA 20%), hors montant de l'écoparticipation. Chaque revendeur fixe librement ses prix de revente.

10 ANS DE GARANTIE

ROG 610-40
432,50 HT / **519 TTC***

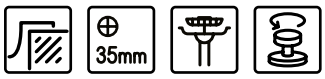

Dimensions **Ø 510 mm**
Découpe **Ø 493 mm**
Bassin **Ø 400 x 200 mm**

Caisson **450 mm**

Vidage automatique

Bouton rotatif Inox

Blanc artic
114.0153.179
7612315**075876**

Gris ardoise mat
114.0714.379
7612986**399011**

Onyx
114.0637.938
7612985**953702**

Noir mat
114.0694.904
7612986**304244**

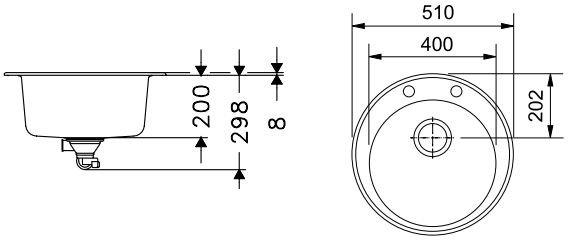

*Prix de vente indicatifs en euros HT et TTC (TVA 20%), hors montant de l'écoparticipation. Chaque revendeur fixe librement ses prix de revente.

Cuves Fraceram

KubusX KXK 112
Mythos MTK 116
Belfast BFK 117

Les cuves Céramique

Les qualités de la Céramique

Hygiénique
La céramique utilisée dans la fabrication de nos éviers est de qualité fine et non poreuse.

Résistante à la chaleur
La céramique est un matériau incombustible.

Robuste
Grâce à la dureté de l'émail, la céramique ne craint ni les chocs thermiques, ni les rayures. Eviter de couper directement sur l'évier mais de préférence sur une planche à découper.

Compte-tenu des procédés de fabrication, les cotes techniques peuvent varier de quelques millimètres, nous vous conseillons d'attendre la réception du produit avant d'effectuer la découpe.

Nettoyage

La possibilité d'adhérence de la saleté ou de l'eau est quasiment inexistante. Tous les résidus s'éliminent donc aisément. Une éponge qui gratte et une poudre qui récure, et l'évier retrouve toute sa jeunesse.

Profitez de notre Set entretien éviers couleurs composé d'une crème et d'un chiffon microfibre. Idéal et spécialement conçu pour l'entretien quotidien des éviers Fragranit, Tectonite® et **céramique.**

Set d'entretien avec nettoyant pour éviers et cuves Fragranite, **Fraceram** et Tectonite® (flacon de 250 ml) et chiffon en microfibre

Set entretien éviers couleurs	112.0695.783 7612986**308297**	25,00 HT **30 TTC***

*Prix de vente indicatifs en euros HT et TTC (TVA 20%), hors montant de l'écoparticipation. Chaque revendeur fixe librement ses prix de revente.

Tour d'horizon

MYTHOS

Caisson : 500 mm	Caisson : 600 mm	Caisson : 800 mm
NEW **KXK 110-41 (**)** p. 114	NEW **KXK 110-51 (**)** p. 115	
	NEW **KXK 160-37-12 (**)** p. 115	NEW **KXK 110-71 (**)** p. 115
	 MTK 610-50 (****) p. 116	
	 BAK 710 (****) p. 117	
	NEW **BFK 720-36-36 (****)** p. 117	

(**) Sous plan (****) À encastrer

KubusX
Cuve Fraceram

Une céramique élégante au service
d'une fonctionnalité exceptionnelle

Les cuves KubusX en Fraceram apportent une touche moderne et élégante aux cuves sous-plan céramiques traditionnelles. Leur design exceptionnel allie raffinement contemporain et fonctionnalité pratique.

Design élégant et exceptionnel

Cuves céramiques sous-plan traditionnelles aux lignes carrées raffinées, s'intégrant parfaitement à tous les styles de cuisine pour un rendu intemporel.

Conçu pour performer

Une cuve grand format qui facilite le nettoyage des grandes casseroles et poêles, rendant la préparation des repas simple et efficace.

Matériau de haute qualité

Le Fraceram est extrêmement durable grâce à sa haute résistance aux éclats. Sa surface émaillée garantit un nettoyage facile et hygiénique.

Des couleurs uniques et un design épuré

Une sélection soignée de 4 couleurs qui offre une liberté d'expression inégalée pour la conception de cuisines.

*Prix de vente indicatifs en euros HT et TTC (TVA 20%), hors montant de l'écoparticipation. Chaque revendeur fixe librement ses prix de revente.

NEW Cuves KubusX

Fraceram / Sous-plan

Accessoires en option

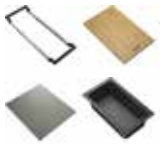

112.0655.483
7612986**084627**
Kit n°3 All-in
259 TTC* / 215,83 HT

112.0188.653
761298**058422**
Egouttoir amovible
333 x 417 x 22 mm
192 TTC* / 160,00 HT

112.0030.882
7612142**241574**
Égouttoir pliable
ROLLMAT XXL
468 x 420 mm
172 TTC* / 143,33 HT

112.0735.488
7612986**498134**
Planche à découper
ERABLE
412 x 240 x 26 mm
152 TTC* / 126,67 HT

115.0472.959
7612981**831998**
Pescara XL Semi-Pro
à douchette
Inox
769 TTC* / 640,83 HT

MYTHOS

15 ANS DE GARANTIE

KXK 110-41
599,17 HT / **719 TTC***

Dimensions **445 x 454 mm**
Découpe **395 x 390 mm**
Bassins **405 x 400 x 190 mm**

Caisson **500 mm**

Vidage manuel

Disponible à partir d'Avril 2025

Blanc uni brillant
126.0735.699
7612979**123388**

Vanilla brillant
126.0735.700
7612979**123395**

Anthracite mat
126.0735.911
7612979**123401**

Onyx brillant
126.0735.912
7612979**123418**

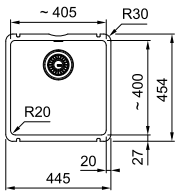

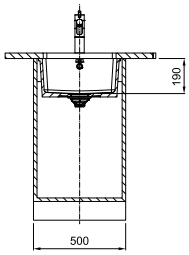

Compte tenu des procédés de fabrication, les cotes techniques peuvent varier de quelques millimètres, nous vous conseillons d'attendre la réception du produit avant d'effectuer la découpe.

*Prix de vente indicatifs en euros HT et TTC (TVA 20%), hors montant de l'écoparticipation. Chaque revendeur fixe librement ses prix de revente.

MYTHOS

15 ANS DE GARANTIE

KXK 110-51
682,50 HT / **819 TTC***

Dimensions **545 x 454 mm**
Découpe **495 x 390 mm**
Bassin **505 x 400 x 190 mm**

Caisson **600 mm**

Vidage manuel

Disponible à partir d'Avril 2025

Blanc uni brillant
126.0735.913
7612979**123425**

Vanilla brillant
126.0735.914
7612979**123432**

Anthracite mat
126.0735.915
7612979**123449**

Onyx brillant
126.0735.916
7612979**123456**

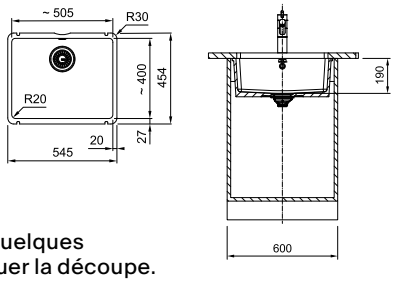

Compte tenu des procédés de fabrication, les cotes techniques peuvent varier de quelques millimètres, nous vous conseillons d'attendre la réception du produit avant d'effectuer la découpe.

MYTHOS

15 ANS DE GARANTIE

KXK 110-71
740,83 HT / **889 TTC***

Dimensions **745 x 454 mm**
Découpe **695 x 390 mm**
Bassin **705 x 400 x 190 mm**

Caisson **800 mm**

Vidage manuel

Disponible à partir d'Avril 2025

Blanc uni brillant
126.0735.917
7612979**123463**

Vanilla brillant
126.0735.918
7612979**123470**

Anthracite mat
126.0735.919
7612979**123487**

Onyx brillant
126.0735.920
7612979**123494**

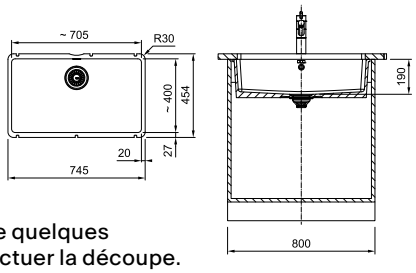

Compte tenu des procédés de fabrication, les cotes techniques peuvent varier de quelques millimètres, nous vous conseillons d'attendre la réception du produit avant d'effectuer la découpe.

MYTHOS

15 ANS DE GARANTIE

KXK 160-37-12
724,17 HT / **869 TTC***

Dimensions **545 x 454 mm**
Découpe **495 x 390 mm**
Bassins **370 x 400 x 190 mm**
120 x 400 x 120 mm

Caisson **600 mm**

Vidage manuel

Disponible à partir d'Avril 2025

Blanc uni brillant
126.0735.921
7612979**123500**

Vanilla brillant
126.0735.922
7612979**123517**

Anthracite mat
126.0735.923
7612979**123524**

Onyx brillant
126.0735.924
7612979**123531**

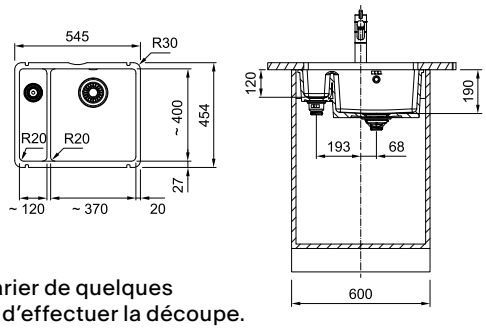

Compte tenu des procédés de fabrication, les cotes techniques peuvent varier de quelques millimètres, nous vous conseillons d'attendre la réception du produit avant d'effectuer la découpe.

*Prix de vente indicatifs en euros HT et TTC (TVA 20%), hors montant de l'écoparticipation. Chaque revendeur fixe librement ses prix de revente.

Mythos

Fraceram / À encastrer

Accessoires en option

112.0655.489
7612986**084658**
Kit n°5 All-in
359 TTC* / 299,17 HT

112.0030.882
7612142**241574**
Égouttoir pliable
ROLLMAT XXL
468 x 420 mm
172 TTC* / 143,33 HT

112.0017.900
7612213**092579**
Planche à découper
Verre 280 x 408 mm
162 TTC* / 135,00 HT
Pour utilisation à côté de la cuve

115.0590.045
7612985**727990**
Eos Neo à douchette
Inox
459 TTC* / 382,50 HT

MYTHOS

15 ANS DE GARANTIE

XL

MTK 610-50
674,17 HT / **809 TTC***

Compte-tenu des procédés de fabrication, les cotes techniques peuvent varier de quelques millimètres, nous vous conseillons d'attendre la réception du produit avant d'effectuer la découpe.

Dimensions **580 x 510 mm**
Découpe **560 x 490 mm (R10)**
Bassin **490 x 377 x 190 mm**

Caisson 600 mm

Vidage automatique

Bouton push inox Ø 35 mm

Blanc uni brillant
124.0491.099
7612981**904500**

Vanilla brillant
124.0491.100
7612981**904517**

Anthracite mat
124.0491.217
7612981**905545**

Onyx brillant
124.0491.215
7612981**905521**

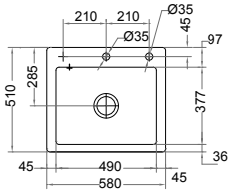

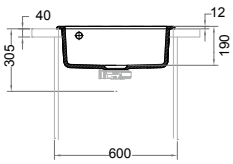

*Prix de vente indicatifs en euros HT et TTC (TVA 20%), hors montant de l'écoparticipation. Chaque revendeur fixe librement ses prix de revente.

Belfast

Fraceram / À poser

Accessoires en option

112.0655.489
7612986**084658**
Kit n°5 All-in
359 TTC* / 229,17 HT

112.0654.748
7612986**081176**
Planche noyer
230 x 442 mm
152 TTC* / 126,67 HT
Pour utilisation
à côté de la cuve

112.0030.882
7612142**241574**
Égouttoir pliable
ROLLMAT XXL
468 x 420 mm
172 TTC* / 143,33 HT
Pour utilisation
à côté de la cuve

115.0712.420
7612986**388534**
Lina L à douchette
Chrome
269 TTC* / 224,17 HT

15 ANS DE GARANTIE

BAK 710
474,17 HT / **569 TTC***

Dimensions **595 x 475 mm**
Découpe **selon gabarit**
Bassin **545 x 410 x 225 mm**

Caisson 600 mm

Vidage manuel

Attention : arrière de l'évier non émaillé

Prévoir un plan de travail un peu plus long pour une découpe sur place

Blanc uni brillant
130.0085.739
7612315**075777**

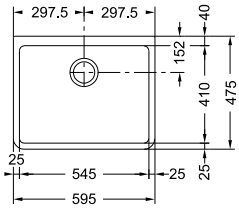

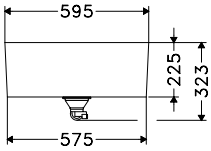

Forme évasée
des côtés

À poser sur meuble. Compte-tenu des procédés de fabrication, les cotes techniques peuvent varier de quelques mm. Nous vous conseillons de prévoir un plan de travail plus long et d'effectuer la découpe à la réception du produit. L'évier doit se poser à fleur de meuble car l'arrière n'est pas émaillé.

15 ANS DE GARANTIE

NEW

BFK 720-36-36
674,17 HT / **809 TTC***

Dimensions **793 x 489 mm**
Découpe **selon gabarit**
Bassins **2 x 364 x 445 x 195 mm**

Caisson 800 mm

Vidage manuel

Prévoir un plan de travail un peu plus long pour une découpe sur place

Pensez à installer le mitigeur avant l'évier à l'aide de la clé de fixation adaptée (non fournie avec le mitigeur)

Blanc uni brillant
130.0731.282
7612979**117653**

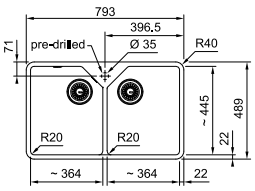

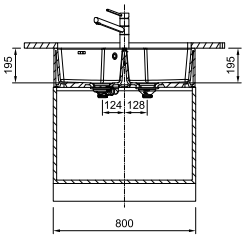

Forme évasée des côtés

À poser sur meuble. Compte-tenu des procédés de fabrication, les cotes techniques peuvent varier de quelques mm. Nous vous conseillons de prévoir un plan de travail plus long et d'effectuer la découpe à la réception du produit.

*Prix de vente indicatifs en euros HT et TTC (TVA 20%), hors montant de l'écoparticipation. Chaque revendeur fixe librement ses prix de revente.

Cuves Tectonite®

Sous plan

Sirius SID 122

Domus DMD 124

À encastrer

Sirius SID 125

Domus DMD 126

Tour d'horizon

SMART

Caisson : 450 mm	Caisson : 500 mm	Caisson : 600 mm	
SID 110-34 (**) p. 123	**DMD 110-40 (**)** p. 124	**SID 110-50 (**)** p. 123	**SID 160 (**)** p. 123
SID 610-43 (****) p. 125	**DMD 610-44 (****)** p. 127	**DMD 110-50 (**)** p. 124	**SID 610-56 (****)** p. 125
		DMD 610-54 (****) p. 125	

(*) À fleur de plan / à encastrer slimtop (**) Sous plan (***) À fleur de plan/à encastrer slimtop/sous plan (****) À encastrer

Nettoyage

Pour un entretien régulier, utilisez une éponge abrasive **pour surface fragile** et une crème récurrente. Pour les produits qui tachent fortement (carotte, thé, curry, etc...), **utilisez de l'eau de Javel diluée** puis rincez abondamment.

Évitez les chocs thermiques importants et rappelez-vous que le fond d'une casserole qui sort du feu est à une température de plusieurs centaines de degrés (utiliser un dessous de plat ou un tapis).

Résistance :
Nos cuves en Tectonite® résistent à une température de 220°C.

Attention :
Ne pas utiliser de couteau en céramique sur un évier en tectonite®.

Profitez de notre Set entretien éviers couleurs composé d'une crème et d'un chiffon microfibre. Idéal et spécialement conçu pour l'entretien des éviers fragranite, **Tectonite®** et céramique quotidiennement

Set d'entretien avec nettoyant pour éviers et cuves Fragranite, Fraceram et **Tectonite®** (flacon de 250 ml) et chiffon en microfibre

Set entretien éviers couleurs	112.0695.783 7612986**308297**	25,00 HT **30 TTC***

*Prix de vente indicatifs en euros HT et TTC (TVA 20%), hors montant de l'écoparticipation. Chaque revendeur fixe librement ses prix de revente.

SOAP

Cuves Sirius

Tectonite® / Sous-plan

Accessoires en option

112.0655.483
7612986**084627**
Kit n°3 All-in
259 TTC* /215,83 HT

112.0188.651
7612980**584215**
Égouttoir amovible
342 x 430 x 22
192 TTC* / 160,00 HT
Pour mettre à côté de la cuve

112.0030.882
7612142**241574**
Rollmat inox
468 x420 mm
172 TTC* / 143,33 HT
Pour mettre à côté de la cuve

112.0008.448
7612211**030665**
Panier à vaisselle
CORUNI Inox
101 TTC* / 84,17 HT

115.0693.230
7612986**294590**
Lina L à bec
Chrome
229 TTC* / 190,83 HT

*Prix de vente indicatifs en euros HT et TTC (TVA 20%), hors montant de l'écoparticipation. Chaque revendeur fixe librement ses prix de revente.

SMART

5 ANS DE GARANTIE

SID 110-34
282,50 HT / **339 TTC***

Dimensions **365 x 440 mm**
Découpe **340 x 410 mm (R10)**
Bassin **340 x 410 x 200 mm**

Caisson 450 mm

Siphon gain de place 1 cuve inclus

Vidage manuel

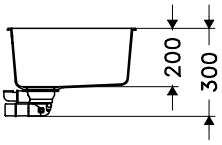

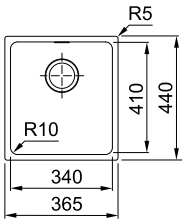

Blanc Polaire
125.0275.818
7612981**008482**

Carbone
125.0275.817
7612981**008475**

SMART

5 ANS DE GARANTIE

XL

SID 110-50
315,83 HT / **379 TTC***

Dimensions **525 x 440 mm**
Découpe **500 x 410 mm (R10)**
Bassin **500 x 410 x 200 mm**

Caisson 600 mm

Siphon gain de place 1 cuve inclus

Vidage manuel

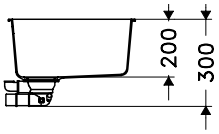

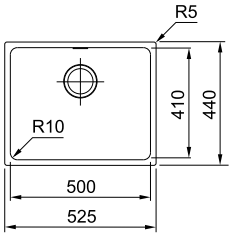

Blanc Polaire
125.0275.816
7612981**008468**

Carbone
125.0275.815
7612981**008451**

SMART

5 ANS DE GARANTIE

SID 160
357,50 HT / **429 TTC***

Dimensions **560 x 440 mm**
Découpe **535 x 410 mm (R10)**
Bassins **340 x 410 x 200 mm**
160 x 410 x 140 mm
(petite cuve toujours à droite)

Caisson 600 mm

Siphon gain de place 2 cuves inclus

Vidage manuel

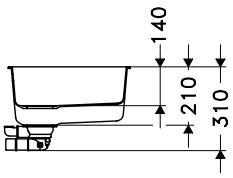

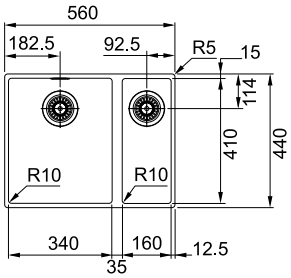

Blanc Polaire
125.0275.813
7612981**008444**

Carbone
125.0275.780
7612981**008420**

*Prix de vente indicatifs en euros HT et TTC (TVA 20%), hors montant de l'écoparticipation. Chaque revendeur fixe librement ses prix de revente.

Cuves Domus

Tectonite® / Sous-plan

Accessoires en option

112.0655.483
7612986**084627**
Kit n°3 All-in
259 TTC* / 215,83 HT

112.0188.653
761298**058422**
Egouttoir amovible
333 x 417 x 22 mm
192 TTC* / 160,00 HT
Pour mettre à côté de la cuve

112.0080.355
7612980**499175**
Rollmat inox
468 x 440 mm
182 TTC* / 151,67 HT
Pour mettre à côté de la cuve

112.0595.334
7612985**746939**
Planche à découper
(bambou)
280 x 532 mm
101 TTC* / 84,17 HT

115.0693.230
7612986**294590**
Lina L à bec
Chrome
229 TTC* / 190,83 HT

SMART

5 ANS DE GARANTIE

DMD 110-40
274,17 HT / **329 TTC***

Dimensions **440 x 440 mm**
Découpe **400 x 400 mm (R10)**
Bassin **400 x 400 x 200 mm**

Caisson 500 mm

Siphon gain de place 1 cuve inclus

Vidage manuel

Blanc Artic
114.0181.203
7612980**542918**

Graphite
114.0181.205
7612980**542932**

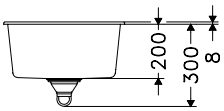

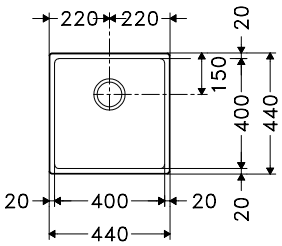

SMART

5 ANS DE GARANTIE

XL

DMD 110-50
307,50 HT / **369 TTC***

Dimensions **540 x 440 mm**
Découpe **500 x 400 mm (R10)**
Bassin **500 x 400 x 200 mm**

Caisson 600 mm

Siphon gain de place 1 cuve inclus

Vidage manuel

Blanc Artic
114.0181.206
7612980**542949**

Graphite
114.0181.208
7612980**542963**

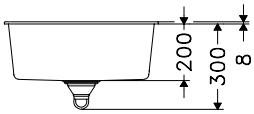

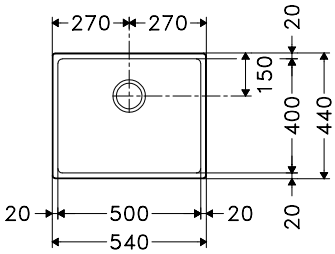

*Prix de vente indicatifs en euros HT et TTC (TVA 20%), hors montant de l'écoparticipation. Chaque revendeur fixe librement ses prix de revente.

Accessoires en option

112.0655.483
7612986**084627**
Kit n°3 All-in
259 TTC* / 215,83 HT

112.0188.651
7612980**584215**
Égouttoir amovible
342 x 430 x 22
192 TTC* / 160,00 HT
Pour mettre à côté de la cuve

112.0595.334
7612985**746939**
Planche à découper
(bambou)
280 x 532 mm
101 TTC* / 84,17 HT

115.0712.420
7612986**388534**
Lina L à douchette
Chrome
269 TTC* / 224,17 HT

SMART

5 ANS DE GARANTIE

SID 610-43
257,50 HT / **309 TTC***

Dimensions **430 x 530 mm**
Découpe **410 x 495 mm (R10)**
Bassin **360 x 372 x 200 mm**

Caisson 500 mm

Vidage manuel

Blanc artic
143.0638.136
7612985**957649**

Urban grey
143.0689.967
7612986**274561**

Carbone
143.0638.133
7612985**957618**

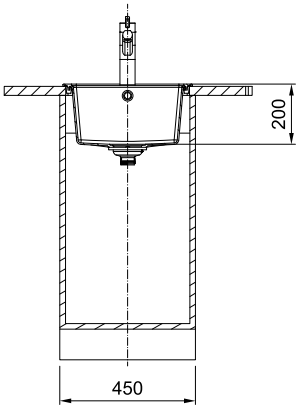

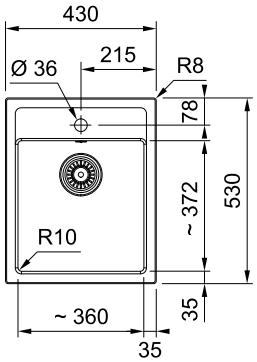

SMART

5 ANS DE GARANTIE

XL

SID 610-56
274,17 HT / **329 TTC***

Dimensions **560 x 530 mm**
Découpe **540 x 510 mm**
Bassin **490 x 370 x 200 mm**

Caisson 600 mm

Vidage manuel

Blanc artic
114.0204.650
7612980**689859**

Urban grey
143.0689.970
7612986**274578**

Carbone
114.0204.651
7612980**689866**

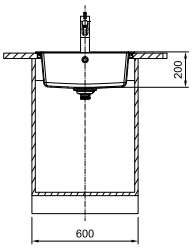

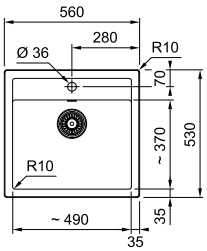

*Prix de vente indicatifs en euros HT et TTC (TVA 20%), hors montant de l'écoparticipation. Chaque revendeur fixe librement ses prix de revente.

Cuves Domus

Tectonite® / À encastrer

Accessoires en option

112.0655.483
7612986**084627**
Kit n°3 All-in
259 TTC* / 215,83 HT

112.0188.653
7612980**58422**
Egouttoir amovible
333 x 417 x 22 mm
192 TTC* / 160,00 HT
Pour mettre à côté de la cuve

112.0080.355
7612980**499175**
Rollmat inox
468 x 440 mm
182 TTC* / 151,67 HT
Pour mettre à côté de la cuve

112.0595.334
7612985**746939**
Planche à découper (bambou)
280 x 532 mm
101 TTC* / 84,17 HT

115.0712.420
7612986**388534**
Lina L à douchette
Chrome
269 TTC* / 224,17 HT

*Prix de vente indicatifs en euros HT et TTC (TVA 20%), hors montant de l'écoparticipation. Chaque revendeur fixe librement ses prix de revente.

SMART

5 ANS DE GARANTIE

Dimensions **440 x 440 mm**
Découpe **420 x 420 mm**
Bassin **400 x 400 x 200 mm**

Caisson 500 mm

Vidage manuel

Blanc artic
114.0180.705
7612980**539307**

Graphite
114.0180.707
7612980**539321**

DMD 610-44
249,17 HT / **299 TTC***

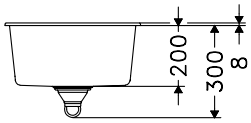

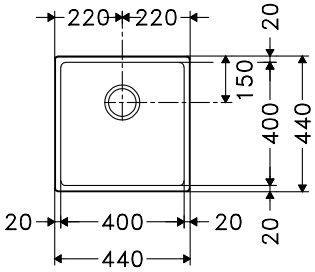

Pour une épaisseur de plan de travail maxi 30 mm avec découpe en biais du plan de travail à 45° au niveau du trop-plein

SMART

5 ANS DE GARANTIE

XL

Dimensions **540 x 440 mm**
Découpe **520 x 420 mm**
Bassin **500 x 400 x 200 mm**

Caisson 600 mm

Vidage manuel

Blanc artic
114.0180.708
7612980**539338**

Graphite
114.0180.711
7612980**539369**

DMD 610-54
265,83 HT / **319 TTC***

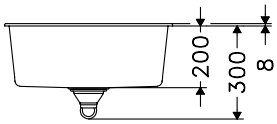

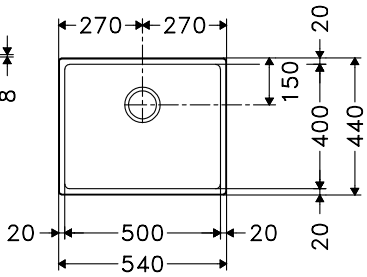

Pour une épaisseur de plan de travail maxi 30 mm avec découpe en biais du plan de travail à 45° au niveau du trop-plein

*Prix de vente indicatifs en euros HT et TTC (TVA 20%), hors montant de l'écoparticipation. Chaque revendeur fixe librement ses prix de revente.

A HACER COSAS QUE AMAS
LA VIDA ES SIMPLE
VIAJA SEGURIDAD
LA VIDA ES CORTA.
COMPARTE TU PASIÓN.

Eviers Inox

Eviers à encastrer Slimtop

Mythos MYX 134
Argos AGX 136
Neptune NEX 138

Eviers à encastrer

Smart SRX 140
Spark SKN 142
Flash Auto FLN 146
Flash Manu FLN 148
Flash 435 FLN 150

Evier à poser

Man MAN 151

Evier à encastrer d'angle

Spark SKX 153

Les éviers en Inox

Trois choix d'installation

Evier à encastrer slimtop

Slimtop : le compromis entre la facilité de pose d'un évier à encastrer classique et le rendu esthétique d'une pose affleurante grâce à une épaisseur ultra-slim des bords de l'évier. Ce concept de montage d'évier à affleurer par le dessus ne nécessite qu'une simple découpe dans le plan de travail. Le bord parfaitement lisse donne un look moderne.

Evier à encastrer

Franke vous offre un vaste choix d'éviers à encastrer. Ils sont installés par le dessus avec une découpe prévue pour un bord reposant sur le plan de travail.

Evier à fleur de plan

Le rebord de l'évier vient reposer dans le lamage effectué sur le plan de travail au même niveau que ce dernier. La découpe et le lamage du plan doivent être effectués scrupuleusement à l'aide du gabarit ou d'un plan côté.

* Plan de découpe disponible sur www.franke.fr

Inox brossé
Le matériau le plus utilisé dans le monde pour les éviers. Une finition intemporelle et indémodable qui se patinera avec le temps.

Inox-Dekor®
De sa surface finement tramée, il tire ses qualités de résistance. Il est peu sensible aux rayures et aux traces laissées par l'eau.

Inox Lisse

Le plus Franke: Vidage turbo
Forme destinée à recevoir la bonde emboutie directement en fond de cuve

- **Rapidité** - plus facile à monter, la bonde se visse directement sous l'évier
- **Efficacité** - le débit d'eau est supérieur à un vidage classique
- **Hygiène** - Le panier de bonde intégré évite la prolifération de bactéries et facilite le nettoyage.

Montage de broyeur non compatible.

Entretien

On croit souvent que l'Inox résiste à toutes les agressions. Il faut toutefois savoir que certains produits (chlore, brome, iode, produits photo, nettoyants pour métaux, etc ...) peuvent abîmer l'Inox. Évitez donc de couper directement sur l'évier mais de préférence sur une planche à découper.
Assurez un nettoyage régulier à l'éponge en utilisant une crème d'entretien liquide.

Ne pas employer de Javel car ce produit tache l'Inox s'il n'est pas rincé immédiatement et abondamment.
Faites des gestes réguliers et n'hésitez pas à frotter pour faire disparaître les traces laissées par des aliments. N'oubliez pas la bonde et le panier.

Si votre évier est en Inox Dekor® : par l'aspect légèrement structuré de sa surface, cette finition présente l'avantage de ne pas se rayer facilement. Au contraire, lors de votre entretien quotidien, **nous vous recommandons l'emploi de la partie «grattante» de votre éponge** - là aussi en effectuant des gestes réguliers. Il se peut que vous releviez des traces d'oxydation superficielles. Celles-ci sont dues en général à des particules métalliques arrivant par la canalisation. Il s'agit d'un phénomène classique et sans gravité. Ces traces s'éliminent facilement en frottant avec l'éponge et la crème.

Afin d'éviter les dépôts de calcaire, il est recommandé de sécher l'évier avec un chiffon ou un essuie-tout.

Attention : nous vous déconseillons le stockage sous la cuve de produits volatils tels que : acide chlorhydrique, eau de Javel, ammoniac, détartrants, et tous les produits chlorés, iodés ou bromés qui peuvent attaquer le dessous de votre bassin (ou évier).

Si votre eau est calcaire

Le calcaire déposé par l'eau peut former un dépôt poreux sur les éviers, absorbant les taches et donnant un aspect sale.

Un nettoyage régulier avec de l'eau tiède vinaigrée ou un détartrant est indispensable, en insistant sur l'embase de la robinetterie.

Les éviers en inox structuré simplifient cet entretien grâce à leur résistance au frottement.

En cas d'eau très calcaire, l'installation d'un adoucisseur est recommandée.

Siphon compris
Tous nos éviers sont fournis avec siphon inclus.

Set d'entretien avec nettoyant pour éviers et cuves inox (flacon de 250 ml) et chiffon en microfibre

Set entretien éviers inox	112.0695.786 7612986**308501**	25 HT **30 TTC***

*Prix de vente indicatifs en euros HT et TTC (TVA 20%), hors montant de l'écoparticipation. Chaque revendeur fixe librement ses prix de revente.

Tour d'horizon

	Caisson : 450 mm	Caisson : 500 mm	Caisson : 600 mm
MYTHOS			MYX 211-86 (*) p. 135 MYX 251-86 (*) p. 135
MARIS		AGX 211-86 (*) p. 137	AGX 211-100 (*) p. 137 AGX 251 (*) p. 137 NEW NEX 211-86 (*) p. 139 NEW NEX 251 (*) p. 139
SMART	SRX 611-86 (****) SRL 611-86 (****) p. 141 NEW SKN 610-37 (****) p. 143 SKX 611-62 (****) SKL 611-62 (****) p. 143 SKX 611-86 (****) SKL 611-86 (****) p. 144 NEW SKX 611-78 (****) SKL 611-78 (****) p. 143		SRX 611-86L (****) SRL 611-86L (****) p. 141 SRX 651 (****) SRL 651 (****) p. 141 NEW SKX 611-XLC (****) SKL 611-XLC (****) p. 144 SKX 611-XL (****) SKL 611-XL (****) p. 144 SKX 651 (****) p. 145
	FLN 611-62 (****) FLL 611-62 (****) p. 146-148 NEW FLN 611-78 (****) FLL 611-78 (****) p. 146-148 FLN 611-86 (****) FLL 611-86 (****) p. 147-149 FLN 611-62/44 (****) p. 150 FLN 611-78/44 (****) p. 150 FLN 611-86/44 (****) p. 150		NEW FLN 611-XLC (****) FLL 611-XLC (****) p. 146-148 FLN 611-XL (****) FLL 611-XL (****) p. 147-149 FLN 651 (****) p. 147-149 SKX 651-E (****) p. 153

(*) À fleur de plan / à encastrer slimtop (**) Sous plan (***) À fleur de plan/à encastrer slimtop/sous plan (****) À encastrer (*****) À poser

Caisson : 800 mm	Caisson : 900 mm	Caisson : 1000 mm	Caisson : 1200 mm	Caisson : 1400 mm
MYX 221 (*) p. 135				
AGX 221 (*) p. 137				
NEW **NEX 221 (*)** p. 139				
SRX 621 (****) **SRL 621 (****)** p. 141				
SKX 621 (****) **SKL 621 (****)** p. 145				
SKX 620 (****) p. 145				
FLN 621 (****) **FLL 621 (****)** p. 147-149				
MAN 711-800 (*****) p. 151	**MAN 711-900 (*****)** p. 151	**MAN 711-1000 (*****)** p. 152	**MAN 711-1200 (*****)** p. 152	
			MAN 721-1200 (*****) **MAL 721-1200 (*****)** p. 152	

(*) À fleur de plan / à encastrer slimtop (**) Sous plan (***) À fleur de plan/à encastrer slimtop/sous plan (****) À encastrer (*****) À poser

Eviers Mythos

Inox / Slimtop et à fleur

Accessoires en option

112.0655.482
7612986**084610**
Kit n°2 All-in
219 TTC* / 182,50 HT

112.0591.082
7612985**731461**
Planche à découper
180 x 412 mm
202 TTC* / 168,33 HT

112.0659.398
7612986**099300**
Panier égouttoir inox
158,4 x 416 x 53,5 mm
152 TTC* / 126,67 HT
Pas compatible avec le MYX 251

112.0591.081
7612985**731454**
Rollmat Inox
267 x 424 mm
142 TTC* / 118,33 HT

115.0625.188
7612985**885683**
Icon à douchette
Chrome
659 TTC* / 549,17 HT

*Prix de vente indicatifs en euros HT et TTC (TVA 20%), hors montant de l'écoparticipation. Chaque revendeur fixe librement ses prix de revente.

MYTHOS

VIE
GARANTIE

XL

Dimensions **860 x 520 mm**
Découpe **846 x 506 mm (R10-20)**
Bassin **500 x 400 x 180 mm**

Caisson **600 mm**

Vidage automatique
Cache-bonde inox inclus

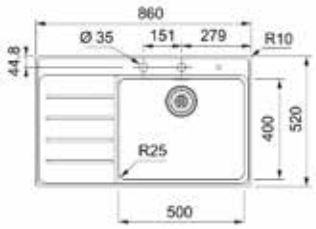

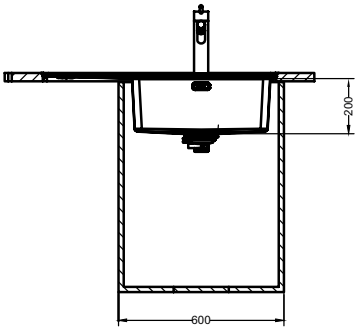

MYX 211-86
Égouttoir à gauche

Inox
127.0638.283 907,50 HT
7612985**958165** **1089 TTC***

Égouttoir à droite

Inox
127.0638.285 907,50 HT
7612985**958172** **1089 TTC***

** Rayons dans les angles de la cuve;
25 mm en haut et 10 mm en fond de cuve

MYTHOS

VIE
GARANTIE

Dimensions **860 x 520 mm**
Découpe **846 x 506 mm (R10-20)**
Bassins **340 x 400 x 175 mm**
160 x 400 x 130 mm

Caisson **600 mm**

Vidage automatique
Cache-bonde inox inclus

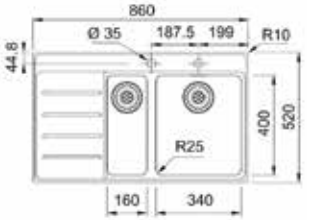

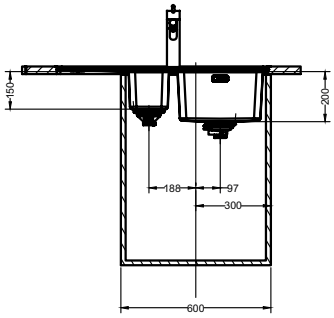

MYX 251-86
Égouttoir à gauche

Inox
127.0638.286 974,17 HT
7612985**958189** **1169 TTC***

Égouttoir à droite

Inox
127.0638.287 974,17 HT
7612985**958196** **1169 TTC***

** Rayons dans les angles de la cuve;
25 mm en haut et 10 mm en fond de cuve

MYTHOS

VIE
GARANTIE

Dimensions **1160 x 520 mm**
Découpe **1146 x 506 mm (R10-20)**
Bassins **2 x 340 x 400 x 175 mm**

Caisson **800 mm**

Vidage automatique
Cache-bonde inox inclus

3 trous de perçage : les 2 cuves sont en vidage automatique

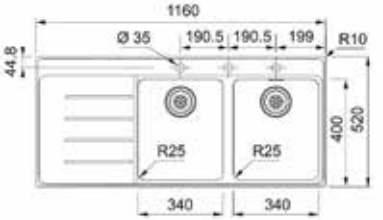

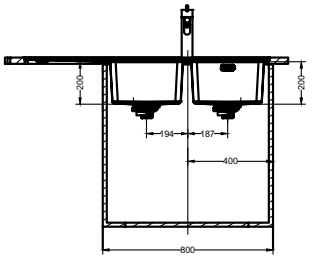

MYX 221
Égouttoir à gauche

Inox
127.0638.288 1057,50 HT
7612985**958509** **1269 TTC***

Égouttoir à droite

Inox
127.0638.366 1057,50 HT
7612985**959254** **1269 TTC***

** Rayons dans les angles de la cuve;
25 mm en haut et 10 mm en fond de cuve

*Prix de vente indicatifs en euros HT et TTC (TVA 20%), hors montant de l'écoparticipation. Chaque revendeur fixe librement ses prix de revente.

Eviers Argos

Inox / Slimtop et à fleur

Accessoires en option

112.0655.482
7612986**084610**
Kit n°2 All-in
219 TTC* / 182,50 HT

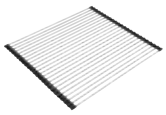

112.0281.982
7612981**037901**
Rollmat inox
400 x 458 mm
172 TTC* / 143,33 HT

112.0654.748
7612986**081176**
Planche noyer
230 x 442 mm
152 TTC* / 126,67 HT
Pour utilisation à côté de la cuve

115.0653.401
7612986**056563**
Active J à douchette
Chrome
439 TTC* / 365,33 HT

*Prix de vente indicatifs en euros HT et TTC (TVA 20%), hors montant de l'écoparticipation. Chaque revendeur fixe librement ses prix de revente.

MARIS

VIE
GARANTIE

Dimensions **860 x 510 mm**
Découpe **847 x 497 mm**
Bassin **350 x 435 x 190 mm**

Caisson **500 mm**

Vidage automatique

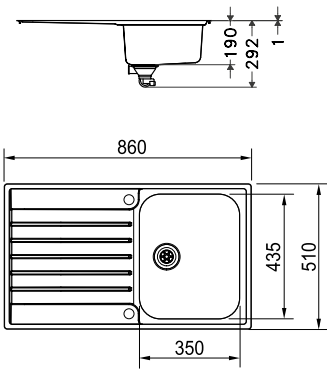

AGX 211-86

Inox
127.0201.856 524,17 HT
7612980**666379** **629 TTC***

MARIS

VIE
GARANTIE

Dimensions **1000 x 510 mm**
Découpe **987 x 497 mm**
Bassin **435 x 435 x 195 mm**

Caisson **600 mm**

Vidage automatique

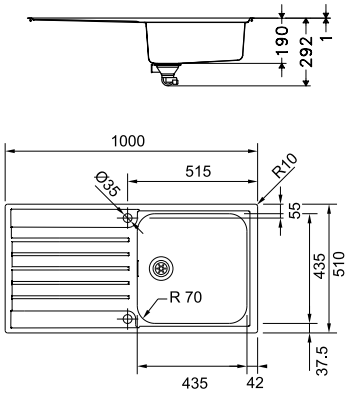

AGX 211-100

Inox
127.0201.857 615,83 HT
7612980**666386** **739 TTC***

MARIS

VIE
GARANTIE

Dimensions **1000 x 510 mm**
Découpe **987 x 497 mm**
Bassins **350 x 435 x 190 mm**
160 x 300 x 120 mm

Caisson **600 mm**

Vidage automatique

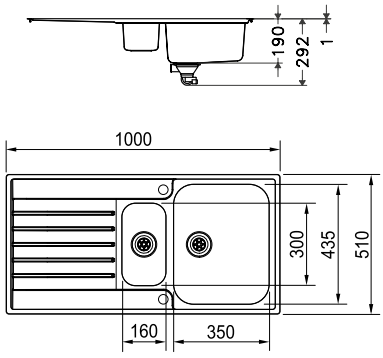

AGX 251

Inox
127.0201.881 674,17 HT
7612980**666409** **809 TTC***

MARIS

VIE
GARANTIE

Dimensions **1160 x 510 mm**
Découpe **1147 x 497 mm**
Bassins **350 x 435 x 190 mm**
320 x 430 x 190 mm

Caisson **800 mm**

Vidage automatique

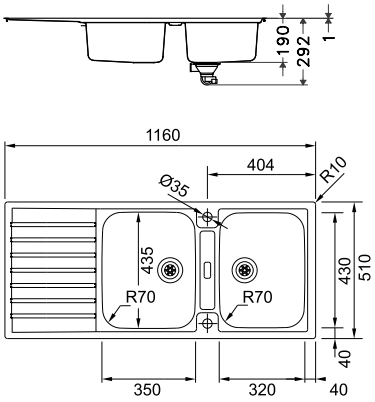

AGX 221

Inox
127.0201.885 757,50 HT
7612980**666416** **909 TTC***

*Prix de vente indicatifs en euros HT et TTC (TVA 20%), hors montant de l'écoparticipation. Chaque revendeur fixe librement ses prix de revente.

NEW Eviers Neptune

Inox / Slimtop et à fleur

Accessoires en option

112.0655.482
7612986**084610**
Kit n°2 All-in
219 TTC* / 182,50 HT

112.0080.355
7612980**499175**
Rollmat Inox
468 x 440 mm
182 TTC* / 151,67 HT

112.0175.520
7612980**508129**
Panier égouttoir
Inox
433 x 183 x 64 mm
192 TTC* / 160 HT

115.0653.395
7612986**056518**
Active J à bec
Chrome
389 TTC* / 324,17 HT

*Prix de vente indicatifs en euros HT et TTC (TVA 20%), hors montant de l'écoparticipation. Chaque revendeur fixe librement ses prix de revente.

MARIS

VIE
GARANTIE

Dimensions **864 x 514 mm**
Découpe **855 x 506 mm (R20)**
Bassin **360 x 420 x 190mm**

Caisson **600 mm**

Vidage manuel

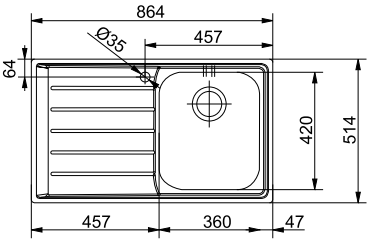

NEX 211-86

Égouttoir à gauche

Inox
127.0731.576 374,17 HT
7612979**118544** **449 TTC***

Égouttoir à droite

Inox
127.0731.575 374,17 HT
7612979**118537** **449 TTC***

MARIS

VIE
GARANTIE

Dimensions **1004 x 514 mm**
Découpe **995 x 506 mm (R20)**
Bassins **360 x 420 x 190 mm**
168 x 306 x 130 mm

Caisson **600 mm**

Vidage manuel

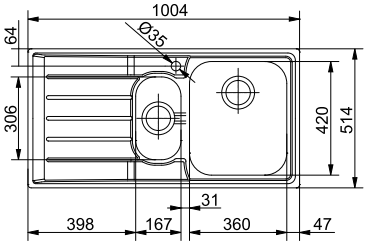

NEX 251

Égouttoir à gauche

Inox
127.0731.578 524,17 HT
7612979**118568** **629 TTC***

Égouttoir à droite

Inox
127.0731.577 524,17 HT
7612979**118551** **629 TTC***

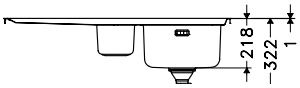

MARIS

VIE
GARANTIE

Dimensions **1164 x 514 mm**
Découpe **1155 x 506 mm (R20)**
Bassins **2 x 360 x 420 x 190 mm**

Caisson **800 mm**

Vidage manuel

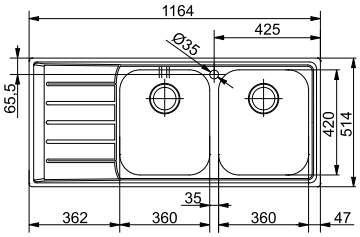

NEX 221

Égouttoir à gauche

Inox
127.0731.580 565,83 HT
7612979**118582** **679 TTC***

Égouttoir à droite

Inox
127.0731.579 565,83 HT
7612979**118575** **679 TTC***

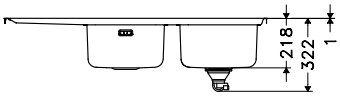

*Prix de vente indicatifs en euros HT et TTC (TVA 20%), hors montant de l'écoparticipation. Chaque revendeur fixe librement ses prix de revente.

Eviers Smart

Inox et Inox-Dekor® / À encastrer

Accessoires en option

112.0655.481
7612986**084603**
Kit n°1 All-in
179 TTC* / 149,17 HT

112.0030.882
7612142**241574**
Egouttoir pliable inox
468 x 420 mm
172 TTC* / 143,33 HT
A positionner sur l'égouttoir

112.0654.748
7612986**081176**
Planche noyer
230 x 442 mm
152 TTC* / 126,67 HT
A positionner sur l'égouttoir

115.0712.420
7612986**388534**
Lina L à douchette
Chrome
269 TTC* / 224,17 HT

*Prix de vente indicatifs en euros HT et TTC (TVA 20%), hors montant de l'écoparticipation. Chaque revendeur fixe librement ses prix de revente.

SMART

VIE
GARANTIE

Dimensions **860 x 500 mm**
Découpe **840 x 480 mm**
Bassin **340 x 400 x 180 mm**

Caisson **450 mm**

Vidage automatique

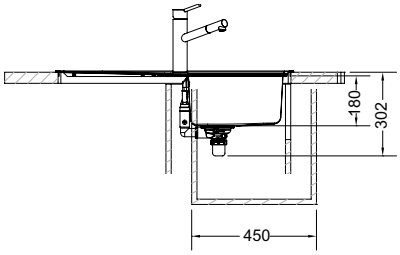

SRX 611-86
Inox
101.0383.903 357,50 HT
7612981**640613** **429 TTC***

SRL 611-86
Inox-Dekor®
101.0383.905 399,17 HT
7612981**640620** **479 TTC***

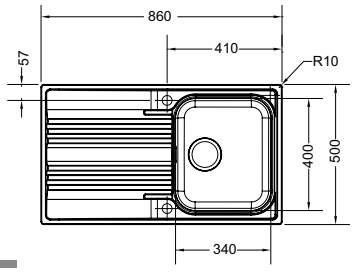

SMART

VIE
GARANTIE

Dimensions **860 x 500 mm**
Découpe **840 x 480 mm**
Bassin **450 x 400 x 190 mm**

Caisson **600 mm**

Vidage automatique

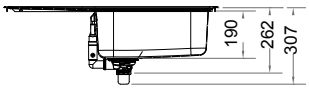

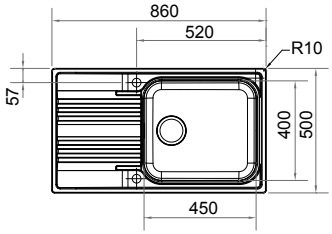

SRX 611-86L
Inox
101.0383.906 415,83 HT
7612981**640637** **499 TTC***

SRL 611-86L
Inox-Dekor®
101.0383.907 440,83 HT
7612981**640644** **529 TTC***

SMART

VIE
GARANTIE

Dimensions **1000 x 500 mm**
Découpe **980 x 480 mm**
Bassins **340 x 400 x 180 mm**
160 x 300 x 120 mm

Caisson **600 mm**

Vidage automatique

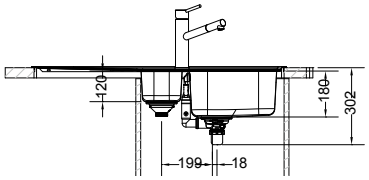

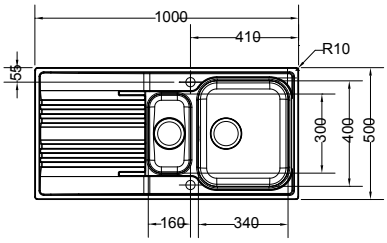

SRX 651
Inox
101.0383.908 457,50 HT
7612981**640651** **549 TTC***

SRL 651
Inox-Dekor®
101.0383.909 490,83 HT
7612981**640668** **589 TTC***

SMART

VIE
GARANTIE

Dimensions **1160 x 500 mm**
Découpe **1140 x 480 mm**
Bassins **2 x 340 x 400 x 180 mm**

Caisson **800 mm**

Vidage automatique

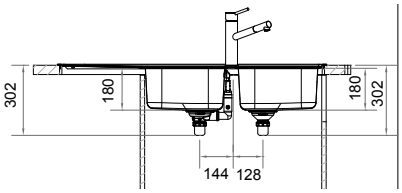

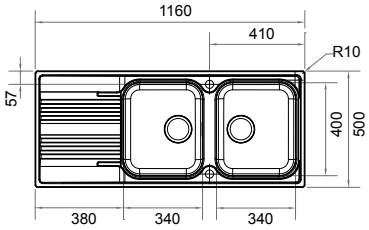

SRX 621
Inox
101.0383.910 490,83 HT
7612981**640675** **589 TTC***

SRL 621
Inox-Dekor®
101.0383.911 515,83 HT
7612981**640682** **619 TTC***

*Prix de vente indicatifs en euros HT et TTC (TVA 20%), hors montant de l'écoparticipation. Chaque revendeur fixe librement ses prix de revente.

Eviers Spark

Inox et Inox-Dekor® / À encastrer

Accessoires en option

112.0655.481
7612986**084603**
Kit n°1 All-in
179 TTC* / 149,17 HT

112.0595.334
7612985**746939**
Planche à découper bambou
280 x 532 mm
101 TTC* / 84,17 HT

112.0008.448
7612211**030665**
Panier à vaisselle CORUNI Inox
101 TTC* / 84,17 HT

115.0693.230
7612986**294590**
Lina L à bec Chrome
229 TTC* / 190,83 HT

*Prix de vente indicatifs en euros HT et TTC (TVA 20%), hors montant de l'écoparticipation. Chaque revendeur fixe librement ses prix de revente.

SMART

VIE
GARANTIE

NEW

SKN 610-37

Inox
101.0727.280 182,50 HT
7612986**464757** **219 TTC***

Dimensions **455 x 435 mm**
Découpe **435 x 415 mm (R20)**
Bassin **370 x 340 x 150 mm**

Caisson **450 mm**

Vidage manuel

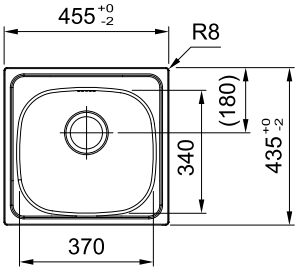

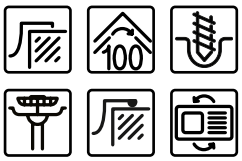

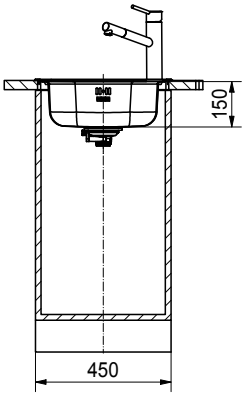

SMART

VIE
GARANTIE

SKX 611-62 - Inox
101.0716.525 249,17 HT
7612986**410280** **299 TTC***

SKL 611-62 - Inox-Dekor®
101.0716.542 265,83 HT
7612986**410297** **319 TTC***

Dimensions **620 x 500 mm**
Découpe **600 x 480 mm**
Bassin **340 x 420 x 160 mm**

Caisson **450 mm**
Vidage automatique
Bouton rotatif chrome

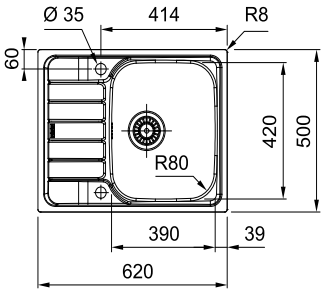

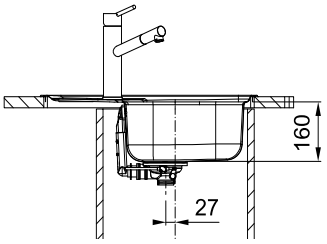

SMART

VIE
GARANTIE

NEW

SKX 611-78 - Inox
101.0727.205 265,83 HT
7612986**464405** **319 TTC***

SKL 611-78 - Inox-Dekor®
101.0727.206 282,50 HT
7612986**464412** **339 TTC***

Dimensions **780 x 500 mm**
Découpe **780 x 480 mm (R20)**
Bassin **340 x 420 x 160 mm**

Caisson **450 mm**

Vidage automatique
Bouton rotatif chrome

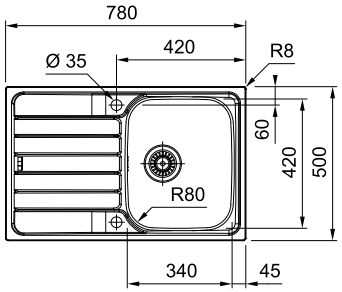

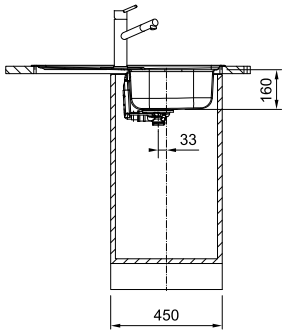

*Prix de vente indicatifs en euros HT et TTC (TVA 20%), hors montant de l'écoparticipation. Chaque revendeur fixe librement ses prix de revente.

SMART

VIE
GARANTIE

XL

NEW

Dimensions **780 x 500 mm**
Découpe **780 x 480 mm (R20)**
Bassin **480 x 420 x 1160 mm**

Caisson **600 mm**

Vidage automatique
Bouton rotatif chrome

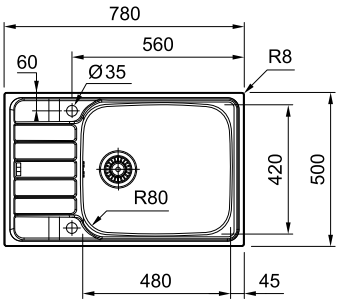

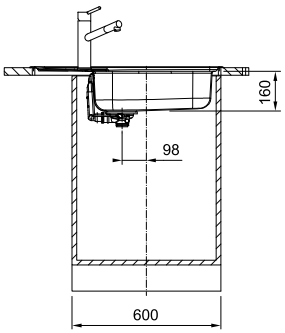

SKX 611-XLC - Inox
101.0727.207 274,17 HT
7612986**464429** **329 TTC***

SKL 611-XLC - Inox-Dekor®
101.0727.208 290,83 HT
7612986**464436** **349 TTC***

SMART

VIE
GARANTIE

Dimensions **860 x 500 mm**
Découpe **840 x 480 mm**
Bassin **340 x 420 x 160 mm**

Caisson **450 mm**

Vidage automatique
Bouton rotatif chrome

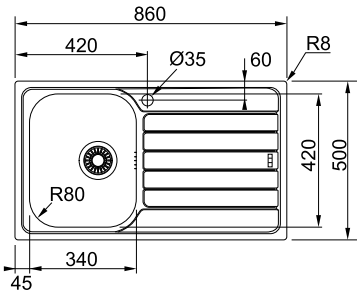

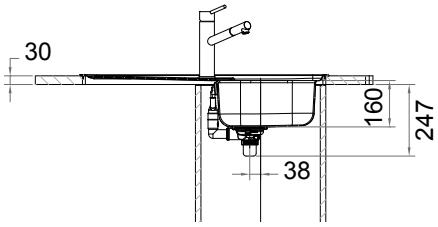

SKX 611-86 - Inox
101.0275.360 290,83 HT
7612981**006099** **349 TTC***

SKL 611-86 - Inox-Dekor®
101.0275.344 307,50 HT
7612981**005665** **369 TTC***

SMART

VIE
GARANTIE

XL

Dimensions **1000 x 500 mm**
Découpe **980 x 480 mm**
Bassin **480 x 420 x 160 mm**

Caisson **600 mm**

Vidage automatique
Bouton rotatif chrome

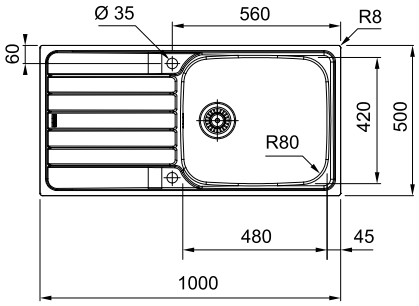

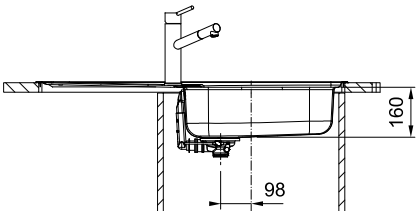

SKX 611-XL - Inox
101.0712.078 332,50 HT
7612986**386745** **399 TTC***

SKL 611-XL - Inox-Dekor®
101.0712.079 349,17 HT
7612986**386752** **419 TTC***

*Prix de vente indicatifs en euros HT et TTC (TVA 20%), hors montant de l'écoparticipation. Chaque revendeur fixe librement ses prix de revente.

SMART

VIE
GARANTIE

SKX 651 - Inox
101.0488.139 349,17 HT
7612981**892449** **419 TTC***

Dimensions **1000 x 500 mm**
Découpe **980 x 480 mm**
Bassins **340 x 420 x 160 mm**
172 x 320 x 90 mm

Caisson **600 mm**

Vidage automatique
Bouton rotatif chrome

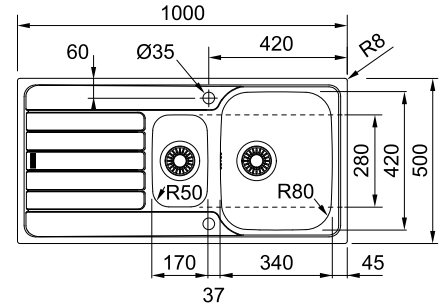

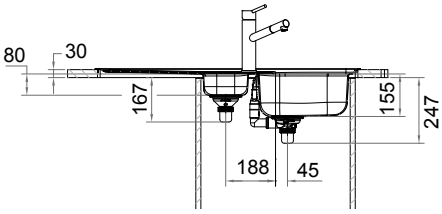

SMART

VIE
GARANTIE

SKX 621 - Inox
101.0275.463 365,83 HT
7612981**006457** **439 TTC***

SKL 621 - Inox-Dekor®
101.0275.470 399,17 HT
7612981**006464** **479 TTC***

Dimensions **1160 x 500 mm**
Découpe **1140 x 480 mm**
Bassins **2 x 340 x 420 x 160 mm**

Caisson **800 mm**

Vidage automatique
Bouton rotatif chrome

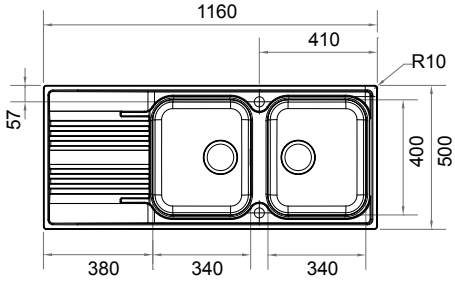

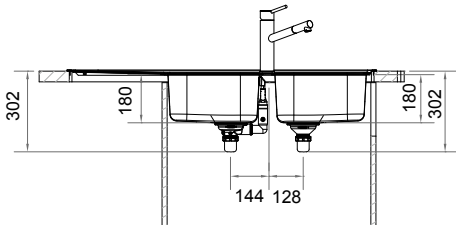

SMART

VIE
GARANTIE

SKX 620 - Inox
101.0712.760 349,17 HT
7612986**390759** **419 TTC***

Dimensions **860 x 500 mm**
Découpe **840 x 480 mm**
Bassins **2 x 340 x 420 x 160 mm**

Caisson **800 mm**

Vidage automatique
Bouton rotatif chrome

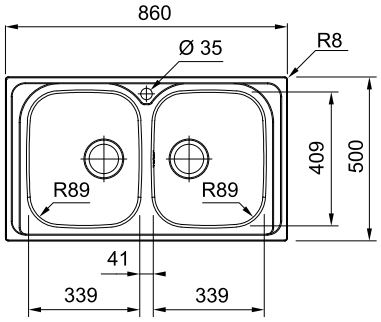

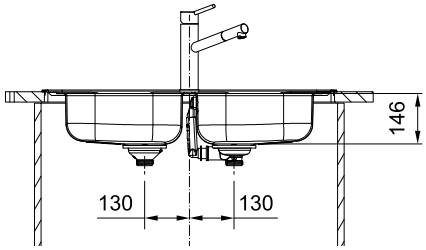

*Prix de vente indicatifs en euros HT et TTC (TVA 20%), hors montant de l'écoparticipation. Chaque revendeur fixe librement ses prix de revente.

Eviers Flash Auto

Inox et Inox-Dekor® / À encastrer

Accessoires en option

112.0655.481
7612986**084603**
Kit n°1 All-in
179 TTC* / 149,17 HT

112.0595.334
7612985**746939**
Planche à découper bois
280 x 532 mm
101 TTC* / 84,17 HT

112.0008.448
7612211**030665**
Panier à vaisselle
CORUNI Inox
101 TTC* / 84,17 HT

115.0347.111
7612981**379315**
Novara Plus à douchette
Chrome
209 TTC* / 174,17 HT

VIE
GARANTIE

Dimensions **620 x 500 mm**
Découpe **600 x 480 mm**
Bassin **340 x 420 x 160 mm**

Caisson **450 mm**

Vidage automatique
Bouton rotatif chrome

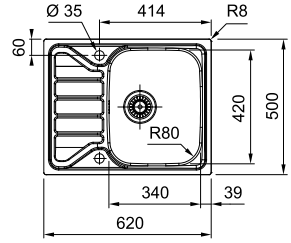

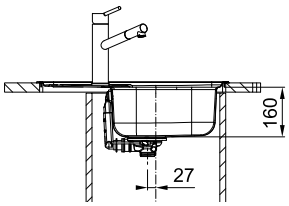

FLN 611-62
Inox-Lisse
101.0716.548 174,17 HT
7612986**410402** **209 TTC***

FLL 611-62
Inox-Dekor®
101.0716.550 190,83 HT
7612986**410426** **229 TTC***

VIE
GARANTIE

NEW

Dimensions **780 x 500 mm**
Découpe **760 x 480 mm**
Bassin **340 x 420 x 160 mm**

Caisson **450 mm**

Vidage automatique
Bouton rotatif chrome

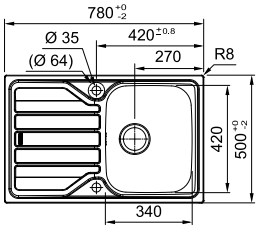

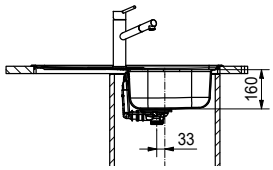

FLN 611-78
Inox-Lisse
101.0727.209 190,83 HT
7612986**464443** **229 TTC***

FLL 611-78
Inox-Dekor®
101.0727.210 199,17 HT
7612986**464450** **239 TTC***

VIE
GARANTIE

XL

NEW

Dimensions **780 x 500 mm**
Découpe **760 x 480 mm**
Bassin **480 x 420 x 160 mm**

Caisson **600 mm**

Vidage automatique
Bouton rotatif chrome

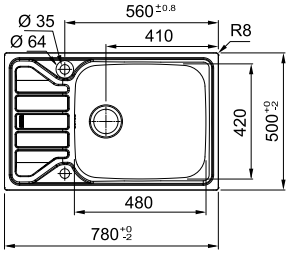

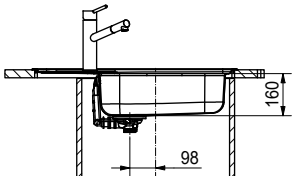

FLN 611-XLC
Inox-Lisse
101.0727.260 199,17 HT
7612986**464559** **239 TTC***

FLL 611-XLC
Inox-Dekor®
101.0727.261 207,50 HT
7612986**464566** **249 TTC***

*Prix de vente indicatifs en euros HT et TTC (TVA 20%), hors montant de l'écoparticipation. Chaque revendeur fixe librement ses prix de revente.

VIE
GARANTIE

Dimensions **860 x 500 mm**
Découpe **840 x 480 mm**
Bassin **340 x 420 x 160 mm**

Caisson **450 mm**

Vidage automatique
Bouton rotatif chrome

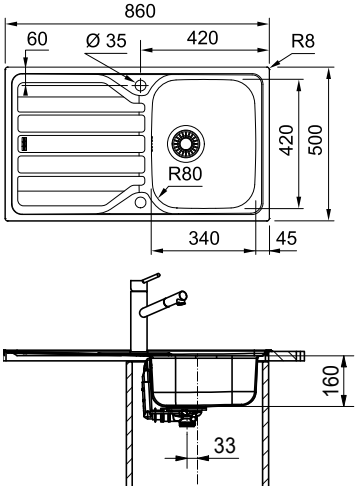

FLN 611-86
Inox-Lisse
101.0712.778 207,50 HT
7612986**390889** **249 TTC***

FLL 611-86
Inox-Dekor®
101.0712.779 215,83 HT
7612986**390896** **259 TTC***

VIE
GARANTIE
XL

Dimensions **1000 x 500 mm**
Découpe **980 x 480 mm**
Bassin **480 x 420 x 160 mm**

Caisson **600 mm**

Vidage automatique
Bouton rotatif chrome

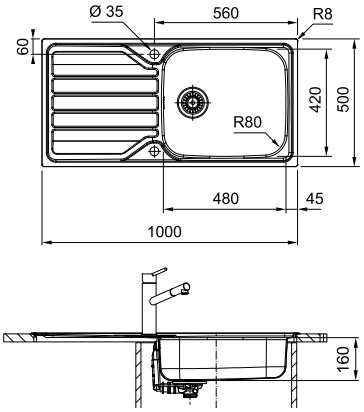

FLN 611-XL
Inox-Lisse
101.0712.827 215,83 HT
7612986**391305** **259 TTC***

FLL 611-XL
Inox-Dekor®
101.0712.851 240,83 HT
7612986**391312** **289 TTC***

VIE
GARANTIE

Dimensions **1000 x 500 mm**
Découpe **980 x 480 mm**
Bassins **340 x 420 x 155 mm**
170 x 280 x 80 mm

Caisson **600 mm**

Vidage automatique
Bouton rotatif chrome

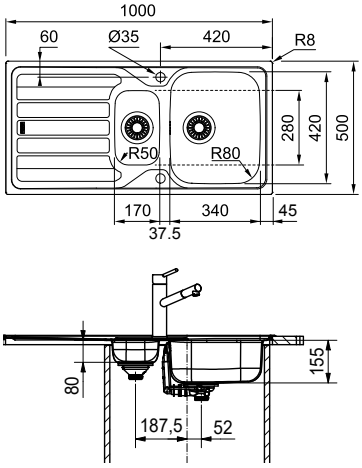

FLN 651
Inox-Lisse
101.0712.878 215,83 HT
7612986**391060** **259 TTC***

VIE
GARANTIE

Dimensions **1160 x 500 mm**
Découpe **1140 x 480 mm**
Bassin **2 x 340 x 420 x 155 mm**

Caisson **800 mm**
Vidage automatique
Bouton rotatif chrome

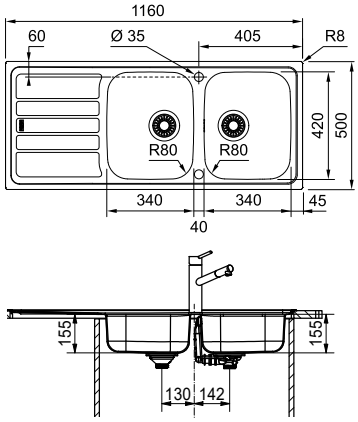

FLN 621
Inox-Lisse
101.0712.908 265,83 HT
7612986**391671** **319 TTC***

FLL 621
Inox-Dekor®
101.0712.909 274,17 HT
7612986**391688** **329 TTC***

*Prix de vente indicatifs en euros HT et TTC (TVA 20%), hors montant de l'écoparticipation. Chaque revendeur fixe librement ses prix de revente.

Eviers Flash Manu

Inox et Inox-Dekor® / À encastrer

Accessoires en option

112.0655.481
7612986**084603**
Kit n°1 All-in
179 TTC* / 149,17 HT

112.0595.334
7612985**746939**
Planche à découper bambou
280 x 532 mm
101 TTC* / 84,17 HT

112.0008.448
7612211**030665**
Panier à vaisselle
CORUNI Inox
101 TTC* / 84,17 HT

115.0347.142
7612981**379445**
Novara Plus mitigeur à bec
Chrome
149 TTC* / 124,17 HT

VIE
GARANTIE

Dimensions **620 x 500 mm**
Découpe **600 x 480 mm**
Bassin **340 x 420 x 160 mm**

Caisson **450 mm**

Vidage manuel
Evier non-percé

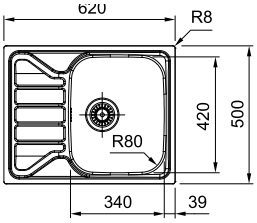

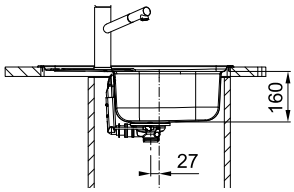

FLN 611-62
Inox
101.0716.564 165,83 HT
7612986**410457** **199 TTC***

FLL 611-62
Inox-Dekor®
101.0716.582 182,50 HT
7612986**410532** **219 TTC***

VIE
GARANTIE

NEW

Dimensions **780 x 500 mm**
Découpe **760 x 480 mm**
Bassin **340 x 420 x 160 mm**

Caisson **450 mm**

Vidage manuel
Evier non-percé

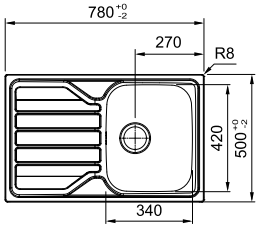

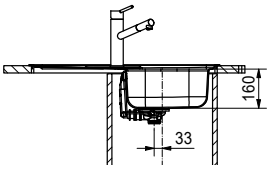

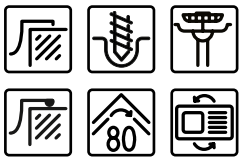

FLN 611-78
Inox-Lisse
101.0727.266 182,50 HT
7612986**464610** **219 TTC***

FLL 611-78
Inox-Dekor®
101.0727.267 190,83 HT
7612986**464627** **229 TTC***

VIE
GARANTIE

XL

NEW

Dimensions **780 x 500 mm**
Découpe **760 x 480 mm**
Bassin **480 x 420 x 160 mm**

Caisson **600 mm**

Vidage manuel
Evier non-percé

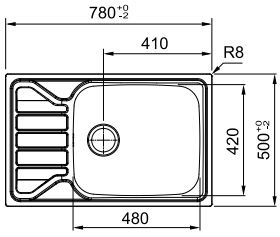

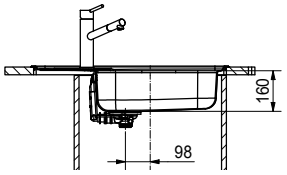

FLN 611-XLC
Inox-Lisse
101.0727.268 190,83 HT
7612986**464634** **229 TTC***

FLL 611-XLC
Inox-Dekor®
101.0727.269 199,17 HT
7612986**464641** **239 TTC***

*Prix de vente indicatifs en euros HT et TTC (TVA 20%), hors montant de l'écoparticipation. Chaque revendeur fixe librement ses prix de revente.

VIE
GARANTIE

FLN 611-86
Inox
101.0712.987 199,17 HT
7612986**391930** **239 TTC***

FLL 611-86
Inox-Dekor®
101.0712.979 207,50,17 HT
7612986**392012** **249 TTC***

Dimensions **860 x 500 mm**
Découpe **840 x 480 mm**
Bassin **340 x 420 x 160 mm**

Caisson **450 mm**

Vidage manuel
Evier non-percé

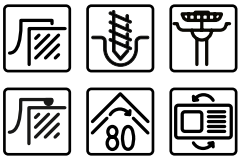

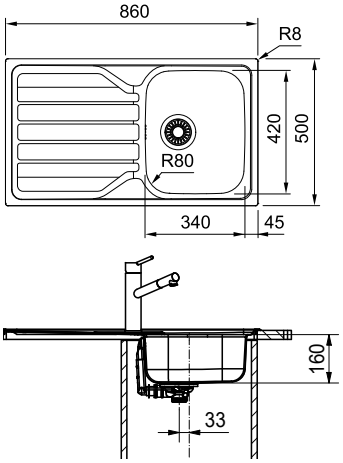

VIE
GARANTIE
XL

FLN 611-XL
Inox
101.0713.048 207,50 HT
7612986**392241** **249 TTC***

FLL 611-XL
Inox-Dekor®
101.0713.050 215,83 HT
7612986**392258** **259 TTC***

Dimensions **1000 x 500 mm**
Découpe **980 x 480 mm**
Bassin **480 x 420 x 160 mm**

Caisson **600 mm**

Vidage manuel
Evier non-percé

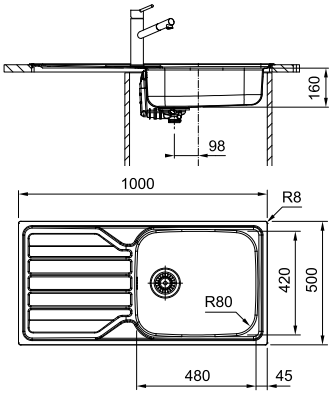

VIE
GARANTIE

FLN 651
Inox-Lisse
101.0713.192 207,50 HT
7612986**392333** **249 TTC***

Dimensions **1000 x 500 mm**
Découpe **980 x 480 mm**
Bassins **340 x 420 x 155 mm**
170 x 280 x 80 mm

Caisson **600 mm**

Vidage manuel
Evier non percé

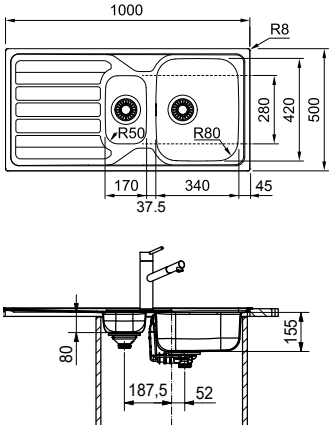

VIE
GARANTIE

FLN 621
Inox
101.0713.199 257,50 HT
7612986**393408** **309 TTC***

FLL 621
Inox-Dekor®
101.0713.200 265,83 HT
7612986**393415** **319 TTC***

Dimensions **1160 x 500 mm**
Découpe **1140 x 480 mm**
Bassin **2 x 340 x 420 x 155 mm**

Caisson **800 mm**

Vidage manuel
Evier non-percé

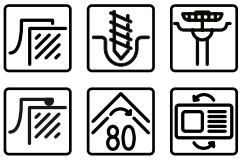

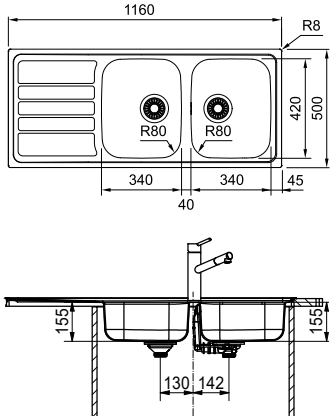

*Prix de vente indicatifs en euros HT et TTC (TVA 20%), hors montant de l'écoparticipation. Chaque revendeur fixe librement ses prix de revente.

Eviers Flash 435

Inox / À encastrer

Accessoires en option

112.0655.481
7612986**084603**
Kit n°1 All-in
179 TTC* / 149,17 HT

112.0595.334
7612985**746939**
Planche à découper bambou
280 x 532 mm
101 TTC* / 84,17 HT

115.0347.142
7612981**379445**
Novara Plus mitigeur à bec
Chrome
149 TTC* / 124,17 HT

VIE
GARANTIE

Dimensions **620 x 435 mm**
Découpe **600 x 415 mm**
Bassin **340 x 370 x 150 mm**

Caisson **450 mm**

Vidage manuel
Evier non-percé

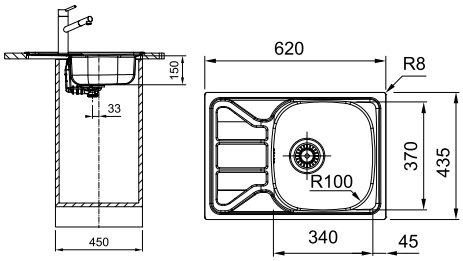

FLN 611-62/44

Inox
101.0716.470 165,83 HT
7612986**410075** **199 TTC***

VIE
GARANTIE

Dimensions **780 x 435 mm**
Découpe **760 x 415 mm**
Bassin **340 x 370 x 150 mm**

Caisson **450 mm**

Vidage manuel
Evier non-percé

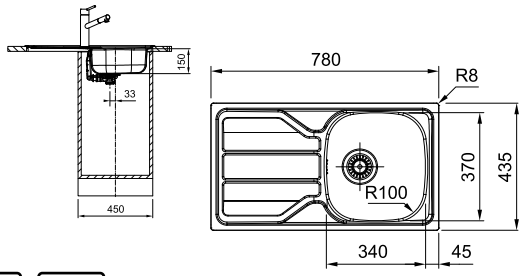

FLN 611-78/44

Inox
101.0716.467 174,17 HT
7612986**410044** **209 TTC***

VIE
GARANTIE

Dimensions **860 x 435 mm**
Découpe **840 x 415 mm**
Bassin **340 x 370 x 150 mm**

Caisson **450 mm**

Vidage manuel
Evier non-percé

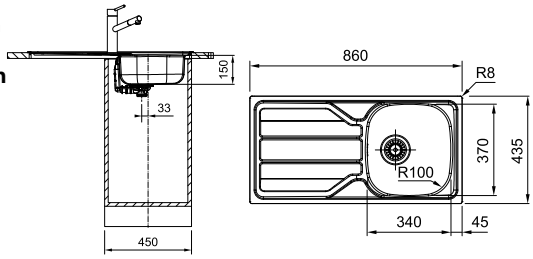

FLN 611-86/44

Inox
101.0716.463 182,50 HT
7612986**410020** **219 TTC***

*Prix de vente indicatifs en euros HT et TTC (TVA 20%), hors montant de l'écoparticipation. Chaque revendeur fixe librement ses prix de revente.

Accessoires en option

112.0655.481
7612986**084603**
Kit n°1 All-in
179 TTC* / 149,17 HT

112.0595.334
7612985**746939**
Planche à découper bambou
280 x 532 mm
101 TTC* / 84,17 HT

Suggestions

115.0380.641
7612981**624019**
Novara ECO Mitigeur à bec
NF C3
(E0, C3, A2, U3)
Finition chrome
199 TTC* / 165,83 HT

---

15 ANS DE GARANTIE

Dimensions **800 x 600 mm**
Bassin **360 x 380 x 145 mm**

Meuble **800 mm**

Bonde à bouchon chaînette

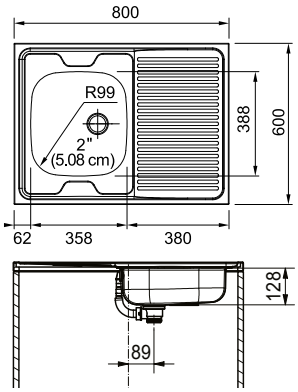

MAN 711-800

Inox
103.0086.993 149,17 HT
7612315**013953** **179 TTC***

Minimum de commande : 10 pièces

---

15 ANS DE GARANTIE

Dimensions **900 x 600 mm**
Bassin **340 x 370 x 160 mm**

Meuble **900 mm**

Bonde à bouchon chaînette

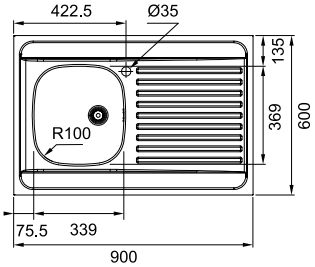

MAN 711-900

Inox
103.0625.994 157,50 HT
7612985**901406** **189 TTC***

Minimum de commande : 10 pièces

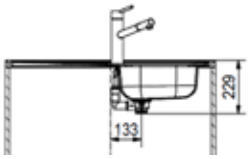

*Prix de vente indicatifs en euros HT et TTC (TVA 20%), hors montant de l'écoparticipation. Chaque revendeur fixe librement ses prix de revente.

15 ANS DE GARANTIE

Dimensions **1000 x 600 mm**
Bassin **354 x 404 x 145 mm**

Meuble **1000 mm**

Bonde à bouchon chaînette

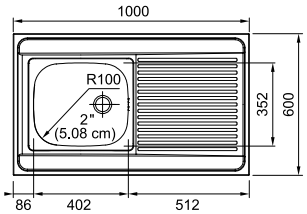

MAN 711-1000

Inox
103.0086.996 165,83 HT
7612315**013939** **199 TTC***

Minimum de commande : 10 pièces

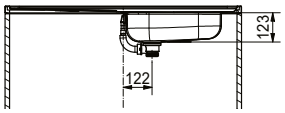

15 ANS DE GARANTIE

Dimensions **1200 x 600 mm**
Bassin **354 x 404 x 145 mm**

Meuble **1200 mm**

Bonde à bouchon chaînette
Adapté pour installation
sur meuble lave-vaisselle

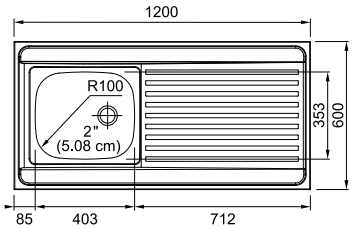

MAN 711-1200

Inox
103.0625.995 224,17 HT
7612985**901413** **269 TTC***

Minimum de commande : 10 pièces

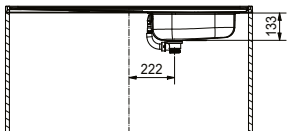

15 ANS DE GARANTIE

Dimensions **1200 x 600 mm**
Bassins **2 x 350 x 400 x 145 mm**

Meuble **1200 mm**

Bonde à bouchon chaînette

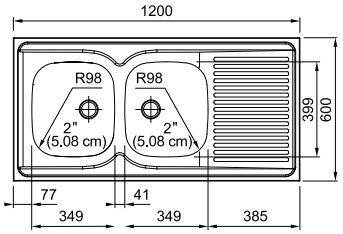

MAN 721-1200

Inox
103.0086.961 182,50 HT
7612315**010372** **219 TTC***

MAL 721-1200

Inox-Dekor®
103.0086.960 340,83 HT
7612315**030769** **409 TTC***

Minimum de commande : 10 pièces

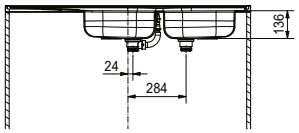

15 ANS DE GARANTIE

Dimensions **1400 x 600 mm**
Bassins **2 x 330 x 370 x 160 mm**

Meuble **1400 mm**

Bonde à bouchon chaînette
Adapté pour installation
sur meuble lave-vaisselle

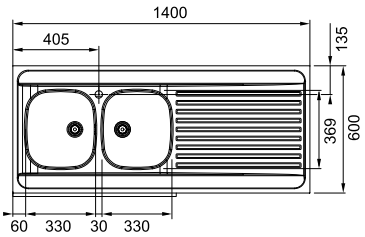

MAN 721-1400

Inox
103.0626.043 324,17 HT
7612985**901420** **389 TTC***

Minimum de commande : 10 pièces

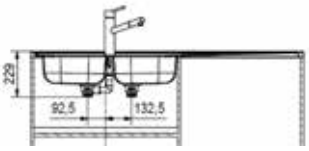

*Prix de vente indicatifs en euros HT et TTC (TVA 20%), hors montant de l'écoparticipation. Chaque revendeur fixe librement ses prix de revente.

Evier Spark
Inox / À encastrer

Accessoires en option

112.0595.334
7612985**746939**
Planche à découper bambou
280 x 532 mm
101 TTC* / 84,17 HT

112.0008.448
7612211**030665**
Panier à vaisselle
CORUNI Inox
101 TTC* / 84,17 HT

115.0693.229
7612986**294583**
Lina J à douchette
Chrome
249 TTC* / 207,50 HT

flashez pour voir les gabarits

VIE
GARANTIE

Dimensions **945 x 510mm**
Découpe **selon gabarit**
Bassins **339 x 419 x 179 mm**
233 x 253 x 105 mm

Caisson : **800 mm** ou meuble d'angle de **900 x 900 mm** à pan coupé

Vidage automatique dans la grande cuve
Ecoulement libre dans la petite cuve
Evier pour meuble d'angle à pan coupé

Petite cuve toujours à droite
Bouton rotatif chrome

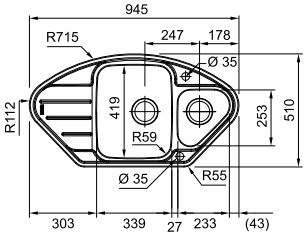

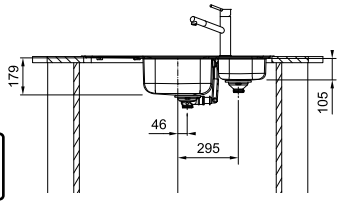

SKX 651-E

Inox
101.0713.278 465,83 HT
7612986**393880** **559 TTC***

*Prix de vente indicatifs en euros HT et TTC (TVA 20%), hors montant de l'écoparticipation. Chaque revendeur fixe librement ses prix de revente.

Eviers Fragranite

À encastrer

Fresno FSG 160
Mythos MTG 162
Centro CNG 164
Maris MRG 168
Basis BFG 172
Antea AZG 176
Rotondo ROG 179

Eviers d'angle

Maris MRG 180

À fleur

Maris MRG 181

Les éviers Fragranite

Le Fragranite est un matériau extrêmement résistant créé à partir de véritable Quartz: composant le plus dur du Granit (une des quatre matières naturelles les plus résistantes) associé à une résine acrylique synthétique aux propriétés mécaniques permettant de résister aux chocs.

Hygiénique
Nous utilisons des particules de granit si petites que les germes n'ont pas de place pour se développer. Cela rend la surface parfaitement hygiénique.

Résistant aux rayures et à l'abrasion
Le granit est une des quatre matières naturelles les plus résistantes au monde.

Résistant aux taches
Testé avec 35 substances (vin, café, ketchup, eau de javel, etc.), le Fragranite a prouvé sa capacité à mieux résister aux taches que d'autres matériaux.

Facile à nettoyer
L'évier se nettoie facilement en utilisant une éponge et une crème liquide. Pour des produits qui tachent fortement, utilisez de l'eau de javel diluée et rincez ensuite abondamment.

*Prix de vente indicatifs en euros HT et TTC (TVA 20%), hors montant de l'écoparticipation. Chaque revendeur fixe librement ses prix de revente.

ENTRETIEN

Pour un entretien régulier de votre évier en Fragranite, utilisez une éponge abrasive type ScotchBrite®, côté vert de l'éponge, et une crème récurrente. Pour les produits qui tachent fortement (carotte, thé, curry, etc.), utilisez de l'eau de Javel diluée puis rincez abondamment.

Le Fragranite Franke résiste à une température allant jusqu'à 280°C, mais évitez les chocs thermiques importants : rappelez-vous que le fond d'une casserole qui sort du feu peut atteindre plusieurs centaines de degrés. Utilisez un dessous de plat ou un tapis pour protéger votre évier.

De plus, évitez de couper directement sur l'évier et privilégiez une planche à découper. Attention : n'utilisez pas de couteau en céramique sur un évier en Fragranite.

Si votre eau est calcaire

Le calcaire déposé par l'eau peut encrasser les éviers et absorber les taches, les faisant paraître sales, même sur des surfaces claires. Un nettoyage régulier avec de l'eau tiède vinaigrée ou un détartrant est essentiel, en insistant sur l'embase de la robinetterie. Les éviers en Fragranite facilitent cet entretien grâce à leur résistance au frottement. En cas d'eau très calcaire, un adoucisseur est recommandé.

Set d'entretien avec nettoyant pour éviers et cuves **Fragranite,** Fraceram et Tectonite® (flacon de 250 ml) et chiffon en microfibre.

112.0695.783 25,00 HT
7612986**308297** **30 TTC***

COLORIS

Blanc Artic

Café Crème

Oyster

Platinium

Stone

Gris Ardoise Mat

Onyx

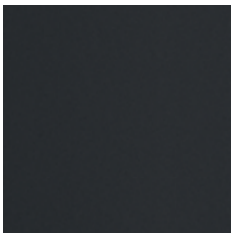
Noir Mat

Tour d'horizon

	Caisson : 450 mm	Caisson : 500 mm
MYTHOS		
MARIS	**MRG 611-62 (****)** p. 169	**MRG 611-78 (****)** p. 169
	NEW **CNG 611-62 (****)** p. 166	
	BFG 611-62 (****) p. 173	**BFG 611-78 (****)** p. 173
SMART	**AZG 611-62 (****)** p. 176	**AZG 611-86 (****)** p. 177
		ROG 611-62 (****) p. 179

(*) À fleur de plan / à encastrer slimtop (**) Sous plan (***) À fleur de plan/à encastrer slimtop/sous plan (****) À encastrer

Caisson : 600 mm	Caisson : 800 mm	Caisson : 900 mm
FSG 611-88 (****) p. 161		
MTG 611 (****) p. 163		
MTG 651-100 (****) p. 163		
MRG 611-XLC (****) p. 170		
MRG 611-97 (****) p. 170		
MRG 611-XL (****) p. 170		
	NEW **CNG 621 (****)** p. 167	
		MRG 621 (****) p. 171
MRG 651 (****) p. 171		
NEW **CNG 611-XLC (****)** p. 166		
NEW **CNG 611-XL (****)** p. 166		
	BFG 621 (****) p. 175	
		MRG 612E (****) p. 180
NEW **CNG 651 (****)** p. 167		
BFG 611-97 (****) p. 174		
BFG 611-XL (****) p. 174		
BFG 651 (****) p. 175		
MRG 211-96 (*) p. 181		
AZG 611-XL (****) p. 177		
AZG 651 (****) p. 178		
	AZG 621 (****) p. 178	

(*) À fleur de plan / à encastrer slimtop (**) Sous plan (***) À fleur de plan/à encastrer slimtop/sous plan (****) À encastrer

Evier Fresno

Fragranite / À encastrer

Accessoire inclus

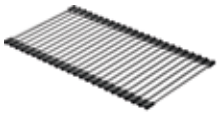

Rollmat inox

Accessoires en option

112.0655.482
7612986**084610**
Kit n°2 All-in
219 TTC*/ 182,50 HT

112.0695.790
7612986**308549**
Planche à découper + couteaux
262 TTC*/ 218,33 HT

112.0066.060
7612980**052851**
Panier égouttoir inox
417 x 156 x 54 mm
192 TTC*/ 160 HT

115.0625.190
7612985**886406**
Icon semi pro à douchette
Noir mat
729 TTC*/ 607,50 HT

*Prix de vente indicatifs en euros HT et TTC (TVA 20%), hors montant de l'écoparticipation. Chaque revendeur fixe librement ses prix de revente.

MYTHOS

10 ANS DE GARANTIE

XL

Compatible également avec le cache bonde noir mat 112.0670.893

FSG 611-88
674,17 HT / **809 TTC***

Dimensions **877 x 495 mm**
Découpe **846 x 465 mm (R20)**
Bassin **496 x 425 x 195 mm**

Caisson 600 mm

Cache-bonde inox inclus

Vidage automatique

Bouton push inox Ø 35 mm

Attention : En cas d'utilisation d'un caisson de 600 mm, l'épaisseur des parois ne doit pas dépasser 16 mm. Si les parois de votre caisson sont plus épaisses, il convient d'utiliser un caisson plus grand pour l'installation de cet évier.

Blanc artic
114.0637.799
7612985**952460**

Stone
114.0637.813
7612985**952613**

Gris ardoise mat
114.0713.954
7612986**395396**

Onyx
114.0624.215
7612985**881975**

Noir mat
114.0628.955
7612985**914499**

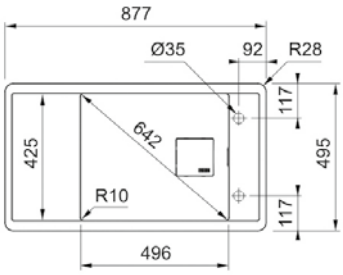

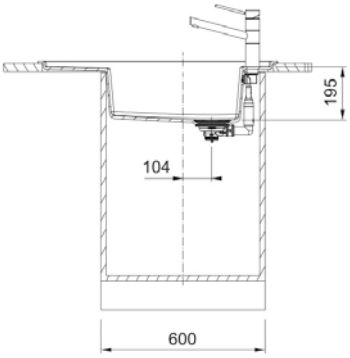

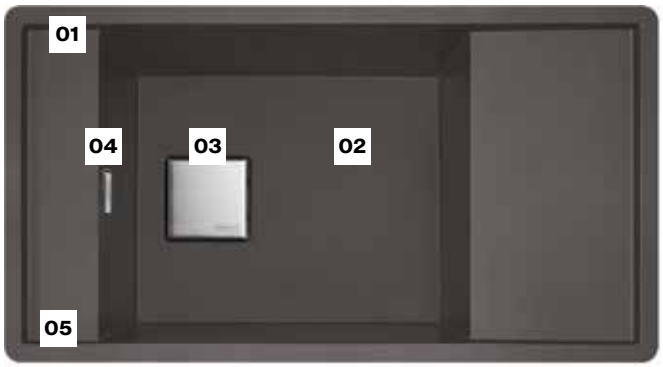

01 Plage de robinetterie déportée

02 Grande cuve de 49 cm pouvant accueillir les plus larges ustensiles

03 Cache-bonde de vidage design et discret

04 Trop-plein exclusif Franke

05 Commande automatique push inox

*Prix de vente indicatifs en euros HT et TTC (TVA 20%), hors montant de l'écoparticipation. Chaque revendeur fixe librement ses prix de revente.

Eviers Mythos

Fragranite / À encastrer

Accessoires en option

112.0655.482
7612986**084610**
Kit n°2 All-in
219 TTC* / 182,50 HT

112.0030.882
7612142**241574**
Egouttoir déroulant
Rollmat 468 x 420 mm
172 TTC* / 143,33 HT

112.0017.900
7612213**092579**
Planche à découper
Verre 280 x 408 mm
162 TTC* / 135 HT

112.0018.817
7612213**092562**
Panier égouttoir inox
405 x 160 x 55 mm
152 TTC* / 126,67 HT

115.0653.409
7612986**056648**
Active Semi-Pro à
douchette double jet
Noir mat
959 TTC* / 799,17 HT

*Prix de vente indicatifs en euros HT et TTC (TVA 20%), hors montant de l'écoparticipation. Chaque revendeur fixe librement ses prix de revente.

MYTHOS

10 ANS DE GARANTIE

XL

MTG 611
624,17 HT / **749 TTC***

Dimensions **1000 x 515 mm**
Découpe **980 x 495 mm**
Bassin **500 x 390 x 205 mm**

Caisson 600 mm

Vidage automatique

Bouton push inox Ø 35 mm

Égouttoir à gauche

Gris ardoise mat
114.0713.958
7612986**396201**

Onyx
114.0250.181
7612980**701742**

Égouttoir à droite

Gris ardoise mat
114.0713.978
7612986**396218**

Onyx
114.0250.183
7612980**701773**

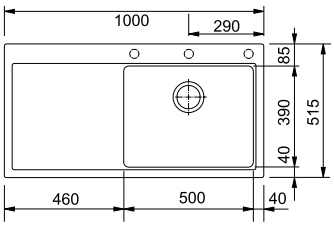

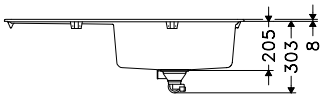

MYTHOS

10 ANS DE GARANTIE

MTG 651-100
649,17 HT / **779 TTC***

Dimensions **1000 x 515 mm**
Découpe **980 x 495 mm**
Bassins **360 x 390 x 205 mm**
160 x 390 x 145 mm

Caisson 600 mm

Vidage automatique

Bouton push inox Ø 35 mm

Égouttoir à gauche

Gris ardoise mat
114.0713.979
7612986**396225**

Onyx
114.0250.830
7612980**772322**

Égouttoir à droite

Gris ardoise mat
114.0714.002
7612986**396294**

Onyx
114.0250.841
7612980**772339**

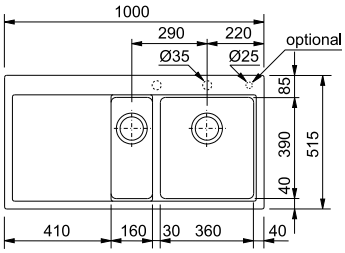

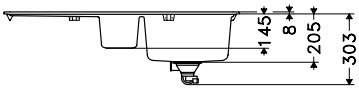

*Prix de vente indicatifs en euros HT et TTC (TVA 20%), hors montant de l'écoparticipation. Chaque revendeur fixe librement ses prix de revente.

Eviers Centro

Fragranite / À encastrer

Accessoires en option

112.0655.482
7612986**084610**
Kit n°2 All-in
219 TTC* / 182,50 HT

112.0595.334
7612985**746939**
Planche à découper bambou
280 x 532 mm
101 TTC* / 84,17 HT

115.0653.379
7612986**056365**
Active L à douchette
Chrome
449 TTC* / 374,17 HT

Contours fins
Les bords de l'évier d'une épaisseur de seulement 6 mm (contre 8 mm habituellement) donnent un aspect slim et particulièrement raffiné à cet évier).

*Prix de vente indicatifs en euros HT et TTC (TVA 20%), hors montant de l'écoparticipation. Chaque revendeur fixe librement ses prix de revente.

Eviers Centro

Lorsqu'il s'agit de créer une harmonie à la maison, chaque élément a son importance. Avec une ergonomie et un design sophistiqué, les éviers Centro s'intègrent parfaitement à tous les environnements et contribuent à offrir un service combinant performance et style.

L'accord parfait

A la fois ludiques et pratiques, les éviers Centro sont conçus pour s'adapter à notre gamme de mitigeurs Centro, créant ainsi un style homogène dans votre cuisine, quels que soient vos goûts.

Les détails en plus

Des lignes contemporaines, des angles et des rebords slim qui permettent une installation à encastrer ou à fleur. Ce sont les détails qui font la différence.

Design et robustesse

Fabriqué en quartz, l'un des matériaux naturels les plus durables, disponible en 8 coloris Fragranite. Tous les coups sont permis.

Plus d'espace, plus pratique

Combinant une cuve et une demi cuve, cela facilite le lavage des grandes casseroles, poêles ou encore la préparation en cuisine. Les derniers modèles Centro sont le choix judicieux pour ceux qui recherchent un confort et espace dans chaque expérience en cuisine.

*Prix de vente indicatifs en euros HT et TTC (TVA 20%), hors montant de l'écoparticipation. Chaque revendeur fixe librement ses prix de revente.

MARIS

10 ANS DE GARANTIE

NEW

CNG 611-62
482,50 HT / **579 TTC***

Dimensions **620 x 500 mm**
Découpe **600 x 480 mm (R15)**
Bassin **342 x 435 x 200 mm**
Caisson **450 mm**

Vidage automatique
Bouton rotatif chrome ø 35 mm

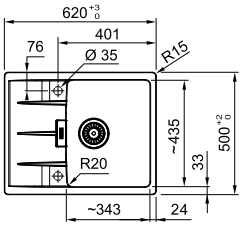

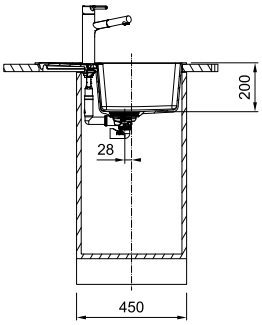

- **Blanc artic** 114.0733.046 7612979**121483**
- **Café crème** 114.0733.047 7612979**121490**
- **Stone** 114.0733.048 7612979**121506**
- **Gris ardoise mat** 114.0733.049 7612979**121513**
- **Onyx** 114.0733.050 7612979**121520**
- **Noir mat** 114.0733.161 7612979**121537**

MARIS

10 ANS DE GARANTIE

XL

NEW

CNG 611 XLC
507,50 HT / **609 TTC***

Dimensions **780 x 500 mm**
Découpe **760 x 480 mm (R15)**
Bassin **492 x 435 x 200 mm**

Caisson 600 mm

Vidage automatique
Bouton rotatif chrome Ø 35 mm

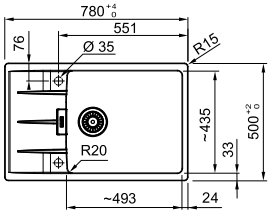

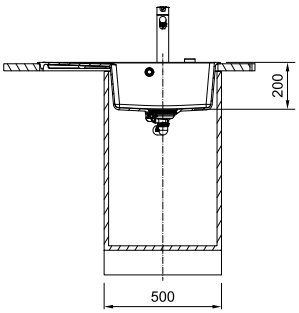

- **Blanc artic** 114.0733.162 7612979**121544**
- **Café crème** 114.0733.163 7612979**121551**
- **Stone** 114.0733.164 7612979**121568**
- **Gris ardoise mat** 114.0733.165 7612979**121575**
- **Onyx** 114.0733.166 7612979**121582**
- **Noir mat** 114.0733.167 7612979**121599**

MARIS

10 ANS DE GARANTIE

XL

NEW

CNG 611 XL
524,17 HT / **629 TTC***

Dimensions **1000 x 500 mm**
Découpe **980 x 480 mm (R15)**
Bassin **492 x 435 x 200 mm**

Caisson 600 mm

Vidage automatique
Bouton rotatif chrome Ø 35 mm

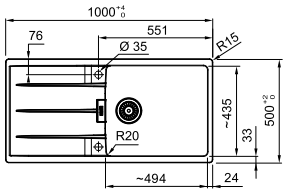

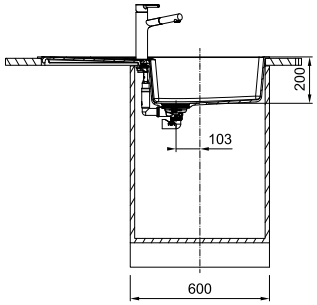

- **Blanc artic** 114.0733.168 7612979**121605**
- **Café crème** 114.0733.169 7612979**121612**
- **Stone** 114.0733.170 7612979**121629**
- **Gris ardoise mat** 114.0733.171 7612979**121636**
- **Onyx** 114.0733.172 7612979**121643**
- **Noir mat** 114.0733.173 7612979**121650**

*Prix de vente indicatifs en euros HT et TTC (TVA 20%), hors montant de l'écoparticipation. Chaque revendeur fixe librement ses prix de revente.

MARIS

10 ANS DE GARANTIE

NEW

CNG 651
532,50 HT / **639 TTC***

Dimensions **1000 x 500 mm**
Découpe **980 x 480 mm (R15)**
Bassin **359 x 435 x 200 mm**
148 x 288 x 120 mm

Caisson 600 mm

Vidage automatique
Bouton rotatif chrome Ø 35 mm

Blanc artic
114.0733.174
7612979**121667**

Café crème
114.0733.175
7612979**121674**

Stone
114.0733.176
7612979**121681**

Gris ardoise mat
114.0733.177
7612979**121698**

Onyx
114.0733.178
7612979**121704**

Noir mat
114.0733.179
7612979**121711**

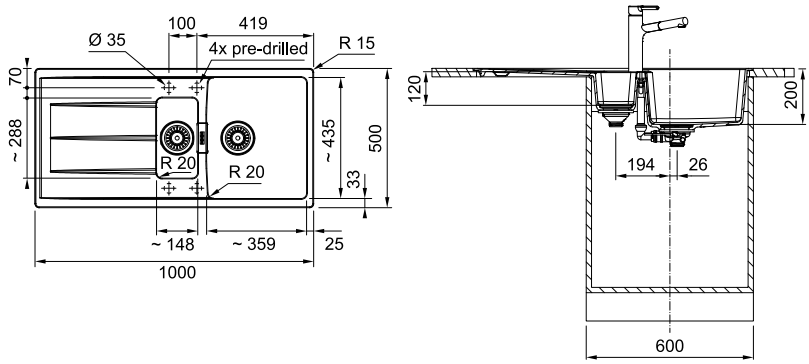

MARIS

10 ANS DE GARANTIE

NEW

CNG 621
549,17 HT / **659 TTC***

Dimensions **1160 x 500 mm**
Découpe **1140 x 480 mm (R15)**
Bassin **352 x 435 x 200 mm**
351 x 435 x 200 mm

Caisson 800 mm

Vidage automatique
Bouton rotatif chrome Ø 35 mm

Blanc artic
114.0733.180
7612979**121728**

Café crème
114.0733.181
7612979**121735**

Stone
114.0733.182
7612979**121742**

Gris ardoise mat
114.0733.183
7612979**121759**

Onyx
114.0733.184
7612979**121766**

Noir mat
114.0733.185
7612979**121773**

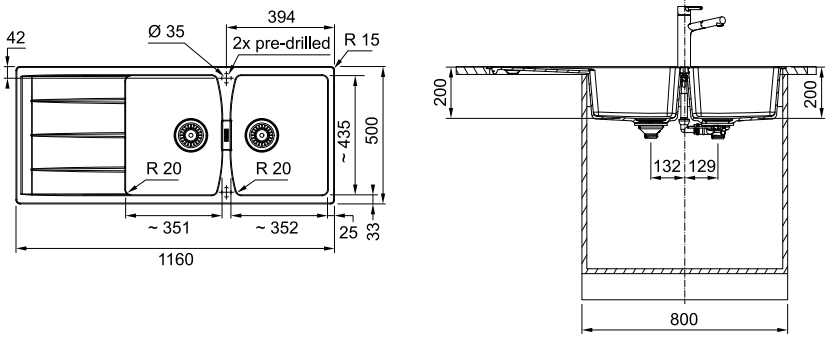

Eviers Maris

Fragranite / À encastrer

Accessoires en option

112.0655.482
7612986**084610**
Kit n°2 All-in
219 TTC* / 182,50 HT

112.0256.867
7612980**897384**
Égouttoir pliable
Rollmat S Inox
298 x 410 mm
152 TTC* / 126,67 HT

112.0595.334
7612985**746939**
Planche à découper
bambou 280 x 532 mm
101 TTC* / 84,17 HT

115.0653.404
7612986**056594**
Active J à douchette
Noir mat
539 TTC* / 449,17 HT

Vidages noirs et automatiques en option p. 480/481

(Disponible uniquement sur les éviers MRG 611 et 651).

*Prix de vente indicatifs en euros HT et TTC (TVA 20%), hors montant de l'écoparticipation. Chaque revendeur fixe librement ses prix de revente.

MARIS

10 ANS DE GARANTIE

MRG 611-62
465,83 HT / **559 TTC***

Dimensions **620 x 500 mm**
Découpe **600 x 480 mm**
Bassin **350 x 425 x 200 mm**

Caisson 450 mm

Vidage manuel

Blanc artic
114.0383.786
7612981**640057**

Oyster
114.0491.751
7612981**907778**

Stone
114.0383.787
7612981**640064**

Gris ardoise mat
114.0714.003
7612986**396409**

Onyx
114.0525.486
7612985**459419**

Noir mat
114.0628.964
7612985**914604**

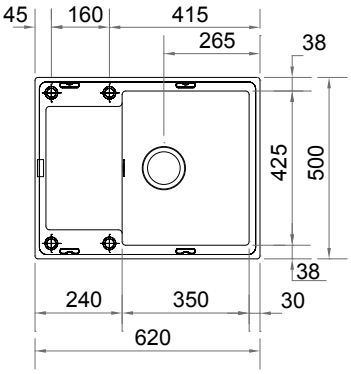

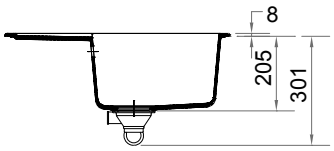

MARIS

10 ANS DE GARANTIE

MRG 611-78
474,17 HT / **569 TTC***

Dimensions **780 x 500 mm**
Découpe **760 x 480 mm**
Bassin **350 x 425 x 200 mm**

Caisson 450 mm

Vidage manuel

Blanc artic
114.0152.032
7612315**094617**

Café crème
114.0152.028
7612315**094945**

Oyster
114.0491.752
7612981**907785**

Platinum
114.0152.031
7612315**094600**

Stone
114.0152.039
7612315**094624**

Gris ardoise mat
114.0714.011
7612986**396416**

Onyx
114.0525.487
7612985**459426**

Noir mat
114.0628.968
7612985**914635**

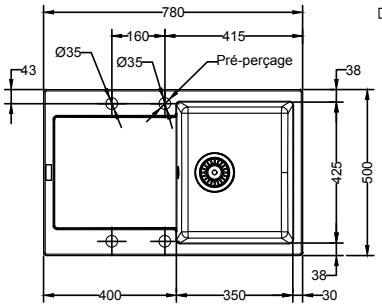

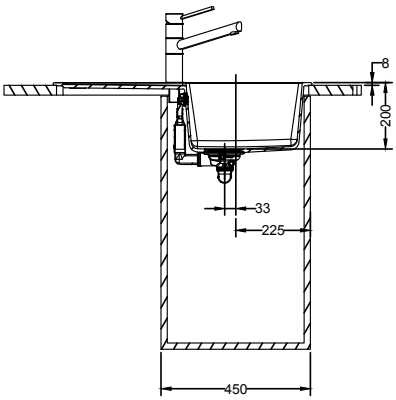

*Prix de vente indicatifs en euros HT et TTC (TVA 20%), hors montant de l'écoparticipation. Chaque revendeur fixe librement ses prix de revente.

MARIS

10 ANS DE GARANTIE

XL

MRG 611-XLC
490,83 HT / **589 TTC***

Dimensions **780 x 500 mm**
Découpe **760 x 480 mm**
Bassin **490 x 425 x 200 mm**

Caisson 600 mm

Vidage manuel

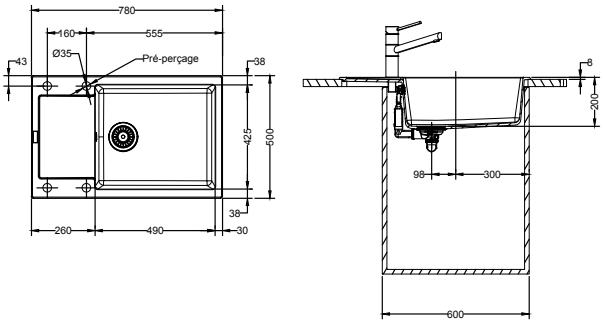

- **Blanc artic** 114.0371.153 7612981**588168**
- **Café crème** 114.0371.155 7612981**588182**
- **Oyster** 114.0491.753 7612981**907792**
- **Platinum** 114.0371.158 7612981**588212**
- **Stone** 114.0371.160 7612981**588236**
- **Gris ardoise mat** 114.0714.012 7612986**396423**
- **Onyx** 114.0525.489 7612985**459440**
- **Noir mat** 114.0628.966 7612985**914611**

MARIS

10 ANS DE GARANTIE

MRG 611-97
499,17 HT / **599 TTC***

Dimensions **970 x 500 mm**
Découpe **950 x 480 mm**
Bassin **450 x 425 x 200 mm**

Caisson 600 mm

Vidage manuel

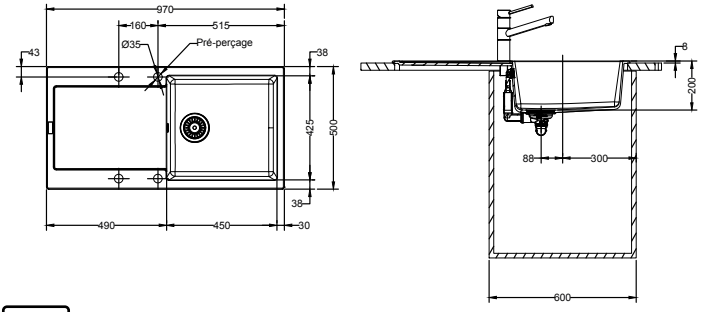

- **Blanc artic** 114.0152.234 7612315**094549**
- **Café crème** 114.0152.027 7612315**094938**
- **Oyster** 114.0491.755 7612981**907822**
- **Platinum** 114.0152.228 7612315**094532**
- **Stone** 114.0152.235 7612315**094556**
- **Gris ardoise mat** 114.0714.013 7612986**396430**
- **Onyx** 114.0525.488 7612985**459433**
- **Noir mat** 114.0628.967 7612985**914628**

MARIS

10 ANS DE GARANTIE

XL

MRG 611-XL
507,50 HT / **609 TTC***

Dimensions **970 x 500 mm**
Découpe **950 x 480 mm**
Bassin **490 x 425 x 200 mm**

Caisson 600 mm

Vidage manuel

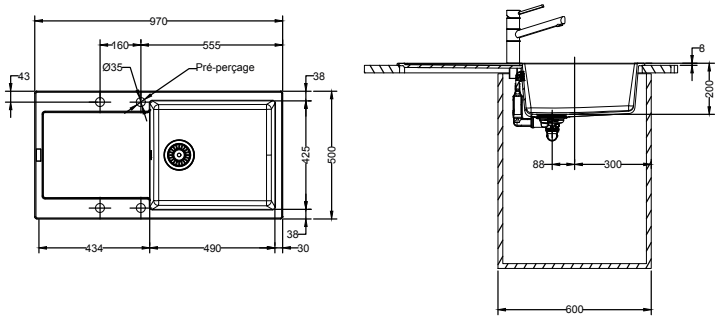

- **Blanc artic** 114.0343.924 7612981**351816**
- **Café crème** 114.0343.926 7612981**351830**
- **Oyster** 114.0491.758 7612981**907846**
- **Platinum** 114.0343.930 7612981**351861**
- **Stone** 114.0343.951 7612981**351878**
- **Gris ardoise mat** 114.0714.014 7612986**396447**
- **Onyx** 114.0525.490 7612985**459457**
- **Noir mat** 114.0628.969 7612985**914642**

*Prix de vente indicatifs en euros HT et TTC (TVA 20%), hors montant de l'écoparticipation. Chaque revendeur fixe librement ses prix de revente.

MARIS

10 ANS DE GARANTIE

MRG 651
515,83 HT / **619 TTC***

Dimensions **970 x 500 mm**
Découpe **950 x 480 mm**
Bassins **350 x 425 x 205 mm**
160 x 302 x 135 mm

Caisson 600 mm

Vidage manuel

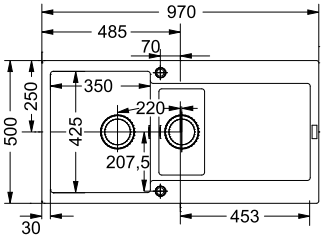

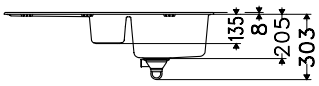

Blanc artic
114.0152.112
7612315**094686**

Café crème
114.0152.099
7612315**094952**

Oyster
114.0491.759
7612981**907853**

Platinum
114.0152.110
7612315**094679**

Stone
114.0152.114
7612315**094693**

Gris ardoise mat
114.0714.016
7612986**396454**

Onyx
114.0525.511
7612985**459464**

Noir mat
114.0628.993
7612985**914666**

MARIS

10 ANS DE GARANTIE

MRG 621
532,50 HT / **639 TTC***

Dimensions **1160 x 500 mm**
Découpe **1140 x 480 mm**
Bassins **2 x 335 x 425 x 205 mm**

Caisson 800 mm

Vidage manuel

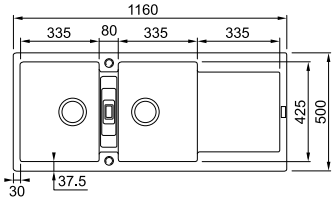

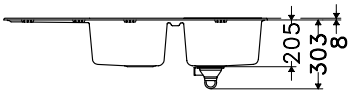

Blanc artic
114.0152.050
7612315**095003**

Café crème
114.0152.041
7612315**094969**

Oyster
114.0491.773
7612981**907860**

Platinum
114.0152.048
7612315**094990**

Stone
114.0152.098
7612315**095010**

Gris ardoise mat
114.0714.017
7612986**396461**

Onyx
114.0525.512
7612985**459471**

Noir mat
114.0628.970
7612985**914659**

MRG 611-XL & MRG 611-XLC

Cuve extra large de 49 cm
Idéal pour accueillir facilement tous les grands récipients comme les cocottes ou les faitouts et même les plats lèchefrites qui peuvent être immergés à plat dans la cuve.

Flashez le QR code pour découvrir notre cuve XL !

*Prix de vente indicatifs en euros HT et TTC (TVA 20%), hors montant de l'écoparticipation. Chaque revendeur fixe librement ses prix de revente.

Eviers Basis

Fragranite / À encastrer

Accessoires en option

112.0655.481
7612986**084603**
Kit n°1 All-in
179 TTC* / 149,17 HT

112.0595.334
7612985**746939**
Planche à découper
bambou 280 x 532 mm
101 TTC* / 84,17 HT

115.0653.398
7612986**056549**
Active J à bec
Noir mat
489 TTC* / 407,50 HT

Vidages noirs et automatiques en option
p. 480/481

(Disponible uniquement sur les éviers BFG 611 et 651).

*Prix de vente indicatifs en euros HT et TTC (TVA 20%), hors montant de l'écoparticipation. Chaque revendeur fixe librement ses prix de revente.

MARIS

10 ANS DE GARANTIE

BFG 611-62
432,50 HT / **519 TTC***

Dimensions **620 x 500 mm**
Découpe **600 x 480 mm**
Bassin **340 x 420 x 200 mm**

Caisson 450 mm

Vidage manuel

Blanc artic
114.0328.637
7612981**255916**

Café crème
114.0328.678
7612981**255756**

Oyster
114.0491.775
7612981**907877**

Platinum
114.0328.679
7612981**255763**

Stone
114.0526.359
7612985**462525**

Gris ardoise mat
114.0714.151
7612986**397239**

Onyx
114.0526.326
7612985**462181**

Noir mat
114.0666.583
7612986**157871**

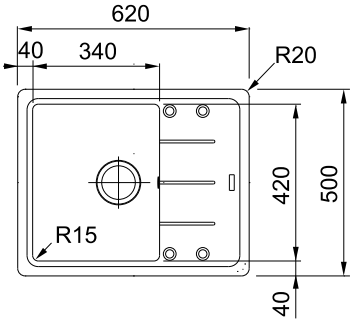

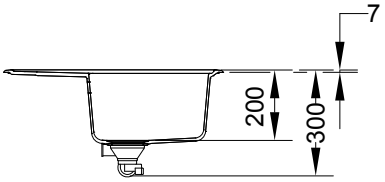

MARIS

10 ANS DE GARANTIE

BFG 611-78
440,83 HT / **529 TTC***

Dimensions **780 x 500 mm**
Découpe **760 x 480 mm**
Bassin **340 x 420 x 200 mm**

Caisson 450 mm

Vidage manuel

Blanc artic
114.0280.437
7612981**032296**

Café crème
114.0280.438
7612981**032302**

Oyster
114.0491.776
7612981**907884**

Platinum
114.0280.427
7612981**032265**

Stone
114.0526.356
7612985**462297**

Gris ardoise mat
114.0714.152
7612986**397246**

Onyx
114.0526.317
7612985**462112**

Noir mat
114.0666.537
7612986**157628**

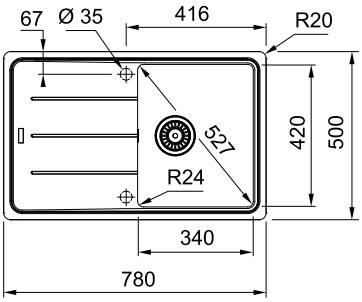

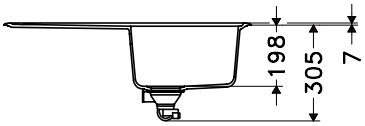

*Prix de vente indicatifs en euros HT et TTC (TVA 20%), hors montant de l'écoparticipation. Chaque revendeur fixe librement ses prix de revente.

MARIS

10 ANS DE GARANTIE

BFG 611-97
465,83 HT / **559 TTC***

Dimensions **970 x 500 mm**
Découpe **950 x 480 mm**
Bassin **450 x 420 x 200 mm**

Caisson 600 mm

Vidage manuel

Blanc artic
114.0280.444
7612981**032449**

Café crème
114.0280.445
7612981**032456**

Oyster
114.0491.777
7612981**907891**

Platinum
114.0280.443
7612981**032432**

Stone
114.0526.357
7612985**462501**

Gris ardoise mat
114.0714.153
7612986**397253**

Onyx
114.0526.324
7612985**462167**

Noir mat
114.0666.538
7612986**157635**

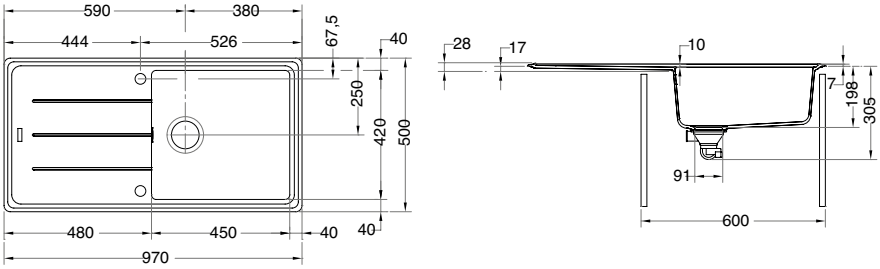

MARIS

10 ANS DE GARANTIE

XL

BFG 611-XL
474,17 HT / **569 TTC***

Dimensions **970 x 500 mm**
Découpe **950 x 480 mm**
Bassin **490 x 420 x 200 mm**

Caisson 600 mm

Vidage manuel

Blanc artic
114.0494.499
7612981**925253**

Café crème
114.0494.500
7612981**925260**

Oyster
114.0494.503
7612981**925291**

Platinum
114.0494.501
7612981**925277**

Stone
114.0526.382
7612985**462556**

Gris ardoise mat
114.0714.154
7612986**397260**

Onyx
114.0526.330
7612985**462211**

Noir mat
114.0666.665
7612986**158397**

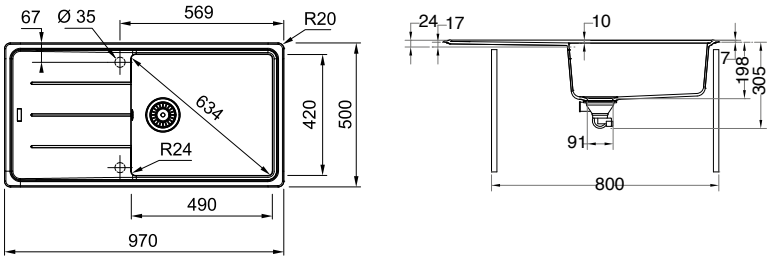

*Prix de vente indicatifs en euros HT et TTC (TVA 20%), hors montant de l'écoparticipation. Chaque revendeur fixe librement ses prix de revente.

MARIS

10 ANS DE GARANTIE

BFG 651
482,50 HT / **579 TTC***

Dimensions **970 x 500 mm**
Découpe **950 x 480 mm**
Bassins **340 x 400 x 200 mm**
150 x 290 x 100 mm

Caisson 600 mm

Vidage manuel

Blanc artic
114.0280.448
7612981**032487**

Café crème
114.0280.449
7612981**032494**

Oyster
114.0491.779
7612981**907914**

Platinum
114.0280.447
7612981**032470**

Stone
114.0526.358
7612985**462518**

Gris ardoise mat
114.0714.155
7612986**397277**

Onyx
114.0526.325
7612985**462174**

Noir mat
114.0666.668
7612986**158410**

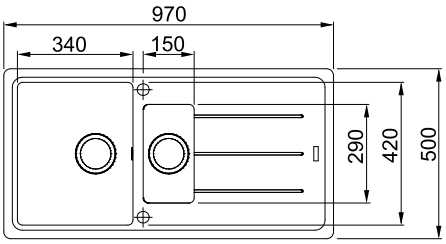

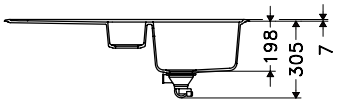

MARIS

10 ANS DE GARANTIE

BFG 621
499,17 HT / **599 TTC***

Dimensions **1160 x 500 mm**
Découpe **1140 x 480 mm**
Bassins **2 x 337 x 420 x 200 mm**

Caisson 800 mm

Vidage manuel

Blanc artic
114.0280.453
7612981**032524**

Café crème
114.0280.454
7612981**032531**

Oyster
114.0491.778
7612981**907907**

Platinum
114.0280.452
7612981**032517**

Stone
114.0526.360
7612985**462532**

Gris ardoise mat
114.0714.156
7612986**397284**

Onyx
114.0526.329
7612985**462204**

Noir mat
114.0666.667
7612986**158403**

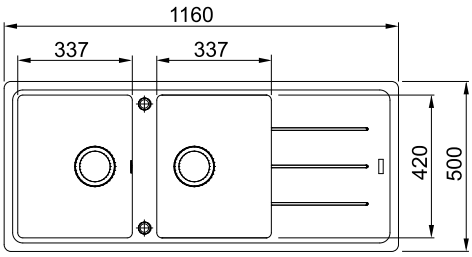

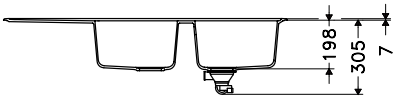

*Prix de vente indicatifs en euros HT et TTC (TVA 20%), hors montant de l'écoparticipation. Chaque revendeur fixe librement ses prix de revente.

Eviers Antea

Fragranite / À encastrer

Accessoires en option

112.0655.481
7612986**084603**
Kit n°1 All-in
179 TTC* / 149,17 HT

112.0030.882
7612142**241574**
Egouttoir déroulant
Rollmat 468 x 420 mm
172 TTC* / 143,33 HT

112.0595.334
7612985**746939**
Planche à découper
bambou 280 x 532 mm
101 TTC* / 84,17 HT

115.0706.986
7612986**357684**
Glenda à douchette
Inox
309 TTC* / 257,50 HT

Vidages noirs en option

dans le chapitre
vidage p. **480/481**

SMART

10 ANS DE GARANTIE

AZG 611-62
340,83 HT / **409 TTC***

Dimensions **620 x 500 mm**
Découpe **600 x 480 mm (R27)**
Bassin **352 x 442 x 210 mm**

Caisson 450 mm

Vidage manuel

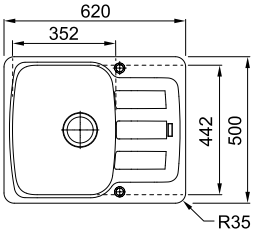

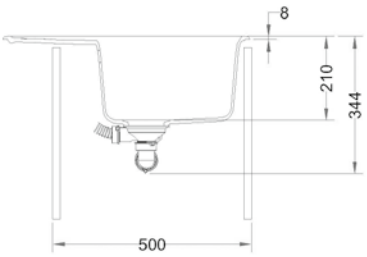

Blanc artic
114.0513.314
7612985**250702**

Café crème
114.0513.290
7612985**250672**

Stone
114.0513.316
7612985**250726**

Gris ardoise mat
114.0714.158
7612986**397802**

Onyx
114.0513.312
7612985**250689**

Noir mat
114.0666.796
7612986**158489**

*Prix de vente indicatifs en euros HT et TTC (TVA 20%), hors montant de l'écoparticipation. Chaque revendeur fixe librement ses prix de revente.

SMART

10 ANS DE GARANTIE

AZG 611-86
374,17 HT / **449 TTC***

Dimensions **860 x 500 mm**
Découpe **840 x 480 mm (R27)**
Bassin **352 x 442 x 210 mm**

Caisson 450 mm

Vidage manuel

Blanc artic
114.0513.383
7612985**251068**

Café crème
114.0513.350
7612985**251037**

Stone
114.0513.385
7612985**251082**

Gris ardoise mat
114.0714.157
7612986**397291**

Onyx
114.0513.381
7612985**251044**

Noir mat
114.0666.797
7612986**158496**

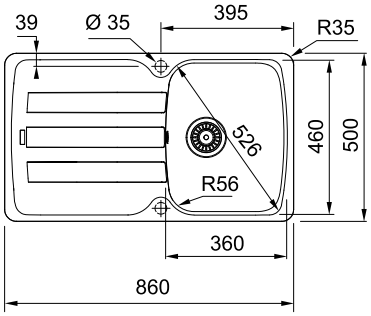

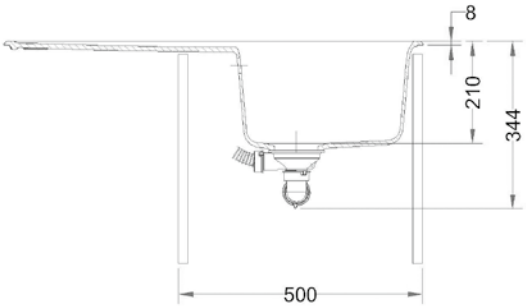

SMART

10 ANS DE GARANTIE

XL

AZG 611-XL
407,50 HT / **489 TTC***

Dimensions **970 x 500 mm**
Découpe **950 x 480 mm (R27)**
Bassin **510 x 460 x 210 mm**

Caisson 600 mm

Vidage manuel

Blanc artic
114.0513.390
7612985**251235**

Café crème
114.0513.387
7612985**251204**

Stone
114.0513.402
7612985**251259**

Gris ardoise mat
114.0714.159
7612986**397826**

Onyx
114.0513.388
7612985**251211**

Noir mat
114.0666.798
7612986**158700**

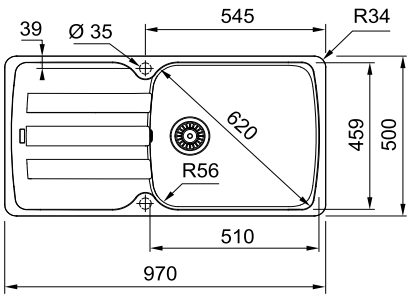

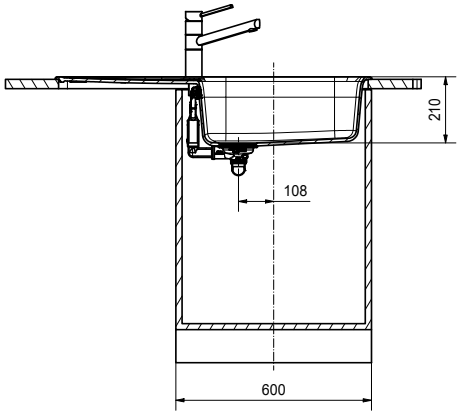

*Prix de vente indicatifs en euros HT et TTC (TVA 20%), hors montant de l'écoparticipation. Chaque revendeur fixe librement ses prix de revente.

SMART

10 ANS DE GARANTIE

AZG 651
415,83 HT / **499 TTC***

Dimensions **970 x 500 mm**
Découpe **950 x 480 mm (R27)**
Bassins **352 x 442 x 210 mm**
167 x 322 x 115 mm

Caisson 600 mm

Vidage manuel

Blanc artic
114.0513.450
7612985**251334**

Café crème
114.0513.446
7612985**251303**

Stone
114.0513.462
7612985**251358**

Gris ardoise mat
114.0714.160
7612986**397833**

Onyx
114.0513.448
7612985**251310**

Noir mat
114.0666.800
7612986**158717**

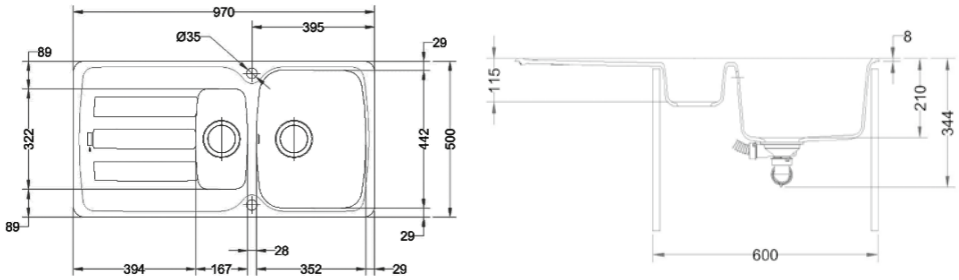

SMART

10 ANS DE GARANTIE

AZG 621
432,50 HT / **519 TTC***

Dimensions **1160 x 500 mm**
Découpe **1140 x 480 mm (R27)**
Bassins **360 x 460 x 210**
353 x 460 x 210

Caisson 800 mm

Vidage manuel

Blanc artic
114.0513.442
7612985**251167**

Café crème
114.0513.378
7612985**251136**

Stone
114.0513.445
7612985**251198**

Gris ardoise mat
114.0714.271
7612986**397840**

Onyx
114.0513.380
7612985**251143**

Noir mat
114.0666.811
7612986**158724**

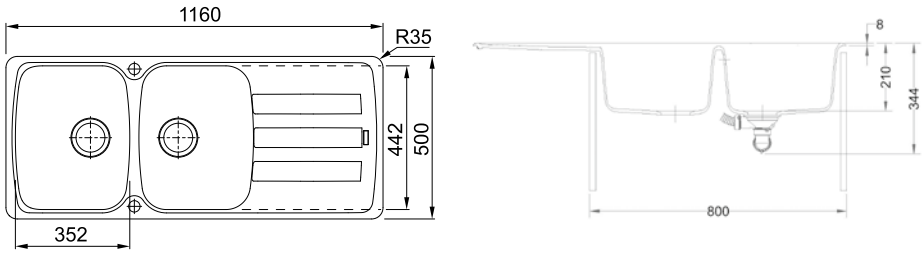

*Prix de vente indicatifs en euros HT et TTC (TVA 20%), hors montant de l'écoparticipation. Chaque revendeur fixe librement ses prix de revente.

Evier Rotondo

Fragranite / À encastrer

Accessoires en option

112.0017.900
7612213**092579**
Planche à découper
Verre 280 x 408 mm
162 TTC* / 135 HT
A positionner à côté de l'évier

112.0008.448
7612211**030665**
Panier à vaisselle CORUNI
Inox 295 x 375 x 134 mm
101 TTC* / 84,17 HT

115.0626.019
7612985**901598**
Lina J à bec
Noir mat
249 TTC* / 207,50 HT

10 ANS DE GARANTIE

ROG 611-62
449,17 HT / **539 TTC***

Dimensions **620 x 500 mm**
Découpe **voir site franke.fr**
Bassin **Ø 400 x 200 mm**

Caisson 500 mm

Vidage automatique

Bouton rotatif inox Ø 35 mm

Onyx
114.0637.936
7612985**953412**

Noir Mat
114.0694.891
7612986**303773**

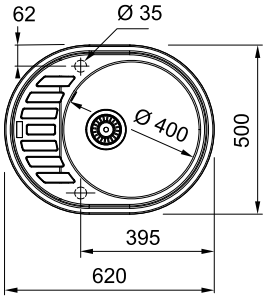

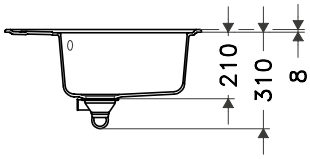

*Prix de vente indicatifs en euros HT et TTC (TVA 20%), hors montant de l'écoparticipation. Chaque revendeur fixe librement ses prix de revente.

Evier d'angle Maris

Fragranite / À encastrer

Accessoires en option

112.0017.900
7612213**092579**
Planche à découper
Verre 280 x 408 mm
162 TTC* / 135 HT
A positionner à côté de l'évier

112.0008.448
7612211**030665**
Panier à vaisselle
CORUNI Inox
295 x 375 x 134 mm
101 TTC* / 84,17 HT

115.0626.019
7612985**901598**
Lina J à bec
Noir mat
249 TTC* / 207,50 HT

MARIS

MRG 612E
599,17 HT / **719 TTC***

Dimensions **960 x 500 mm**
Découpe **selon gabarit**
Bassin **350 x 425 x 190 mm**

Caisson : plan droit de 600 mm ou meuble de 900 x 900 mm à pan coupé

Vidage manuel

Onyx
114.0637.871
7612985**952644**

Flashez moi pour voir les gabarits

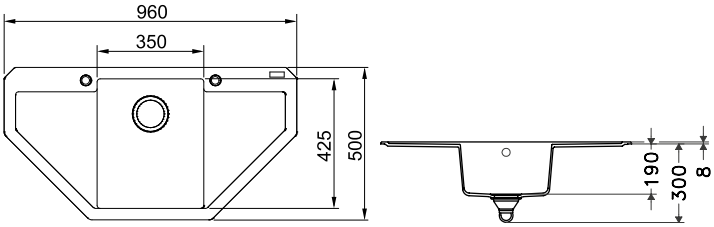

*Prix de vente indicatifs en euros HT et TTC (TVA 20%), hors montant de l'écoparticipation. Chaque revendeur fixe librement ses prix de revente.

Evier Maris

Fragranite / À fleur

Accessoires en option

112.0655.482
7612986**084610**
Kit n°2 All-in
219 TTC* / 182,50 HT

112.0017.900
7612213**092579**
Planche à découper
Verre 280 x 408 mm
162 TTC* / 135,00 HT
A positionner à côté de l'évier ou sur l'égouttoir

112.0654.748
7612986**081176**
Planche 230 x 442 mm
152 TTC* / 126,67 HT
A positionner à côté de l'évier ou sur l'égouttoir

112.0008.448
7612211**030665**
Panier à vaisselle
CORUNI Inox
295 x 375 x 134 mm
101 TTC* / 84,17 HT

115.0653.404
7612986**056594**
Active J à douchette
Noir mat
539 TTC* / 449,17 HT

MARIS

10 ANS DE GARANTIE

MRG 211-96
515,83 HT / **619 TTC***

Dimensions **961 x 491 mm**
Découpe **voir site franke.fr**
Bassin **450 x 425 x 205 mm**
Grande cuve

Caisson 600 mm

Installation à fleur de plan

Vidage manuel

Onyx
135.0526.777
7612985**465007**

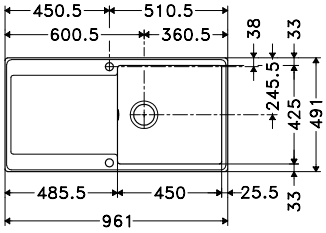

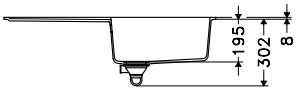

*Prix de vente indicatifs en euros HT et TTC (TVA 20%), hors montant de l'écoparticipation. Chaque revendeur fixe librement ses prix de revente.

Eviers Fraceram

Maris MRK 186

Galassia GAK 188

Les éviers en Céramique

Très résistante, la céramique FRANKE est composée de gros grès (argile et chamotte), recouverts d'émail qui lui apportent douceur, opacité et couleur. Valeur sûre de la cuisine, la céramique est indémodable, on ne compte plus ses propriétés avantageuses.

Les qualités de la Céramique

Hygiénique
La céramique utilisée dans la fabrication de nos éviers est de qualité fine et non poreuse.

Résistante à la chaleur
La céramique est un matériau incombustible.

Robuste
Grâce à la dureté de l'émail, la céramique ne craint ni les chocs thermiques, ni les rayures.

Éviter de couper directement sur l'évier, mais de préférence sur une planche à découper.

Compte tenu des procédés de fabrication, les cotes techniques peuvent varier de quelques millimètres, nous vous conseillons d'attendre la réception du produit avant d'effectuer la découpe.

Nettoyage

La possibilité d'adhérence de la saleté ou de l'eau est quasiment inexistante. Tous les résidus s'éliminent donc aisément.
Une éponge qui gratte et une poudre qui récure, et l'évier retrouve toute sa jeunesse.

Profitez de notre Set entretien éviers couleurs composé d'une crème et d'un chiffon microfibre. Idéal et spécialement conçu pour l'entretien quotidien des éviers fragranite, Tectonite® et **céramique**

Set d'entretien avec nettoyant pour éviers et cuves Fragranite, **Fraceram** et Tectonite® (flacon de 250 ml) et chiffon en microfibre

Set entretien éviers couleurs	112.0695.783 7612986**308297**	25,00 HT **30 TTC***

*Prix de vente indicatifs en euros HT et TTC (TVA 20%), hors montant de l'écoparticipation. Chaque revendeur fixe librement ses prix de revente.

Tour d'horizon

	Caisson : 450 mm	Caisson : 500 mm	Caisson : 600 mm	Caisson : 800 mm
MARIS	**MRK 611-62 (*)** p. 187	**MRK 611-78 (*)** p. 187	**MRK 611-100 (*)** p. 187	
				GAK 611 (*) p. 188

(*) A encastrer

Eviers Maris

Fraceram / À encastrer

Accessoires en option

112.0655.482
7612986**084610**
Kit n°2 All-in
219 TTC* / 182,50 HT

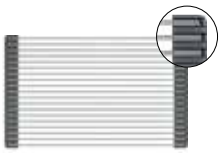

112.0256.867
7612980**897384**
ROLLMAT S inox
298 x 410 mm
152 TTC* / 126,67 HT

112.0654.748
7612986**081176**
Planche noyer
230 x 442 mm
152 TTC* / 126,67 HT

115.0653.401
7612986**056563**
Active J à douchette
Chrome
439 TTC* / 365,83 HT

*Prix de vente indicatifs en euros HT et TTC (TVA 20%), hors montant de l'écoparticipation. Chaque revendeur fixe librement ses prix de revente.

MARIS

15 ANS DE GARANTIE

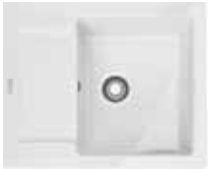

MRK 611-62
740,83 HT / **889 TTC***

Dimensions **620 x 510 mm**
Découpe **600 x 490 mm (4R10)**
Bassin **350 x 420 x 200 mm**

Caisson 500 mm

Vidage automatique

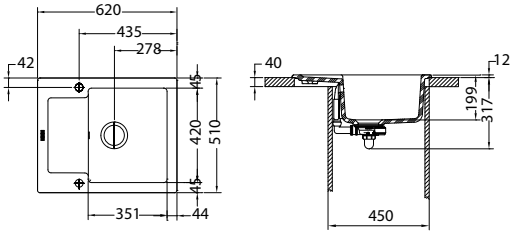

Blanc uni brillant
124.0371.133
7612981**587864**

Vanilla brillant
124.0371.134
7612981**587871**

Anthracite mat
124.0491.414
7612981**906368**

Onyx brillant
124.0373.138
7612981**598891**

Compte tenu des procédés de fabrication, les cotes techniques peuvent varier de quelques millimètres, nous vous conseillons d'attendre la réception du produit avant d'effectuer la découpe.

MARIS

15 ANS DE GARANTIE

MRK 611-78
749,17 HT / **899 TTC***

Dimensions **780 x 510 mm**
Découpe **760 x 490 mm (4R10)**
Bassin **315 x 420 x 200 mm**

Caisson 450 mm

Vidage automatique

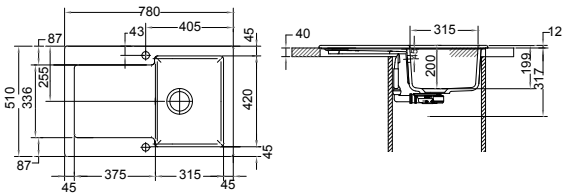

Blanc uni brillant
124.0491.592
7612981**906696**

Vanilla brillant
124.0491.593
7612981**906702**

Anthracite mat
124.0491.598
7612981**907082**

Onyx brillant
124.0491.596
7612981**907037**

Compte tenu des procédés de fabrication, les cotes techniques peuvent varier de quelques millimètres, nous vous conseillons d'attendre la réception du produit avant d'effectuer la découpe.

MARIS

15 ANS DE GARANTIE

MRK 611-100
774,17 HT / **929 TTC***

Dimensions **1000 x 510 mm**
Découpe **980 x 490 mm (4R10)**
Bassin **455 x 420 x 200 mm**

Caisson 600 mm

Vidage automatique

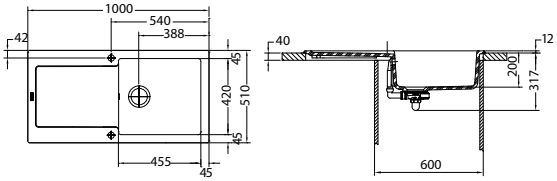

Blanc uni brillant
124.0371.137
7612981**587901**

Vanilla brillant
124.0371.138
7612981**587918**

Anthracite mat
124.0491.591
7612981**906689**

Onyx brillant
124.0373.139
7612981**598907**

Compte tenu des procédés de fabrication, les cotes techniques peuvent varier de quelques millimètres, nous vous conseillons d'attendre la réception du produit avant d'effectuer la découpe.

*Prix de vente indicatifs en euros HT et TTC (TVA 20%), hors montant de l'écoparticipation. Chaque revendeur fixe librement ses prix de revente.

Evier Galassia

Fraceram / À encastrer

Accessoires en option

112.0655.482
7612986**084610**
Kit n°2 All-in
219 TTC* / 182,50 HT

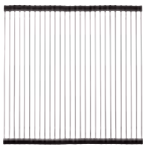

112.0030.882
7612142**241574**
Égouttoir pliable
ROLLMAT XXL
468 x 420 mm
172 TTC* / 143,33 HT
A positionner sur l'égouttoir

112.0654.748
7612986**081176**
Planche noyer
230 x 442 mm
152 TTC* / 126,67 HT

115.0693.228
7612986**294576**
Lina J à bec
Chrome
209 TTC* / 174,17 HT

15 ANS DE GARANTIE

GAK 611
557,50 HT / **669 TTC***

Dimensions **1010 x 515 mm**
Découpe **970 x 480 mm**
Référez-vous au gabarit fournit
Bassin **460 x 405 x 200 mm**

Caisson 800 mm

Vidage manuel

Egouttoir à gauche uniquement.

Blanc uni brillant
124.0085.605
7612981**075722**

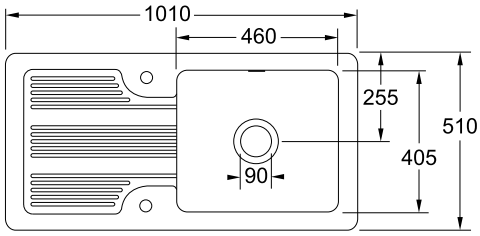

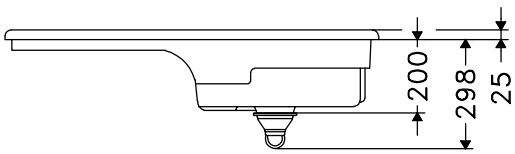

Compte tenu des procédés de fabrication, les cotes techniques peuvent varier de quelques mm , nous vous conseillons d'attendre la réception du produit avant d'effectuer la découpe.

*Prix de vente indicatifs en euros HT et TTC (TVA 20%), hors montant de l'écoparticipation. Chaque revendeur fixe librement ses prix de revente.

Modèle : Maris 611- 78

Eviers Tectonite®

Eviers à encastrer Tectonite®

Sirius 2 S2D 194
Orion OID 196
Titan TTD 198
Opale 200

Eviers à encastrer Fradeko

Kite 202

Eviers à poser Fradeko

Jasna 2.0 JND 203

Eviers à encastrer Tectonite®

Un matériau très résistant

Le Tectonite® est un matériau résistant et de haute technologie fabriqué à partir de SMC* (sheet moulding compound), longues fibres de verre mélangées à une résine en polyester apportant à l'évier une grande résistance aux chocs et aux impacts; d'un revêtement 3ème génération PiMC* apportant la couleur et la robustesse et revêtu d'une texture exclusive imperméable, sur laquelle l'eau et la saleté glissent à la surface de l'évier.

Résistant aux chocs et aux impacts
Le Tectonite® est un matériau résistant parfaitement à un usage quotidien dans la cuisine.

Très résistant aux UV et à l'abrasion
Les particules de verre dans la fabrication du revêtement sont extrêmement nombreuses et assurent une résistance accrue aux UV et à l'abrasion.

Résistant à une température de 220°C
Même une plaque sortant du four n'endommagera pas l'évier en Tectonite® résistant à une température de plus de 220°C.

Résistant aux tâches
Après 24 heures, les agents tâchant ne laissent aucune trace après le nettoyage.

Facile à nettoyer
Grâce à sa texture exclusive «déperlante», l'évier est hygiénique et très facile à nettoyer.

Léger et résistant
La légèreté de ce matériau le rend facile à transporter et à installer dans n'importe quelle cuisine.

Attention : ne pas utiliser de couteau en céramique sur un évier Tectonite® .

+

+

SMC* (Sheet moulding compound)
Longues fibres de verre mélangées à une résine polyester qui apportent à l'évier une grande résistance mécanique aux chocs et aux impacts.

REVETEMENT 3ème GENERATION
Un revêtement PiMC* (Powder in mould coating), couche de protection apportant la couleur et la robustesse au matériau.

TEXTURE EXCLUSIVE
Une texture exclusive, déperlante, imperméable, sur laquelle l'eau et la saleté glissent à la surface de l'évier.

Nettoyage

Pour un entretien régulier, utilisez une éponge abrasive **pour surface fragile** et une crème à récurer. Pour les produits qui tachent fortement (carotte, thé, curry, etc...), **utilisez de l'eau de Javel diluée** puis rincez abondamment.

Évitez les chocs thermiques importants et rappelez-vous que le fond d'une casserole qui sort du feu est à une température de plusieurs centaines de degrés (utiliser un dessous-de-plat ou un tapis).

Attention : ne pas utiliser de couteau en céramique sur un évier Fradeko ou Tectonite®

Éviter de couper directement sur l'évier, mais de préférence sur une planche à découper.

Set d'entretien avec nettoyant pour éviers et cuves Fragranite, Fraceram et **Tectonite®** (flacon de 250 ml) et chiffon en microfibre

Set entretien éviers couleurs	112.0695.783 7612986**308297**	25,00 HT **30 TTC***

Profitez de notre Set entretien éviers couleurs composé d'une crème et d'un chiffon microfibre. Idéal et spécialement conçu pour l'entretien quotidien des éviers Fragranit, Tectonite® et céramique.

Coloris Tectonite®

Blanc Artic | Urban Grey | Carbone | Beige | Platinum | Graphite

Eviers à encastrer Fradeko

Matériau

SMC**
(Sheet moulding compound)

Longues fibres de verre mélangées à une résine polyester, qui apportent à l'évier une grande résistance mécanique aux chocs et aux impacts.

Coloris Fradeko

Blanc | Noir

*Prix de vente indicatifs en euros HT et TTC (TVA 20%), hors montant de l'écoparticipation. Chaque revendeur fixe librement ses prix de revente.

Tour d'horizon

	Caisson : 450 mm	Caisson : 500 mm	Caisson : 600 mm	Caisson : 800 mm	Caisson : 1000 mm	Caisson : 1200 mm
SMART	**OID 611-62 (****)** p. 197	**S2D 611-78 (****)** p. 195	**S2D 611-100 (****)** p. 195 **S2D 651 (****)** p. 195 **OID 611-94 (****)** p. 197 **OID 651 (****)** p. 197 **TTD 611-97 (****)** p. 199 **TTD 651 (****)** p. 199 **OPALE 611-97 (****)** p. 201 **OPALE 651 (****)** p. 201	**S2D 621 (****)** p. 195 **OID 621 (****)** p. 197 **TTD 621 (****)** p. 199 **OPALE 621 (****)** p. 201		
		KITE 611-86 (****) p. 202	**KITE 611-100 (****)** p. 202	**KITE 621 (****)** p. 202	**JND 711-100 (*****)** p. 203	**JND 711-120 (*****)** p. 203

Eviers Tectonite

(*) À fleur de plan / à encastrer slimtop (**) Sous plan (***) À fleur de plan/à encastrer slimtop/sous plan (****) À encastrer (*****) À poser

Eviers Sirius 2.0

Tectonite® / À encastrer

Accessoires en option

112.0655.481
7612986**084603**
Kit n°1 All-in
179 TTC* / 149,17 HT

112.0595.334
7612985**746939**
Planche à découper
bambou 280 x 532 mm
101 TTC* / 84,17 HT

112.0008.448
7612211**030665**
Corbeille CORUNI inox
101 TTC* / 84,17 HT

115.0712.420
7612986**388534**
Lina L à douchette
Chrome
269 TTC* / 224,17 HT

Trop-plein hygiénique et moderne

Le trop-plein inox apporte une touche design et high-tech à la gamme SIRIUS 2. Il est facilement démontable pour être nettoyé et se fait discret.

*Prix de vente indicatifs en euros HT et TTC (TVA 20%), hors montant de l'écoparticipation. Chaque revendeur fixe librement ses prix de revente.

SMART

5 ANS DE GARANTIE

S2D 611-78
307,50 HT / **369 TTC***

Dimensions **780 x 500 mm**
Découpe **764 x 484 mm (R8)**
Bassin **350 x 432 x 200 mm**

Caisson 500 mm

Vidage manuel

Blanc Artic
143.0616.275
7612985**842150**

Urban Grey
143.0637.996
7612985**955799**

Carbone
143.0616.279
7612985**842198**

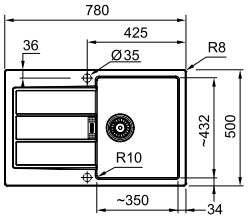

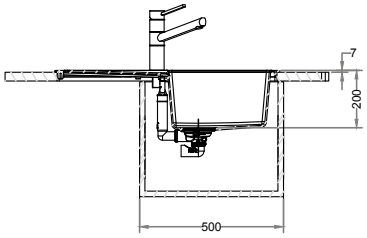

SMART

5 ANS DE GARANTIE

S2D 611-100
332,50 HT / **399 TTC***

Dimensions **1000 x 500 mm**
Découpe **984 x 484 mm (R8)**
Bassin **450 x 432 x 200 mm**

Caisson 600 mm

Vidage manuel

Blanc Artic
143.0616.250
7612985**842105**

Urban grey
143.0637.997
7612985**957403**

Carbone
143.0616.274
7612985**842143**

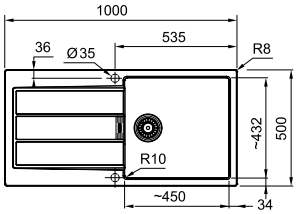

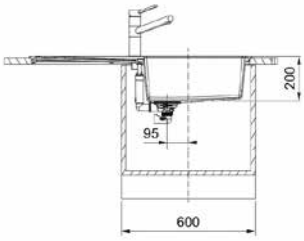

SMART

5 ANS DE GARANTIE

S2D 651
349,17 HT / **419 TTC***

Dimensions **1000 x 500 mm**
Découpe **984 x 484 mm (R8)**
Bassins **350 x 432 x 200 mm**
150 x 350 x 150 mm

Caisson 600 mm

Vidage manuel

Blanc Artic
143.0629.190
7612985**915700**

Urban grey
143.0637.998
7612985**957410**

Carbone
143.0629.193
7612985**915717**

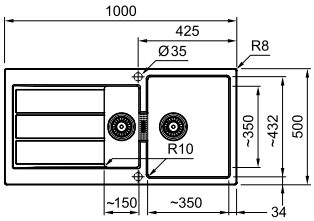

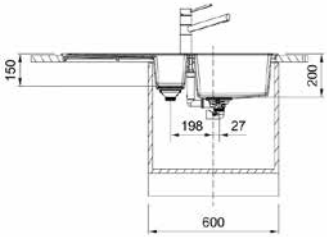

SMART

5 ANS DE GARANTIE

S2D 621
365,83 HT / **439 TTC***

Dimensions **1160 x 500 mm**
Découpe **1144 x 484 mm (R8)**
Bassins **360 x 432 x 200 mm**
341 x 350 x 200 mm

Caisson 800 mm

Vidage manuel

Blanc Artic
143.0629.184
7612985**915168**

Urban grey
143.0638.081
7612985**957427**

Carbone
143.0629.187
7612985**915175**

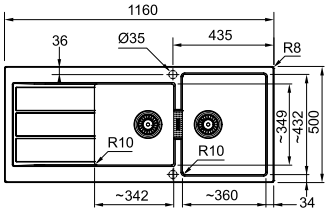

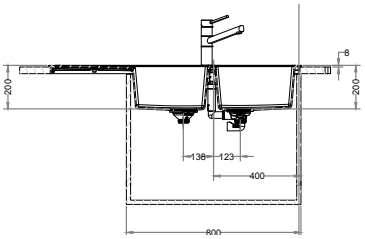

*Prix de vente indicatifs en euros HT et TTC (TVA 20%), hors montant de l'écoparticipation. Chaque revendeur fixe librement ses prix de revente.

Eviers Orion

Tectonite® / À encastrer

Accessoires en option

112.0655.481
7612986**084603**
Kit n°1 All-in
179 TTC* / 149,17 HT

112.0595.334
7612985**746939**
Planche à découper bambou 280 x 532 mm
101 TTC* / 84,17 HT

112.0008.448
7612211**030665**
Corbeille CORUNI inox
101 TTC* / 84,17 HT

115.0693.230
7612986**294590**
Lina L à bec Chrome
229 TTC* / 190,83 HT

*Prix de vente indicatifs en euros HT et TTC (TVA 20%), hors montant de l'écoparticipation. Chaque revendeur fixe librement ses prix de revente.

SMART

5 ANS DE GARANTIE

OID 611-62
282,50 HT / **339 TTC***

Dimensions **620 x 500 mm**
Découpe **600 x 480 mm**
Bassin **350 x 430 x 190 mm**

Caisson 450 mm

Vidage manuel

Blanc Artic
114.0383.673
7612981**639587**

Urban grey
114.0383.676
7612981**639617**

Carbone
114.0383.661
7612981**639532**

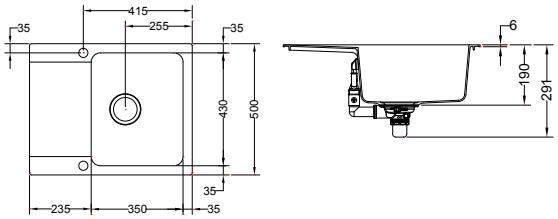

SMART

5 ANS DE GARANTIE

OID 611-94
307,50 HT / **369 TTC***

Dimensions **940 x 510 mm**
Découpe **920 x 490 mm**
Bassin **440 x 440 x 174 mm**

Caisson 600 mm

Vidage manuel

Blanc Artic
114.0276.006
7612981**009137**

Urban grey
114.0383.645
7612981**639471**

Carbone
114.0275.846
7612981**008581**

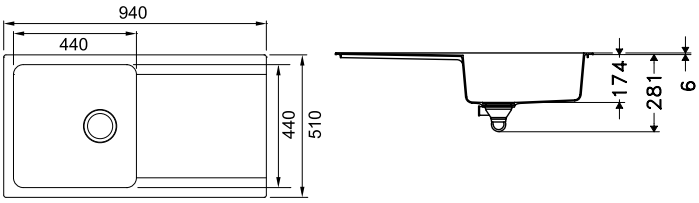

SMART

5 ANS DE GARANTIE

OID 651
332,50 HT / **399 TTC***

Dimensions **1000 x 510 mm**
Découpe **980 x 490 mm**
Bassins **340 x 440 x 174 mm**
160 x 370 x140 mm

Caisson 600 mm

Vidage manuel

Blanc Artic
114.0276.026
7612981**009335**

Carbone
114.0276.023
7612981**009205**

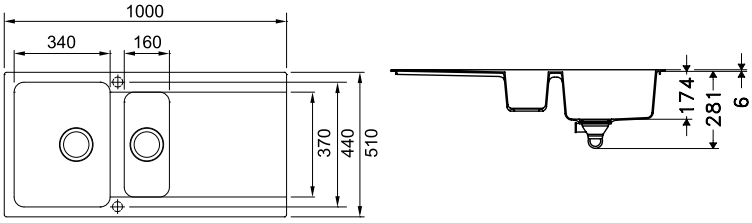

SMART

5 ANS DE GARANTIE

OID 621
349,17 HT / **419 TTC***

Dimensions **1160 x 510 mm**
Découpe **1140 x 490 mm**
Bassins **2 x 340 x 440 x 174 mm**

Caisson 800 mm

Vidage manuel

Blanc Artic
114.0276.031
7612981**009380**

Urban grey
114.0383.649
7612981**639518**

Carbone
114.0276.028
7612981**009359**

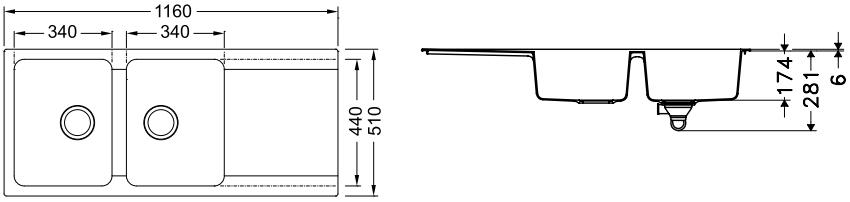

*Prix de vente indicatifs en euros HT et TTC (TVA 20%), hors montant de l'écoparticipation. Chaque revendeur fixe librement ses prix de revente.

Eviers Titan

Tectonite® / À encastrer

Accessoires en option

112.0655.481
7612986**084603**
Kit n°1 All-in
179 TTC* / 149,17 HT

112.0030.882
7612142**241574**
Rollmat inox
468 x 420 mm
172 TTC* / 143,33 HT

112.0595.334
7612985**746939**
Planche à découper
bambou 280 x 532 mm
101 TTC* / 84,17 HT

112.0008.448
7612211**030665**
Corbeille CORUNI inox
101 TTC* / 84,17 HT

115.0693.229
7612986**294583**
Lina J à douchette
Chrome
249 TTC* / 207,50 HT

*Prix de vente indicatifs en euros HT et TTC (TVA 20%), hors montant de l'écoparticipation. Chaque revendeur fixe librement ses prix de revente.

SMART

5 ANS DE GARANTIE

TTD 611-97
299,17 HT / **359 TTC***

Dimensions **970 x 500 mm**
Découpe **950 x 480 mm**
Bassin **450 x 420 x 190 mm**

Caisson 600 mm

Vidage manuel

Blanc Artic
114.0278.717
7612981**022617**

Beige
114.0278.720
7612981**022624**

Platinum
114.0278.722
7612981**022631**

Graphite
114.0278.723
7612981**022648**

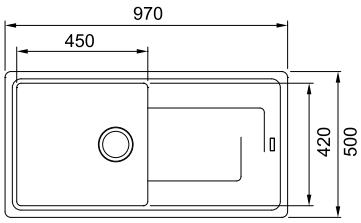

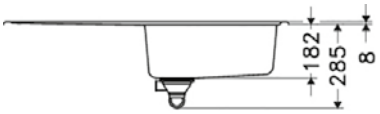

SMART

5 ANS DE GARANTIE

TTD 651
315,83 HT / **379 TTC***

Dimensions **970 x 500 mm**
Découpe **950 x 480 mm**
Bassins **340 x 420 x 190 mm**
150 x 290 x 120 mm

Caisson 600 mm

Vidage manuel

Blanc Artic
114.0278.724
7612981**022655**

Beige
114.0278.725
7612981**022662**

Platinum
114.0278.726
7612981**022679**

Graphite
114.0278.747
7612981**022686**

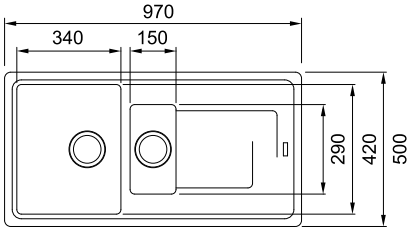

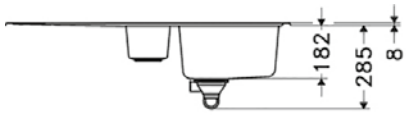

SMART

5 ANS DE GARANTIE

TTD 621
332,50 HT / **399 TTC***

Dimensions **1160 x 500 mm**
Découpe **1140 x 480 mm**
Bassins **2 x 337 x 420 x 190 mm**

Caisson 800 mm

Vidage manuel

Blanc Artic
114.0278.748
7612981**022693**

Beige
114.0278.749
7612981**022709**

Platinum
114.0278.750
7612981**022716**

Graphite
114.0278.751
7612981**022723**

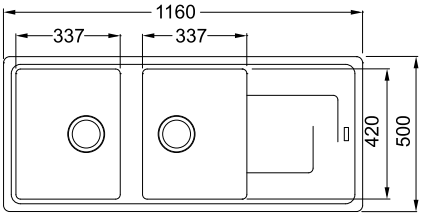

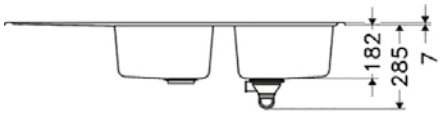

*Prix de vente indicatifs en euros HT et TTC (TVA 20%), hors montant de l'écoparticipation. Chaque revendeur fixe librement ses prix de revente.

Eviers Opale

Tectonite® / À encastrer

Accessoires en option

112.0655.481
7612986**084603**
Kit n°1 All-in
179 TTC* / 149,17 HT

112.0030.882
7612142**241574**
Rollmat inox
468 x 420 mm
172 TTC* / 143,33 HT

112.0595.334
7612985**746939**
Planche à découper
bambou 280 x 532 mm
101 TTC* / 84,17 HT

112.0008.448
7612211**030665**
Corbeille CORUNI inox
101 TTC* / 84,17 HT

115.0693.228
7612986**294576**
Lina J à bec
Chrome
209 TTC* / 174,17 HT

*Prix de vente indicatifs en euros HT et TTC (TVA 20%), hors montant de l'écoparticipation. Chaque revendeur fixe librement ses prix de revente.

SMART

5 ANS DE GARANTIE

XL

OPALE 611-97
282,50 HT / **339 TTC***

Dimensions **970 x 500 mm**
Découpe **950 x 480 mm (R15)**
Bassin **450x420x190 mm**

Caisson 600 mm

Vidage manuel

Blanc Artic
143.0668.117
7612986**163155**

Platinum
143.0668.119
7612986**163179**

Graphite
143.0668.118
7612986**163162**

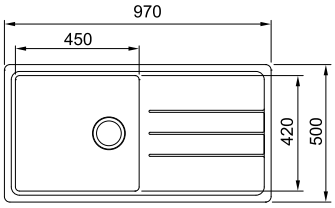

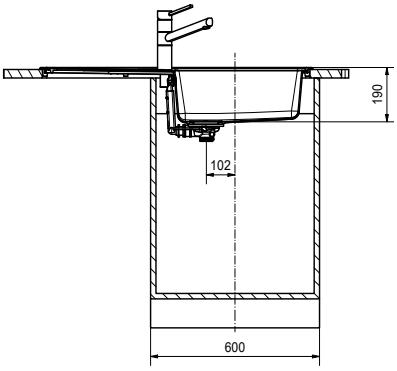

SMART

5 ANS DE GARANTIE

OPALE 651
299,17 HT / **359 TTC***

Dimensions **970 x 500 mm**
Découpe **950 x 480 mm (R15)**
Bassins **340x420x190 mm**
150x290x120 mm

Caisson 600 mm

Vidage manuel

Blanc Artic
143.0668.120
7612986**163186**

Platinum
143.0668.212
7612986**164305**

Graphite
143.0668.211
7612986**163193**

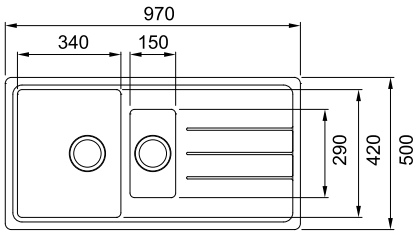

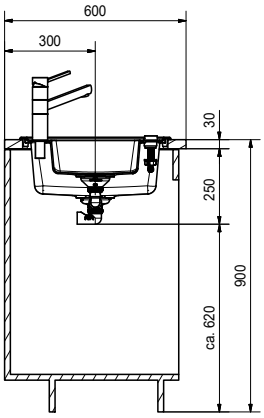

SMART

5 ANS DE GARANTIE

OPALE 621
315,83 HT / **379 TTC***

Dimensions **1160 x 500 mm**
Découpe **1140 x 480 mm (R15)**
Bassins **2x337x420x190 mm**

Caisson 800 mm

Vidage manuel

Blanc Artic
143.0668.884
7612986**167276**

Platinum
143.0668.886
7612986**167290**

Graphite
143.0668.885
7612986**167283**

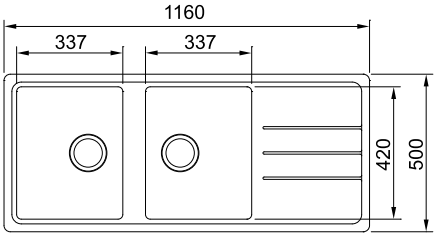

*Prix de vente indicatifs en euros HT et TTC (TVA 20%), hors montant de l'écoparticipation. Chaque revendeur fixe librement ses prix de revente.

Eviers Kite

Fradeko / À encastrer

Accessoires en option

112.0655.481
7612986**084603**
Kit n°1 All-in
179 TTC* / 149,17 HT

112.0595.334
7612985**746939**
Planche à découper
bambou 280 x 532 mm
101 TTC* / 84,17 HT
A positionner à côté de l'évier ou sur l'égouttoir

115.0347.142
7612981**379445**
Novara Plus à bec
Chrome
149 TTC* / 124,17 HT

---

2 ANS DE GARANTIE

KITE 611-86
174,17 HT / **209 TTC***

Dimensions **860 x 500 mm**
Découpe **840 x 480 mm**
Bassin **363 x 430 x 210 mm**

Caisson 500 mm

Vidage manuel

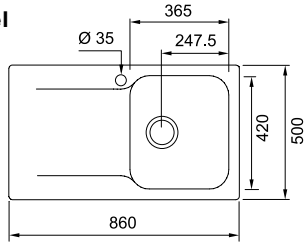

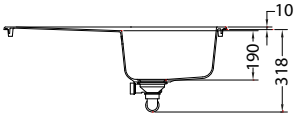

Blanc
114.0530.457
7612985**478885**

Noir
114.0530.420
7612985**478830**

---

2 ANS DE GARANTIE

XL

KITE 611-100
190,83 HT / **229 TTC***

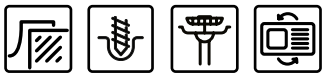

Dimensions **1000 x 500 mm**
Découpe **980 x 480 mm**
Bassin **525 x 432 x 210 mm**

Caisson 600 mm

Vidage manuel

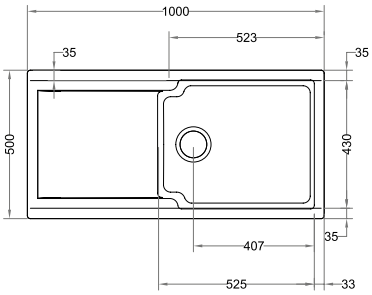

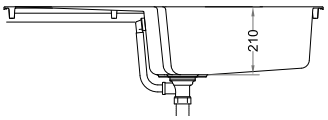

Blanc
114.0506.721
7612985**167871**

Noir
114.0506.722
7612985**167888**

---

2 ANS DE GARANTIE

KITE 621
224,17 HT / **269 TTC***

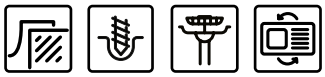

Dimensions **1160 x 500 mm**
Découpe **1140 x 480 mm**
Bassins **2 x 340 x 420 x 210 mm**

Caisson 800 mm

Vidage manuel

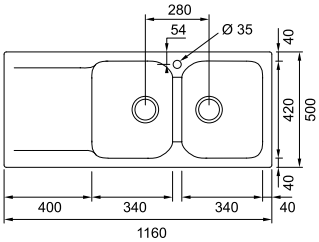

Blanc
114.0530.458
7612985**478892**

Noir
114.0530.455
7612985**478861**

*Prix de vente indicatifs en euros HT et TTC (TVA 20%), hors montant de l'écoparticipation. Chaque revendeur fixe librement ses prix de revente.

Fradeko / À poser

Accessoires en option

112.0655.481
7612986**084603**
Kit n°1 All-in
179 TTC* / 149,17 HT

112.0595.334
7612985**746939**
Planche à découper
bambou 280 x 532 mm
101 TTC* / 84,17 HT

115.0347.142
7612981**379445**
Novara Plus à bec
Chrome
149 TTC* / 124,17 HT

2 ANS DE GARANTIE

XL

JND 711-100
282,50 HT / **339 TTC***

Dimensions **998 x 600 mm**
Bassin **528 x 425 x 200 mm**

Meuble 1000 mm

Blanc Artic
142.0575.054
7612985**672399**

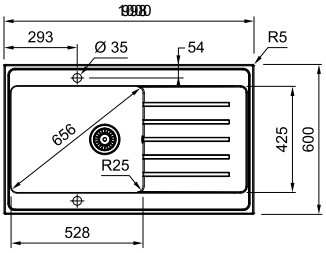

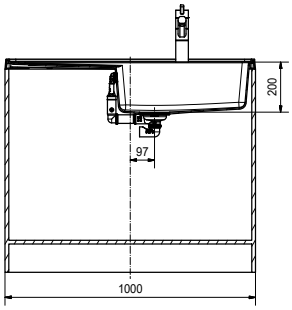

2 ANS DE GARANTIE

XL

JND 711-120
324,17 HT / **389 TTC***

Dimensions **1200 x 600 mm**
Bassin **506 x 425 x 200 mm**

Meuble 1200 mm

Adapté pour une installation sur meuble lave-vaisselle et dispose d'une seconde évacuation pour machine à laver.

Blanc Artic
142.0575.056
7612985**672719**

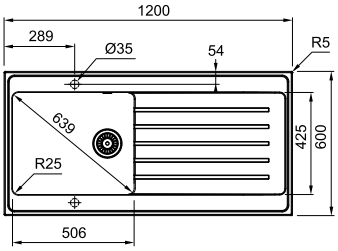

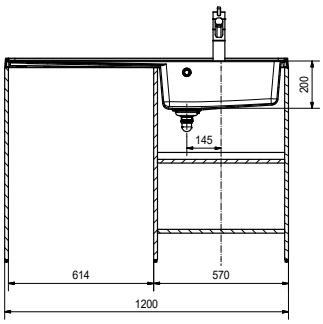

*Prix de vente indicatifs en euros HT et TTC (TVA 20%), hors montant de l'écoparticipation. Chaque revendeur fixe librement ses prix de revente.

Mitigeurs

Eau filtrée

Atlas 216
Vital 210
Lina 218

Mitigeurs Inox

Atlas Neo Sensor 222
Pescara L/XL 225
Mythos Masterpiece 226
Mythos 229
Eos Neo U 230
Atlas Neo L 231
Eos Neo J 234
Atlas Neo J 236
Smart Glenda 240
Taros Neo 241
Orbit 242
Atlas Neo solution fenêtre 243
Taros Neo solution fenêtre 244

Mitigeurs

Icon Semi Pro 245
Active Semi Pro 247
Pescara 360 Semi Pro 246
Maris Slim Semi Pro 250
Fox Pro 251
Lina Semi Pro 252
Active Twist 254
Icon 257
Active L 260
Active J 262
Maris Slim L 263
Maris Slim J 264
Urban 265
Lina U 268
Lina L 269
Lina J 270
Centro 272
Orbit Chrome 273
Novara Eco 274
Novara Plus 275
Mitigeurs solution fenêtre Chrome 276

Distributeurs de savon 277

Tour d'horizon

	Mitigeurs multifonctionnels	Mitigeurs semi-pro	Mitigeurs douchette		
MYTHOS	**Vital eau filtrée bec** **Vital eau filtrée douchette** p. 214	**Pescara XL** **Pescara L** p. 225	**Mythos MasterPiece douchette** p. 228		
		Icon p. 245	**Mythos douchette** p. 229		
		Pescara 360° p. 246	**Icon douchette** p. 257		
MARIS	**Atlas eau filtrée** p. 216	**Active Semi-Pro** p. 247	**Eos Neo U douchette** p. 230	**Atlas Neo L douchette** p. 231	
	Atlas Neo sensor bec **Atlas Neo sensor douchette** p. 224	NEW **Maris Slim Semi-Pro** p. 250	**Eos Neo J douchette** p. 234	**Atlas Neo J douchette** p. 236	**Taros Neo douchette** p. 241
		Fox Pro p. 251	**Active Twist douchette** p. 256	**Active L douchette** p. 260-261	**Active J douchette** p. 262
			NEW **Maris Slim L douchette** p. 263	NEW **Maris Slim J douchette** p. 264	**Urban douchette** p. 265
			Centro douchette p. 272		
SMART	NEW **Lina L eau filtrée bec** p. 269	**Lina Semi-Pro** p. 267	**Smart Glenda douchette** p. 240	**Orbit douchette** p. 242-273	**Lina L douchette** p. 269
	NEW **Lina J eau filtrée bec** p. 271		NEW **Lina U douchette** p. 268	**Lina J douchette** p. 270	**Novara Plus douchette** p. 275

Mitigeurs bec	Solution fenêtre	Distributeurs de savon

Mythos bec
p. 229

Icon bec
p. 257

Eos Neo U bec
p. 230

Eos Neo J bec
p. 234

Atlas Neo J bec
p. 236

Taros Neo bec
p. 241

Active Twist bec
p. 256

Active L bec
p. 260-261

Active J bec
p. 262

Maris Slim L bec
p. 263

Maris Slim J bec
p. 264

Urban bec
p. 265

Centro bec
p. 272

Lina U bec
p. 268

Smart Glenda bec
p. 240

Orbit bec
p. 242-273

Lina L bec
p. 269

Lina J bec
p. 271

Novara Eco bec
p. 274

Novara Plus bec
p. 275

Atlas Neo douchette
p. 243

Atlas Neo bec
p. 243

Taros Neo douchette
p. 244

Taros Neo bec
p. 244

Active L douchette
p. 260

Neptune Style bec
p. 276

Window
p. 276

Atlas
p. 277

Active
p. 277

Novita
p. 277

Fonctionnalités Franke

La sécurité

Les robinetteries NF répondent aux attentes en matière de sécurité, de qualité, d'aptitude à l'emploi et de durabilité. Les performances ECAU sont précisées au niveau des robinetteries concernées.

Les produits certifiés C3 sont proposés comme solution d'économie d'eau et d'énergie avec une

- Butée de débit pour une réduction de la consommation d'eau pour les usages courants = 25% d'économie d'eau
- Eau froide en position centrée : L'alimentation en eau chaude est conservée sur la gauche = 5% d'économie d'énergie pour la production d' Eau Chaude Sanitaire.

Toutes nos robinetteries ont obtenu l'Attestation de Conformité Sanitaire (ACS) garantissant la qualité des matériaux utilisés lors de la fabrication.

La douchette

Le mitigeur à douchette extractible offre une combinaison parfaite de praticité et de polyvalence. Grâce à sa longueur, la douchette extractible permet de rincer avec précision tous les recoins de votre évier.

Mitigeurs à douchette double jet : Ces mitigeurs offrent deux niveaux de pression différents, permettant de rincer délicatement des fruits ou de nettoyer vigoureusement un plat en sauce. Le passage d'un mode à l'autre se fait par simple pression sur des boutons situés généralement à l'extrémité de la douchette. Une fois la douchette remise en place, les boutons sont masqués, préservant ainsi l'esthétique de votre installation.

La cartouche céramique

La cartouche céramique, cœur de la robinetterie, régule le débit et la température de l'eau. Fabriquée en Europe, elle garantit étanchéité, durabilité et longévité grâce à ses disques céramiques presque indestructibles.

Faciles d'entretien et intemporels

Les mitigeurs en Inox sont d'une qualité supérieure et séduisent par leurs propriétés d'excellence et de résistance. En effet, l'inox est un matériau anti-bactérien et facile d'entretien. Nos mitigeurs en Inox s'accordent parfaitement à nos éviers Inox créant un point d'eau ergonomique et fonctionnel.

2 ANS DE GARANTIE Soucieux de la qualité de nos produits, nos mitigeurs et distributeurs de savon sont garantis 2 ans (hors tout inox garantis 5 ans)

5 ANS DE GARANTIE Parce que Franke porte la plus grande attention à la qualité de ses produits, les mitigeurs tout inox sont garantis 5 ans.

Découvrir :

La technologie laminaire

Certains de nos mitigeurs intègrent un écoulement laminaire pour un jet cristallin, sans éclaboussure ni bruit excessif. Cette innovation garantit une eau claire et un usage plus silencieux et pratique.

Vidéo de démonstration

Des économies d'eau et d'énergie

Avec leur cartouche "ECO", nos mitigeurs réduisent jusqu'à 30 % votre consommation d'eau et d'énergie grâce à une butée qui empêche l'ouverture complète du levier, réduisant ainsi le débit d'eau.
Par ailleurs, certains de nos mitigeurs disposent d'une ouverture en eau froide en position centrale, ce qui évite le démarrage inutile de la chaudière. Cela offre confort, économies et sécurité au quotidien.

Robinet d'arrêt

Important !
Nous recommandons le montage d'un robinet d'arrêt à équerre avec filtre à l'installation d'un mitigeur. Ceci protège le mécanisme de votre robinet à long terme.

112.0495.983 27,50 HT
7612981**931698** **33 TTC***

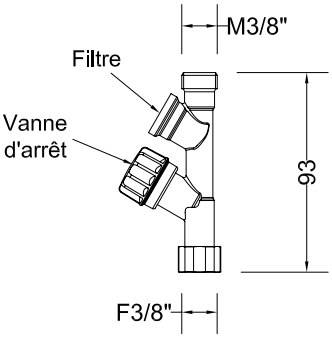

Renfort de robinetterie

Le renfort de mitigeur Franke procure un appui supplémentaire au robinet et renforce en même temps l'évier. Nous recommandons celui-ci en particulier pour les éviers en inox en combinaison avec un mitigeur haut ou lourd.

133.0026.896 35,83 HT
7612142**237942** **43 TTC***

*Prix de vente indicatifs en euros HT et TTC (TVA 20%), hors montant de l'écoparticipation. Chaque revendeur fixe librement ses prix de revente.

Système de filtration Vital

Une petite cartouche pour de grands avantages

Pour plus d'informations sur le système de filtration Vital, scannez le QR code.

Quel est l'avantage du système de filtration Vital ?
Malgré sa petite taille, il n'est pas moins puissant.

Ce design unique n'est pas seulement le plus petit au monde, mais aussi le premier à combiner le charbon actif et une membrane bionique qui permettent de filtrer et de purifier l'eau. Capable de s'adapter à vos besoins d'utilisation et à votre mode de vie, il est disponible en deux variantes : **Haut Débit** et **Haute Performance**

- Profitez d'une eau délicieuse et pure instantanément prête à être consommée
- Sa conception compacte ne nécessite pas d'installation spécifique
- Il retient toutes les impuretés pour ne garder que les minéraux essentiels
- Un voyant LED indique quand la cartouche doit être remplacée
- La cartouche est facile à remplacer

Confort de vie et réduction des déchets plastiques

En contribuant à diminuer votre impact environnemental, le système de filtration Vital permet de réduire les déchets de bouteilles en plastique de 99%[1] et de vous faire économiser jusqu'à 400€ par an[2].

Paramètres de valeur du filtre

Débit : 3.5 L/min à 3 bar

Température : 1-38°C

Pression : 1.0 -6.8 bar

Capacité : jusqu'à 500L selon la quantité et la pression de l'eau

1. Base de calcul : poids de la cartouche Vital = 33,5g, poids moyen d'une bouteille PET de 1 litre = 35,0g, 1 cartouche Vital remplace 500 bouteilles PET, puis 33,5g divisé par 500 x 35,0 = 0,2%.
2. Base de calcul : une famille moyenne de 4 personnes consomme environ 3000 litres d'eau par an au prix moyen de 0,20 EUR par litre d'eau de source : Ceci se traduit par un coût de 600 EUR par an contre 200 EUR pour six cartouches Vital (durée d'utilisation recommandée 1 an).

Système de filtration Vital

Cartouche Haute performance conçue pour vous fournir une eau pure et délicieuse

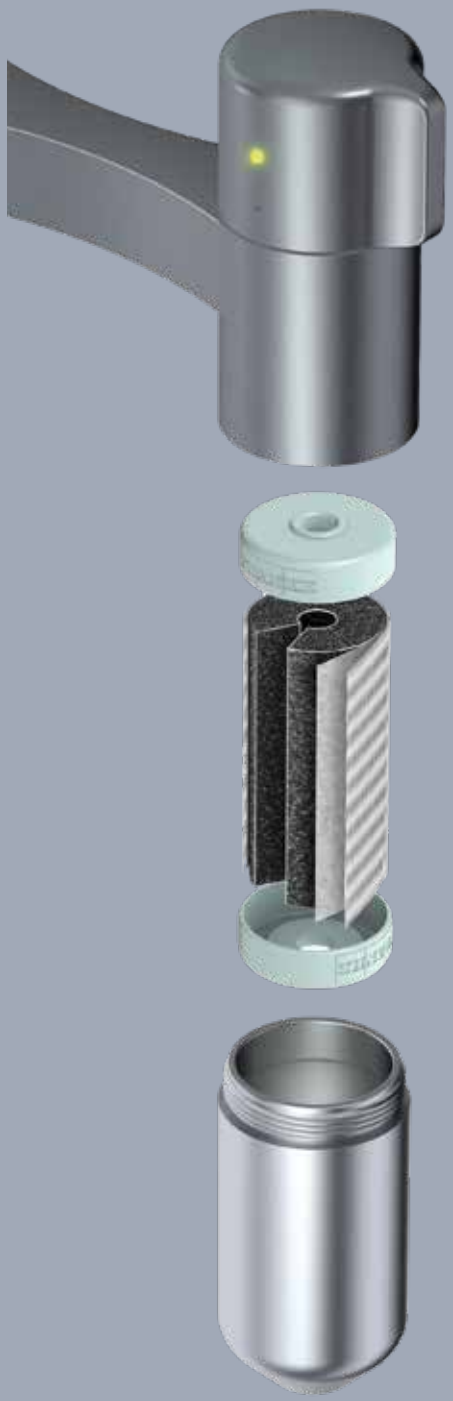

Notre système de filtration Vital n'est pas seulement le plus petit du monde, mais il est aussi le premier à combiner efficacement un filtre au charbon actif et une membrane brevetée Franke.

Pré-filtration

Première ligne de défense, le pré-filtre capture les plus grosses particules en éliminant les grosses impuretés comme la rouille.

Membrane*

La membrane haute technologie est tellement fine qu'elle retient les microplastiques et élimine les germes nocifs.

Filtre au charbon actif

Un filtre naturellement efficace qui a fait ses preuves depuis des décennies, le charbon actif élimine les impuretés comme le chlore, les pesticides et les hormones. Il élimine aussi les goûts et les odeurs désagréables.

Eau filtrée

Après passage dans ce circuit dédié, l'eau qui coule dans votre verre est complètement exempte de toute contamination.

Deux cartouches adaptées à toutes les situations

Adapté à la qualité de l'eau de votre lieu d'habitation, le système de filtration Vital est disponible avec deux types de cartouches différents - la cartouche Haute Performance ou la cartouche Haut Débit.

*Seulement cartouche Haute Performance

Cartouche Haute Performance

Fournissant jusqu'à 500 litres d'eau potable fraîche provenant directement du mitigeur, la cartouche haute performance apporte une filtration optimale et une qualité d'eau incomparable.

Pré-filtration Haute performance

Avec un maillage 20 fois plus dense que celui des filtres à eau domestiques existants, il est très efficace pour retenir la rouille, les débris et les sédiments fins, assurant une eau considérablement plus propre.

Filtre au Charbon actif

Le filtre au charbon actif retient le chlore, les goûts et odeurs désagréables et de nombreux autres polluants. Fabriqué à partir de coquilles de noix de coco, ce filtre a de plus petits pores que les autres filtres à charbon actif existants, pour une eau plus sûre et meilleure à la dégustation.

Débits standards

Selon la pression d'eau disponible, la cartouche Haute Performance offre les débits suivants :

1,0 bar	**2,0 L/min**
2,0 bar	**3,0 L/min**
3,0 bar	**3,5 L/min**

En savoir plus sur le système Vital

Cartouche Haut Débit

Notre cartouche Haut Débit vous offre à la fois une eau pure, sûre et savoureuse combinée à un débit inégalé dans les zones où il peut être nécessaire de l'augmenter. Doté d'un filtre à charbon actif et d'un pré-filtre, c'est la solution idéale dans les cas où notre filtre Haute Performance peut être affecté par des niveaux de sédiments supérieurs à la moyenne.

Débits standards

Selon la pression d'eau disponible, la cartouche Haut Débit offre les débits suivants :

0,5 bar	**1,5 L/min**
1,0 bar	**2,5 L/min**
1,5 bar	**3,0 L/min**
2,0 bar	**3,5 L/min**
3,0 bar	**3,5 L/min**

Indicateurs de qualité d'eau

La cartouche Haut Débit a été conçue pour être utilisée dans les conditions de qualité de l'eau suivantes :

Turbidité[1]	**< 5 NTU**
COT[2]	**< 2 mg/L**

[1] La turbidité est considérée comme un paramètre valide pour mesurer la qualité d'eau. OMS (2017). Recommandations pour la qualité d'eau potable, 4ème édition.
[2] Le carbone organique total (COT) est un indicateur du niveau de contamination biologique de l'eau potable.

Vital eau filtrée

Chrome

Lot de 3 cartouches Vital Haut débit
Durée de vie de 500 l, soit 3 mois d'autonomie
(pour une consommation moyenne)
Filtre toutes les impuretés (rouille, micro-plastique, métaux lours, pesticides, ...) et même le chlore
Supprime les goûts et les odeurs
Conditionnées par 3
Possibilité de les commander à l'unité
(voir Franke Shop accessible depuis franke.com)

112.0606.785 — 110,00 HT
7612985**787833** — **132 TTC***

Lot de 3 cartouches Vital Haute performance
Durée de vie de 500 l, soit 3 mois d'autonomie
(pour une consommation moyenne)
Retient 99,9% des bactéries et virus
Filtre toutes les impuretés (rouille, micro-plastique, métaux lours, pesticides, ...) et même le chlore
Supprime les goûts et les odeurs
Conditionnées par 3
Possibilité de les commander à l'unité
(voir Franke Shop accessible depuis franke.com)

112.0607.498 — 118,33 HT
7612985**792264** — **142 TTC***

*Prix de vente indicatifs en euros HT et TTC (TVA 20%), hors montant de l'écoparticipation. Chaque revendeur fixe librement ses prix de revente.

MYTHOS

2 ANS DE GARANTIE

VITAL Semi-Pro
Mitigeur à douchette double jet
3 en 1 : levier eau chaude, eau froide.
Système de filtration dissocié. Circuit d'eau filtrée totalement indépendant.
Rotation du bec sur **360°**
Embase **Ø 50 mm**
Perçage **Ø 35 mm**
Levier de commande **0° / +90°**
Débit : **7,65 L/min**
Débit Eau Filtrée : **3,5 L/min**
Pile CR2032 pour le timer incluse (durée de vie 3 ans)
2 cartouches de 500 L incluses
Système de fixation avec corps fileté
Hauteur 550 mm
Niveau de filtration : Filtre Haute Performance 3 microns

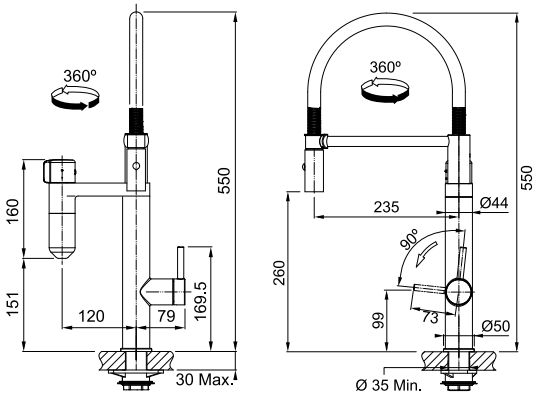

Chrome	120.0621.230	982,50 HT	**PVD Noir**	120.0621.313	1040,83 HT
	7612985**865586**	**1179 TTC***		7612985**866910**	**1249 TTC***

MYTHOS

2 ANS DE GARANTIE

Mitigeur à bec
3 en 1 : levier eau chaude, eau froide.
Système de filtration dissocié. Circuit d'eau filtrée totalement indépendant.
Ecoulement laminaire
Rotation du bec sur **360°**
Embase **Ø 50 mm**
Perçage **Ø 35 mm**
Levier de commande **0° / +90°**
Débit : **12,5 L/min**
Débit Eau Filtrée : **3,5 L/min**
Pile CR2032 pour le timer incluse (durée de vie 3 ans)
2 cartouches de 500 L incluses
Système de fixation avec corps fileté
Hauteur 477 mm
Niveau de filtration : Filtre Haute Performance 3 microns

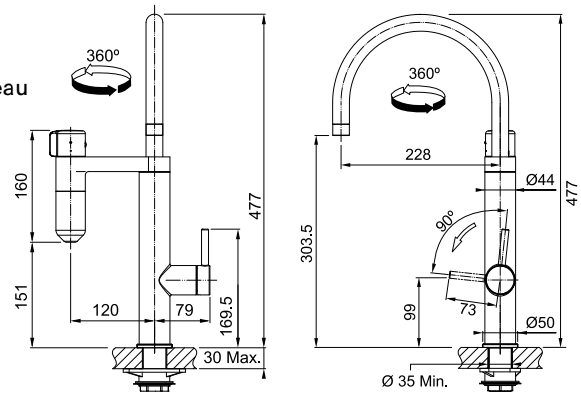

Chrome	120.0621.229	807,50 HT	**PVD Noir**	120.0621.312	857,50 HT
	7612985**865579**	**969 TTC***		7612985**866903**	**1029 TTC***

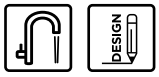

MYTHOS

2 ANS DE GARANTIE

Système de filtration seul
En complément d'un mitigeur classique
Rotation du bec sur **360°**
Embase **Ø 50 mm**
Perçage **Ø 35 mm**
Levier de commande **0° / +90°**
Débit **3,5 L/min (3 bars)**
Pile CR2032 pour le timer incluse (durée de vie 3 ans)
2 cartouches de 500l incluses
Système de fixation avec corps fileté

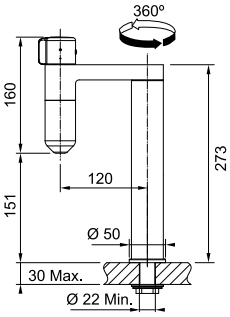

Chrome	120.0621.228	582,50 HT	**PVD Noir**	120.0621.311	624,17 HT
	7612985**865562**	**699 TTC***		7612985**865593**	**749 TTC***

*Prix de vente indicatifs en euros HT et TTC (TVA 20%), hors montant de l'écoparticipation. Chaque revendeur fixe librement ses prix de revente.

Atlas eau filtrée

Tout Inox

Le 3 en 1 (installation sous évier)

Avec le mitigeur Tout Inox 3 en 1 de Franke, profitez d'une eau filtrée via un circuit dédié, préservant sa pureté. Redécouvrez le goût de votre café, de votre thé ou simplement d'une gorgée d'eau fraîche.

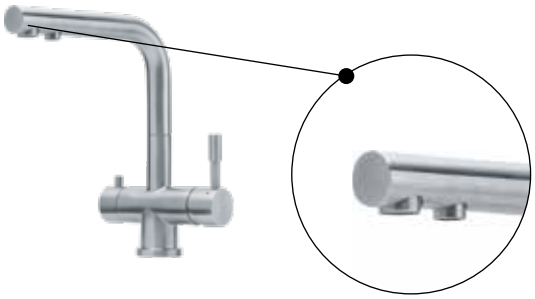

1. **PRE-FILTRATION** : pour capter les grosses impuretés.
2. **RETENTION DES PARTICULES ORGANIQUES :** réduction du calcaire, des métaux lourds, des pesticides.
3. **CHARBON ACTIF :** filtration du chlore, des résidus, des goûts et des odeurs.

Une filtration de l'eau optimale

- Retient le calcaire
- Supprime goûts et odeurs
- Filtre les micro-plastiques
- Filtre rouille et sédiments
- Hg — Retient les métaux lourds
- Capacité 4000 l
  Débit de 6 à 10 l/min
  à 3 bars

La filtration du calcaire réduit la dureté de l'eau, idéale pour la consommation et vos appareils domestiques. Elle prolonge leur durée de vie en limitant les besoins de détartrage.

- **HYGIENE :** de l'eau instantanément prête à être consommée sans risque de prolifération bactérienne
- **ENVIRONNEMENT :** Stop au plastique avec la disparition totale des bouteilles
- **ECONOMIES :** un investissement amorti rapidement et une réduction drastique du coût de l'eau
- **GAIN DE TEMPS :** pas besoin d'attendre, l'eau filtrée est disponible immédiatement
- **CONFORT DE VIE :** plus de bouteilles d'eau à porter et stocker

Une installation facile

Un **set de démarrage** livré avec le mitigeur et conçu pour être très simple à installer et occuper un minimum d'espace dans le meuble sous évier.

Cartouche filtrante
Capacité de 4000 l, soit plus d'un an d'autonomie (pour une consommation moyenne)*

Tête de fixation
Installation facile, rapide et gain de place

Timer
- Indique quand il faut changer la cartouche
- Fonctionne avec piles (pas de branchement électrique)

* et ** Sur la base d'un foyer de 4 personnes, d'une consommation recommandée de 1.5L d'eau/jour/personne (2190L) et d'un prix moyen du litre d'eau en bouteille de 0,30 euros (eau de source : 0,20 euros, eau minérale : 0,40 euros).

Atlas eau filtrée

Tout Inox

MARIS

5 ANS DE GARANTIE

Mitigeur à bec
3 en 1 : levier eau chaude/eau froide
et système de filtration dissocié
Rotation du bec sur **360°**
Embase **Ø 54 mm**
Perçage **Ø 35 mm**
Débit **9 L/min (3 bars)**
Levier de commande **+45°/-45°**
Set de démarrage inclus qui comprend :
le mitigeur Atlas, le timer et système de
fixation et une cartouche filtrante de 4000 L
Niveau de filtration : 5 microns

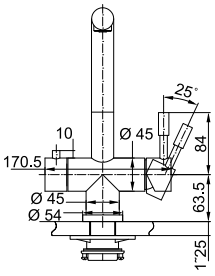

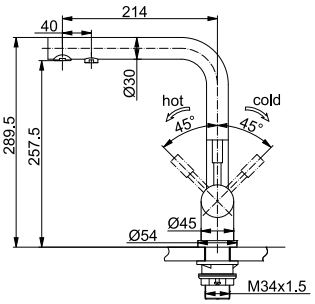

Inox	120.0552.241	865,83 HT
	7612985**565677**	**1039 TTC***

DESIGN

Filtre Clear Water M
Cartouche eau filtrée
Durée de vie **4000 litres**
Filtre les métaux lourds, le chlore et tous
types d'impuretés

Supprime les goûts, les odeurs, les pesticides
et les résidus pharmaceutiques
Limite les dépôts calcaire et augmente la
longévité de vos appareils électroménagers
Niveau de filtration : 5 microns

Cartouche de rechange disponible sur
Franke Shop (accessible depuis Franke.com)

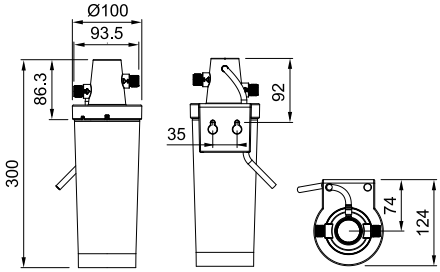

133.0284.026	126,67 HT
7612981**049416**	**152 TTC***

Nous recommandons de changer le filtre tous les ans.

*Prix de vente indicatifs en euros HT et TTC (TVA 20%), hors montant de l'écoparticipation. Chaque revendeur fixe librement ses prix de revente.

Lina
Eau Filtrée 2.0

Goûtez la différence d'une eau plus pure

Avec le mitigeur Franke Lina Eau Filtrée 2.0, vous pouvez savourer la différence d'une eau purement filtrée directement depuis votre cuisine, à tout moment. Cela est rendu possible grâce à la combinaison idéale de son design compact et de son efficacité sans compromis.

Améliorez votre expérience de l'eau à domicile avec un mitigeur filtrant abordable et durable qui vous offre une eau purifiée.

Nouveau style

Découvrez le nouveau design élégant des mitigeurs Lina eau filtrée 2.0, disponibles en versions J ou L, avec bec pivotant à 360° pour une performance sans compromis.

Palette de couleurs tendance

Les deux modèles se déclinent en noir mat et en chrome classique et intemporel.

Mitigeur 3-en-1 facile à utiliser

Profitez d'un mitigeur 3-en-1 pratique, offrant à la fois de l'eau filtrée et de l'eau standard, avec des leviers de commande ergonomiques.

Durabilité

En offrant un accès à l'eau filtrée directement depuis votre mitigeur, il réduit le besoin d'acheter des bouteilles en plastique, contribuant ainsi à la protection de la planète.

Système intelligent

Circuit d'eau séparé pour l'eau filtrée dans le bec, afin d'éviter toute contamination de l'eau pure lors de l'utilisation de l'eau chaude et froide standard.

Filtrez à votre façon

Le kit de filtration recommandé, Franke Clear Water S, est livré directement avec votre mitigeur pour une utilisation immédiate du produit.

Lina Eau Filtrée 2.0

SMART

2 ANS DE GARANTIE

NEW

Lina L
Mitigeur à bec
3 en 1 : levier eau chaude/eau froide et système de filtration dissocié sur le bouton rotatif à gauche.
Rotation sur **360°**
Embase **Ø 48 mm**
Perçage **Ø 35 mm**
Débit **7,5 L/min (3 bars)**
Débit Eau filtrée : **2,66 L/min (3 bars)**
Levier de commande **-10°/+90°**

Set de démarrage inclus qui comprend :
le mitigeur Lina L Eau Filtrée, le système de fixation et une cartouche filtrante de 4000L

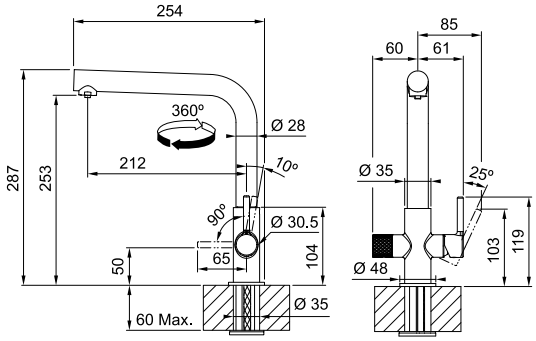

Chrome	120.0733.415	440,83 HT	**Noir mat**	120.0733.416	549,17 HT
	7612986**489637**	**529 TTC***		7612986**489644**	**659 TTC***

DESIGN

SMART

2 ANS DE GARANTIE

NEW

Lina J
Mitigeur à bec
3 en 1 : levier eau chaude/eau froide et système de filtration dissocié sur le bouton rotatif à gauche.
Rotation du bec sur **360°**
Embase **Ø 48 mm**
Perçage **Ø 35 mm**
Débit **7,5 L/min (3 bars)**
Débit Eau filtrée : **2,66 L/min (3 bars)**
Levier de commande **-10° / +90°**

Set de démarrage inclus qui comprend :
le mitigeur Lina J Eau Filtrée, le système de fixation et une cartouche filtrante de 4 000L

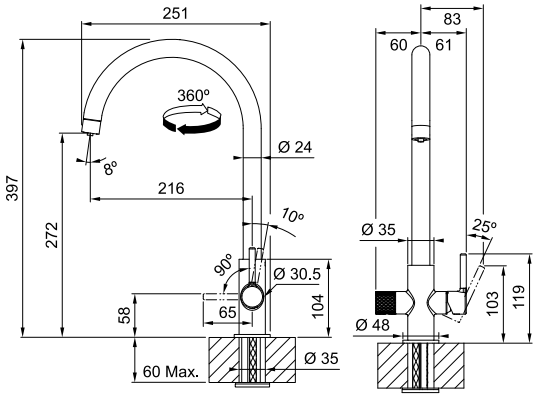

Chrome	120.0733.413	424,17 HT	**Noir mat**	120.0733.414	532,50 HT
	7612986**489613**	**509 TTC***		7612986**489620**	**639 TTC***

DESIGN

Filtre Clear Water S
Cartouche eau filtrée
Durée de vie **4000 litres**
Niveau de filtration : **0,5 microns**
Filtre les métaux lourds, le chlore et tous types d'impuretés.
Supprime les goûts et les odeurs.

Cartouche de rechange
Disponible sur le Franke shop (franke.com)
Nous vous recommandons de changer le filtre tous les 6 mois

112.0702.682 67,50 HT
7612986**338614** **81 TTC***

*Prix de vente indicatifs en euros HT et TTC (TVA 20%), hors montant de l'écoparticipation. Chaque revendeur fixe librement ses prix de revente.

Atlas Neo Sensor

Le mitigeur sans contact d'aujourd'hui

Scannez ici pour
plus d'informations

Si simple, intuitif et hygiénique à utiliser, l'Atlas Neo Sensor est un mitigeur sans contact. En effet, il vous suffit d'approcher votre main du capteur pour que celui-ci se déclenche. Dans le contexte sanitaire actuel, ce système assure une hygiène en prévenant la prolifération des germes et le risque de contamination croisée. De plus, ce mitigeur est la solution idéale pour répondre aux problématiques d'aujourd'hui, en permettant d'économiser de l'eau et de l'énergie. Le débit d'eau s'arrête automatiquement au bout de 30 secondes. L'Atlas Neo Sensor est disponible dans deux finitions : l'inox et l'inox noir, et s'adaptera parfaitement à votre style de cuisine.

Simple à manipuler

Placez votre main à proximité du capteur du mitigeur (jusqu'à 7 cm de distance), sans avoir à appuyer sur un bouton ou à tirer sur un levier, et profitez d'un flux d'eau parfait pendant 30 secondes. Le mitigeur peut s'éteindre en repassant la main devant le capteur avant la fin des 30 secondes.

Préservez l'environnement et votre porte-monnaie

Placez une casserole sous le mitigeur, activez-le et oubliez-la, le débit d'eau s'arrêtera au bout de 30 secondes, ce qui permet d'économiser de l'eau et de l'énergie.

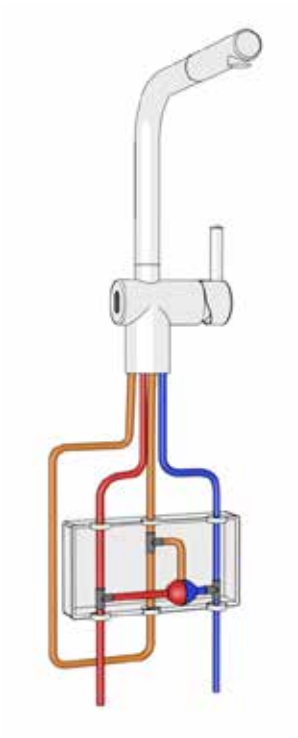

Répond à vos besoins

Préréglez la température de l'eau via le boîtier de contrôle. Si vous voulez une eau plus chaude ou plus froide, il suffit de l'ajuster avec le levier.

Pratique et hygiénique

La cuisine est l'une des pièces les plus utilisées de toute la maison et vous ne serez jamais trop prudent lorsqu'il s'agit d'hygiène : Avec Atlas Neo Sensor, vous n'aurez plus à mettre vos mains non lavées ou sales sur le mitigeur.

Un style sans compromis

Grâce au noir ultra-moderne ou à l'inox classique, ce mitigeur conviendra parfaitement au style de votre cuisine.

Facile à installer, Design peu encombrant

Rapide et facile à installer, le boîtier de contrôle compact alimenté par 4 piles AA prend très peu de place sous l'évier.

Flashez-moi pour visionner le guide d'installation

Atlas Neo Sensor

Tout Inox

MARIS

5 ANS DE GARANTIE

Mitigeur douchette monojet
Système de mise en marche sans contact
(avec capteur infrarouge)
Rotation du bec sur **180°**
Embase **Ø 45 mm**
Perçage **Ø 35 mm**
Levier de commande **-6°/ +90°**
Débit **9,7 L/min (3 bars)**
Flexible de douchette tressé (1,5 m)
Ecoulement laminaire
Système de fixation avec corps fileté

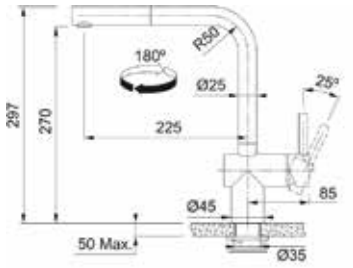

	Inox	115.0625.523 7612985**886864**	757,50 HT **909 TTC***		**Inox Noir**	115.0625.527 7612985**886895**	807,50 HT **969 TTC***

MARIS

5 ANS DE GARANTIE

Mitigeur à bec
Système de mise en marche sans contact
(avec capteur infrarouge)
Rotation du bec sur **180°**
Embase **Ø 45 mm**
Perçage **Ø 35 mm**
Levier de commande **-6°/ +90°**
Débit **12,2 L/min (3 bars)**
Ecoulement laminaire
Système de fixation avec corps fileté

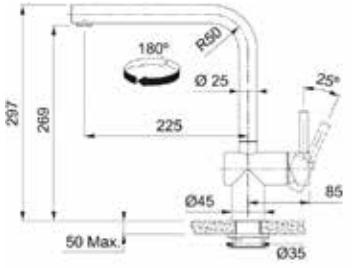

	Inox	115.0625.489 7612985**886994**	715,83 HT **859 TTC***		**Inox Noir**	115.0625.525 7612985**886888**	757,50 HT **909 TTC***

*Prix de vente indicatifs en euros HT et TTC (TVA 20%), hors montant de l'écoparticipation. Chaque revendeur fixe librement ses prix de revente.

Pescara L / XL

Tout Inox

MARIS

5 ANS DE GARANTIE

PESCARA XL Semi-Pro
Mitigeur à douchette double jet
Rotation du bec sur **360°**
Embase **Ø 46 mm**
Perçage **Ø 35 mm**
Levier de commande **0° / +90°**
Débit **9 L/min (3 bars)**
Système de fixation avec corps fileté
Douchette avec support aimanté
Tout inox, sauf douchette
Hauteur **558 mm**

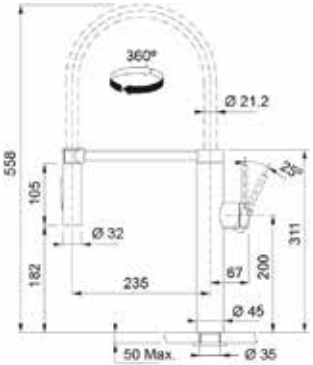

Inox	115.0472.959	640,83 HT
	7612981**831998**	**769 TTC***

MARIS

5 ANS DE GARANTIE

PESCARA L Semi-Pro
Mitigeur à douchette double jet
Rotation du bec sur **360°**
Embase **Ø 50 mm**
Perçage **Ø 35 mm**
Levier de commande **0° / +90°**
Débit **9 L/min (3 bars)**
Système de fixation avec corps fileté
Douchette avec support aimanté
Hauteur **430 mm**

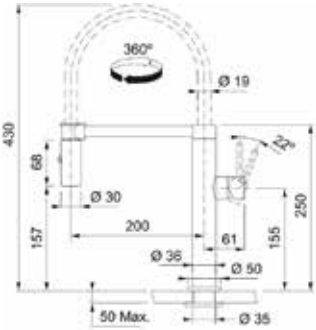

Inox	115.0472.960	582,50 HT
	7612981**832001**	**699 TTC***

*Prix de vente indicatifs en euros HT et TTC (TVA 20%), hors montant de l'écoparticipation. Chaque revendeur fixe librement ses prix de revente.

Mythos Masterpiece

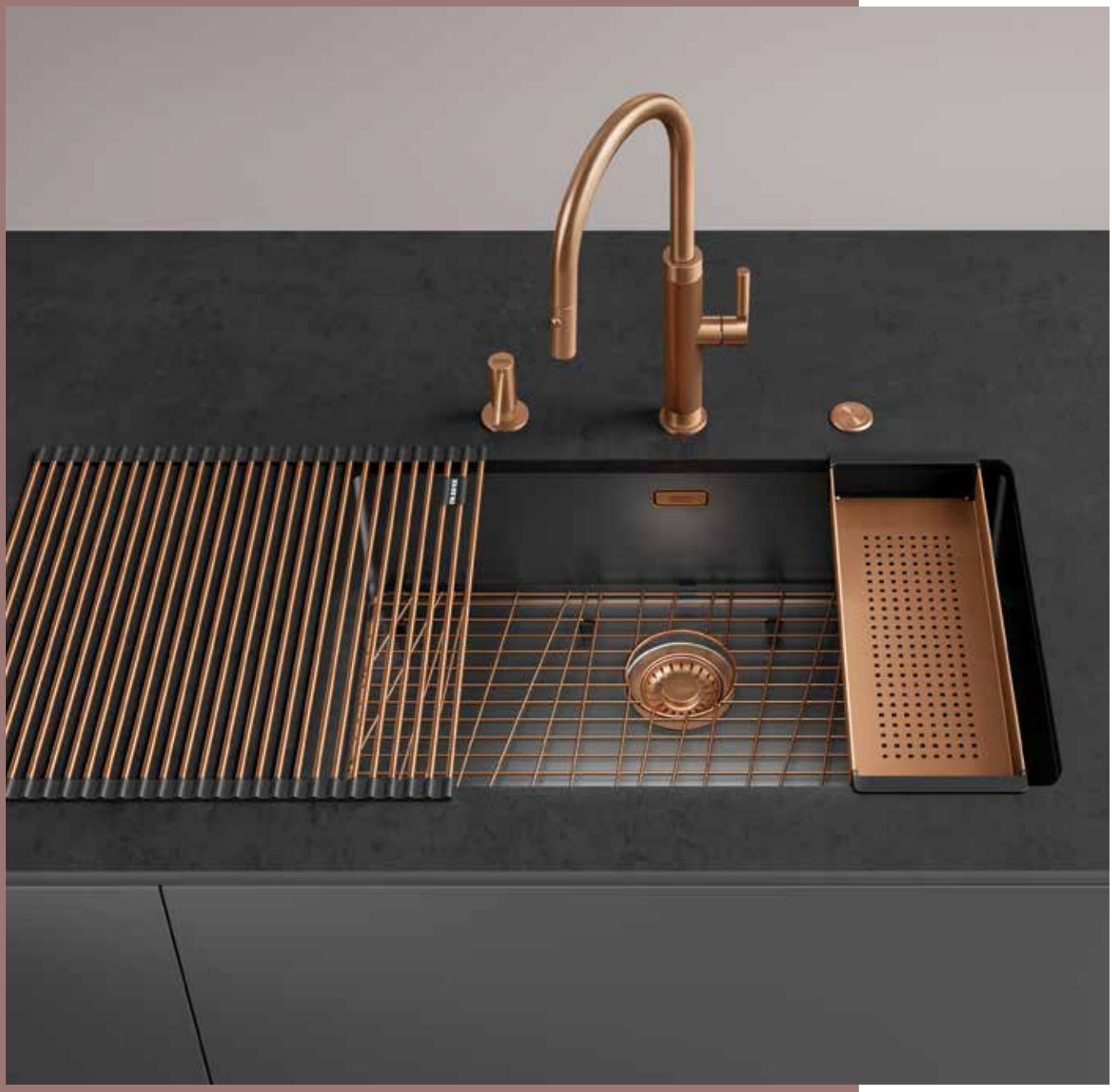

Mythos Masterpiece

Votre dernière oeuvre d'art

Sublimez votre cuisine avec le mitigeur Mythos Masterpiece, disponible en Reflet d'or, Cuivre, Anthracite et Inox. Alliant design moderne et finitions haut de gamme, il s'intègre à une collection exclusive de cuves, mitigeurs et accessoires conçus pour allier art et praticité au quotidien.

Mitigeur
Mythos Masterpiece
avec douchette

Distributeur
de savon
Atlas

Les composants à associer dans la même teinte :

Bouton push

Trop plein rectangulaire

Bonde de vidage

Trop plein rond PVD

Egouttoir déroulant
Rollmat

Panier égouttoir

Mythos Masterpiece

Tout Inox

MYTHOS

5 ANS DE GARANTIE

Mitigeur à douchette double jet
Rotation du bec sur **360°**
Embase **Ø 50 mm**
Perçage **Ø 35 mm**
Levier de commande **0°/+100°**
Débit **7,74 L/min**
Flexible de douchette tressé, longueur **1,7 m**
Système de fixation avec corps fileté
Corps du mitigeur avec motif en relief
Douchette en Inox

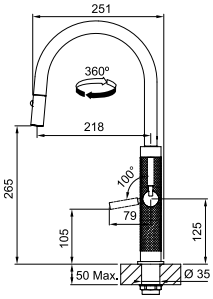

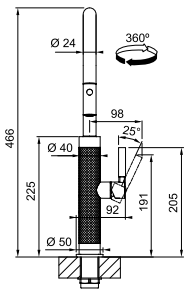

Inox	115.0711.554 7612986**384512**	840,83 HT **1009 TTC***
Cuivre	115.0711.557 7612986**384536**	1007,50 HT **1209 TTC***
Reflet d'or	115.0711.558 7612986**384543**	1007,50 HT **1209 TTC***
Anthracite	115.0711.555 7612986**384529**	1007,50 HT **1209 TTC***

DESIGN

*Prix de vente indicatifs en euros HT et TTC (TVA 20%), hors montant de l'écoparticipation. Chaque revendeur fixe librement ses prix de revente.

Tout Inox

MYTHOS

5 ANS DE GARANTIE

Mitigeur à douchette monojet
Rotation du bec sur **360°**
Embase **47 x 47 mm**
Perçage **Ø 35 mm**
Levier de commande **-50°/ +50°**
Débit **9 L/min (3 bars)**
Flexible de douchette tressé, longueur 1,5 m
Système de fixation avec corps fileté

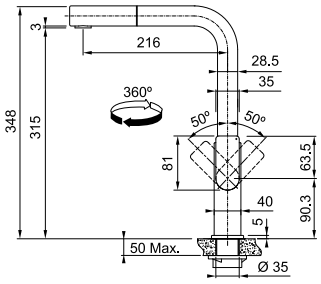

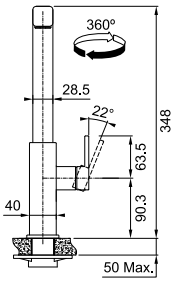

	Inox	115.0547.853 7612985**543460**	515,83 HT **619 TTC***		**Inox** **Noir**	115.0550.442 7612985**552660**	565,83 HT **679 TTC***

Flashez pour en savoir plus

MYTHOS

5 ANS DE GARANTIE

Mitigeur à bec
Rotation du bec sur **360°**
Embase **47 x 47 mm**
Perçage **Ø 35 mm**
Levier de commande **-50°/ +50°**
Débit **13 L/min (3 bars)**
Ecoulement laminaire
Système de fixation avec corps fileté

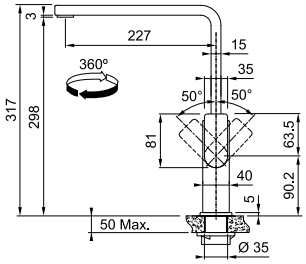

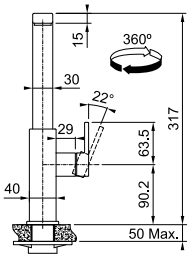

	Inox	115.0547.852 7612985**543453**	465,83 HT **559 TTC***		**Inox** **Noir**	115.0550.441 7612985**552653**	515,83 HT **619 TTC***

*Prix de vente indicatifs en euros HT et TTC (TVA 20%), hors montant de l'écoparticipation. Chaque revendeur fixe librement ses prix de revente.

Eos Neo U

Tout Inox

MARIS

5 ANS DE GARANTIE

Mitigeur à douchette double jet
Rotation du bec sur **180°**
Embase **Ø 45 mm**
Perçage **Ø 35 mm**
Levier de commande **- 6° / +90°**
Débit **8,5 L/min (3 bars)**
Système de fixation avec corps fileté

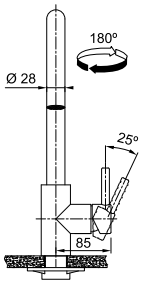

Inox 115.0529.207 407,50 HT ☆
7612985**474733** **489 TTC***

DESIGN

MARIS

5 ANS DE GARANTIE

Mitigeur à bec
Rotation du bec sur **180°**
Embase **Ø 45 mm**
Perçage **Ø 35 mm**
Levier de commande **0° / +90°**
Débit **12,7 L/min (3 bars)**
Système de fixation avec corps fileté

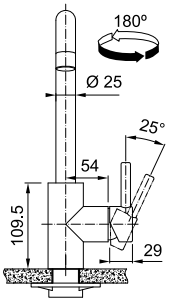

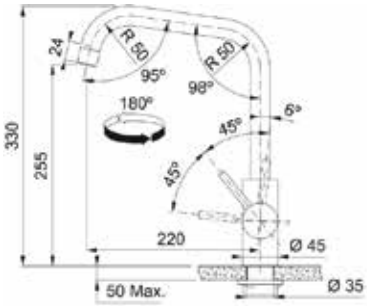

Inox 115.0529.202 357,50 HT ☆
7612985**474702** **429 TTC***

DESIGN

*Prix de vente indicatifs en euros HT et TTC (TVA 20%), hors montant de l'écoparticipation. Chaque revendeur fixe librement ses prix de revente.

Atlas Neo L

Tout Inox

MARIS

5 ANS DE GARANTIE

Mitigeur à douchette double jet
Rotation du bec sur **180°**
Embase **Ø 45 mm**
Perçage **Ø 35 mm**
Levier de commande **-6°/ +90°**
Débit **7,3 L/min (3 bars)**
Flexible de douchette tressé
Système de fixation avec corps fileté

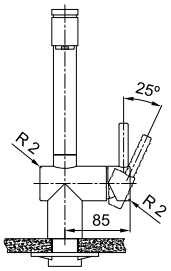

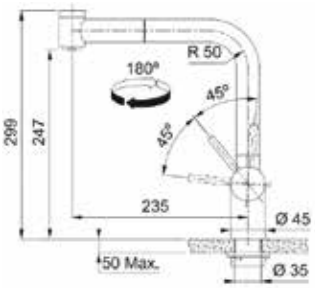

Inox	115.0521.441	390,83 HT
	7612985**444934**	**469 TTC***

Un mitigeur DOUBLE JET pour un maximum de fonctionnalités

Idéal pour adapter la force du jet en fonction des besoins : rincer la vaisselle avec un jet fort, utiliser un jet plus doux pour laver les fruits et légumes.

Douchette extractible pour une amplitude de mouvement renforcée, parfait pour atteindre les coins de la cuve.

*Prix de vente indicatifs en euros HT et TTC (TVA 20%), hors montant de l'écoparticipation. Chaque revendeur fixe librement ses prix de revente.

Finitions Tout Inox PVD* Reflet d'or, Cuivre, Anthracite et Inox Noir

* Il s'agit d'un traitement de surface de grande qualité qui confère une résistance et une durée de vie accrues au mitigeur. Cette technologie rend nos mitigeurs de couleur résistants à l'usure, aux produits chimiques, à la corrosion et aux rayures.

MARIS

5 ANS DE GARANTIE

Mitigeur à douchette monojet
Rotation du bec sur **180°**
Embase **Ø 45 mm**
Perçage **Ø 35 mm**
Levier de commande **-6° / +90°**
Débit **8,9 L/min (3 bars)**
Flexible de douchette tressé
Ecoulement laminaire
Système de fixation avec corps fileté

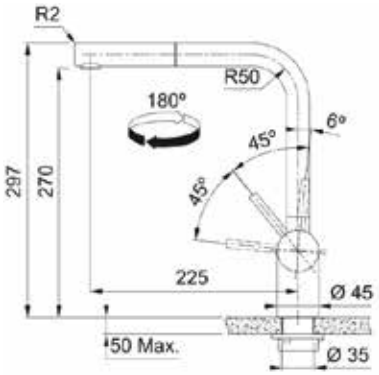

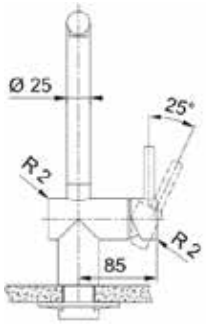

Inox	115.0521.438	382,50 HT
	7612985**444903**	**459 TTC***
Cuivre	115.0628.208	440,83 HT
	7612985**910897**	**529 TTC***
Reflet d'or	115.0681.242	440,83 HT
	7612986**230536**	**529 TTC***
Anthracite	115.0628.210	440,83 HT
	7612985**911214**	**529 TTC***
Inox Noir	115.0550.427	440,83 HT
	7612985**552646**	**529 TTC***

MARIS

5 ANS DE GARANTIE

Mitigeur à bec
Rotation du bec sur **180°**
Embase **Ø 45 mm**
Perçage **Ø 35 mm**
Levier de commande **-6° / +90°**
Débit **14,6 L/min (3 bars)**
Ecoulement laminaire
Système de fixation avec corps fileté

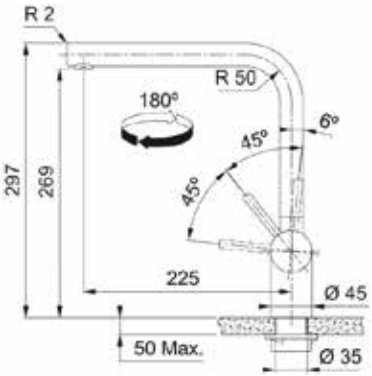

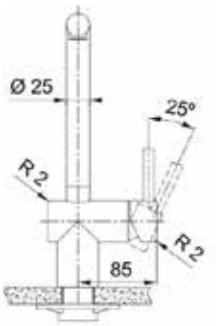

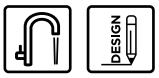

Inox	115.0521.435	340,83 HT
	7612985**444873**	**409 TTC***
Cuivre	115.0628.204	399,17 HT
	7612985**910866**	**479 TTC***
Reflet d'or	115.0681.241	399,17 HT
	7612986**230529**	**479 TTC***
Anthracite	115.0628.207	399,17 HT
	7612985**910880**	**479 TTC***
Inox Noir	115.0550.424	399,17 HT
	7612985**552639**	**479 TTC***

*Prix de vente indicatifs en euros HT et TTC (TVA 20%), hors montant de l'écoparticipation. Chaque revendeur fixe librement ses prix de revente.

Eos Neo J

Tout Inox

MARIS

5 ANS DE GARANTIE

Mitigeur à douchette double jet
Rotation du bec sur **180°**
Embase **Ø 45 mm**
Perçage **Ø 35 mm**
Levier de commande **0°/ +90°**
Débit **10,4 L/min (3 bars)**
Flexible de douchette tressé : 1,5 m
Ecoulement laminaire
Système de fixation avec corps fileté

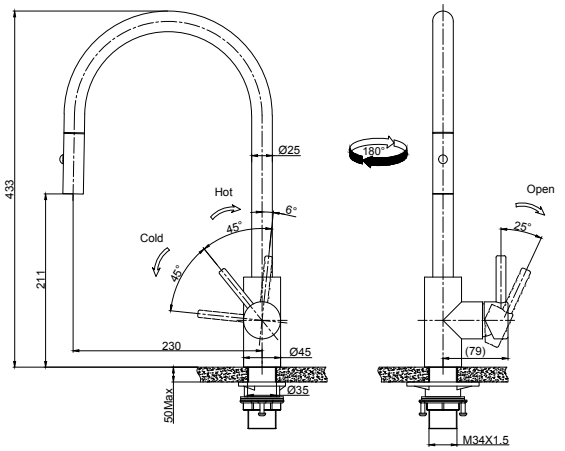

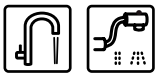

	Inox	115.0590.045	382,50 HT
		7612985**727990**	**459 TTC***
	Cuivre	115.0628.254	440,83 HT
		7612985**911252**	**529 TTC***
	Reflet d'or	115.0681.244	440,83 HT
		7612986**230550**	**529 TTC***
	Anthracite	115.0628.256	440,83 HT
		7612985**911276**	**529 TTC***
	Inox Noir	115.0613.671	440,83 HT
		7612985**820479**	**529 TTC***

MARIS

5 ANS DE GARANTIE

Mitigeur à bec
Rotation du bec sur **180°**
Embase **Ø 45 mm**
Perçage **Ø 35 mm**
Levier de commande **0°/ +90°**
Débit **12,8 L/min (3 bars)**
Ecoulement laminaire
Système de fixation avec corps fileté

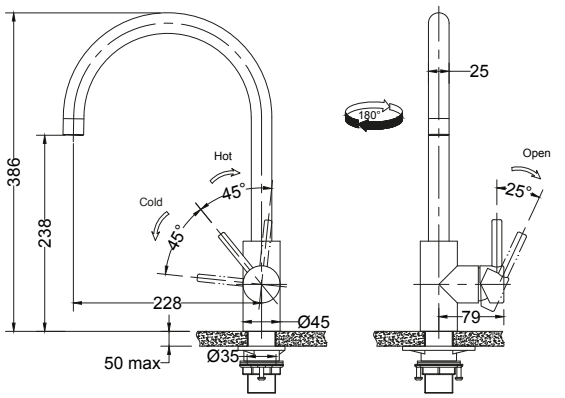

	Inox	115.0590.044	332,50 HT
		7612985**727983**	**399 TTC***
	Cuivre	115.0628.251	390,83 HT
		7612985**911221**	**469 TTC***
	Reflet d'or	115.0681.243	390,83 HT
		7612986**230543**	**469 TTC***
	Anthracite	115.0628.253	390,83 HT
		7612985**911245**	**469 TTC***
	Inox Noir	115.0613.590	390,83 HT
		7612985**820462**	**469 TTC***

*Prix de vente indicatifs en euros HT et TTC (TVA 20%), hors montant de l'écoparticipation. Chaque revendeur fixe librement ses prix de revente.

Atlas Neo J

Tout Inox

MARIS

5 ANS DE GARANTIE

Mitigeur à Douchette monojet
Rotation du bec sur **180°**
Embase **Ø 45 mm**
Perçage **Ø 35 mm**
Levier de commande : **0°/ +90°**
Débit **10,4 L/min (3 bars)**
Cartouche **Ø 35 mm**
Ecoulement laminaire
Système de fixation avec corps fileté

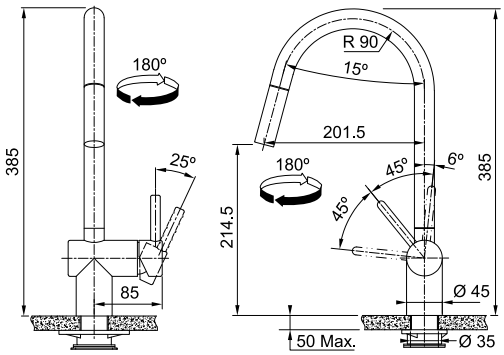

Inox	115.0590.047	340,83 HT
	7612985**728812**	**409 TTC***

MARIS

5 ANS DE GARANTIE

Mitigeur à bec
Rotation du bec sur **180°**
Embase **Ø 45 mm**
Perçage **Ø 35 mm**
Levier de commande : **0°/ +90°**
Débit **12,8 L/min (3 bars)**
Cartouche **Ø 35 mm**
Ecoulement laminaire
Système de fixation avec corps fileté

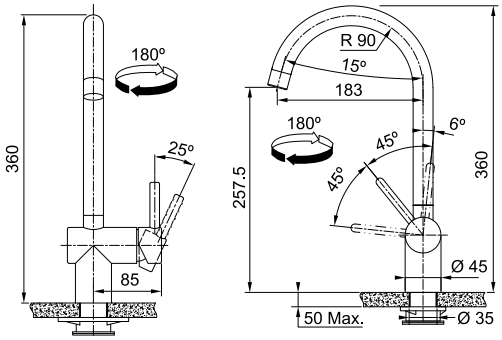

Inox	115.0590.046	299,17 HT
	7612985**728805**	**359 TTC***

*Prix de vente indicatifs en euros HT et TTC (TVA 20%), hors montant de l'écoparticipation. Chaque revendeur fixe librement ses prix de revente.

Smart Glenda

L'élégance et la praticité de l'acier inoxydable pour toutes les cuisines

Pour profiter pleinement de votre espace cuisine, entourez-vous d'un design séduisant et de matériaux de haute qualité. Chaque robinet de la gamme Smart Glenda est doté d'une structure en acier inoxydable et constitue la solution parfaite pour ceux qui recherchent à la fois un design de qualité et une facilité d'utilisation.

La qualité Inox

L'inox garantit une excellente durabilité à long terme et une résistance aux rayures. Il nécessite également moins d'entretien, car les taches et les empreintes sont moins visibles.

Style flexible

La gamme de mitigeurs tout Inox Smart Glenda s'harmonise esthétiquement avec tous les styles de cuisine ou palette de couleurs. C'est également un bon choix pour les studios ou les cuisines ouvertes.

Design Smart

Son design élégant, son levier de commande, offrant un mouvement de 0 à 90°, permet de fixer le mitigeur près d'un mur tout en assurant une utilisation optimale. Son bec haut facilite le lavage des grandes casseroles et des poêles, et la fonction douchette extractible vous permet d'atteindre facilement tous les coins de votre évier.

Sérénité

Le jet laminaire offre un jet d'eau cristallin et limite les éclaboussures avec un niveau sonore minimal, préservant ainsi le calme de votre cuisine.

Smart Glenda

Tout Inox

SMART

5 ANS DE GARANTIE

Mitigeur à douchette monojet
Rotation du bec sur **180°**
Embase **Ø 54 mm**
Perçage **Ø 35 mm**
Levier de commande **0°/+90°**
Débit **9,04 L/min**
Cartouche **Ø 35 mm**
Ecoulement laminaire
Système de fixation avec corps fileté

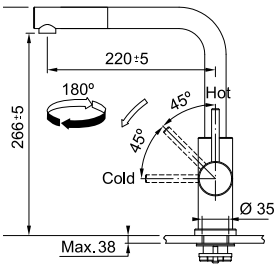

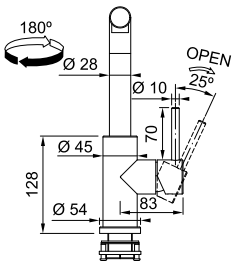

Inox	115.0706.986	257,50 HT
	7612986**357684**	**309 TTC***

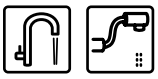

SMART

5 ANS DE GARANTIE

Mitigeur à bec
Rotation du bec sur **180°**
Embase **Ø 54 mm**
Perçage **Ø 35 mm**
Levier de commande **0°/+90°**
Débit **12,3 L/min**
Cartouche **Ø 35 mm**
Ecoulement laminaire
Système de fixation avec corps fileté

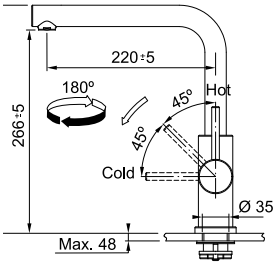

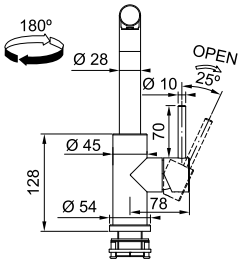

Inox	115.0706.985	215,83 HT
	7612986**357677**	**259 TTC***

*Prix de vente indicatifs en euros HT et TTC (TVA 20%), hors montant de l'écoparticipation. Chaque revendeur fixe librement ses prix de revente.

Taros Neo

Tout Inox

MARIS

5 ANS DE GARANTIE

Mitigeur à douchette monojet
Rotation du bec sur **120°**
Embase **Ø 48 mm**
Perçage **Ø 35 mm**
Levier de commande **-45°/ +45°**
Debit **14 L/min (3 bars)**
Cartouche ECO
Flexible de douchette tressé (1,5 m)
Ecoulement laminaire
Système de fixation avec corps fileté

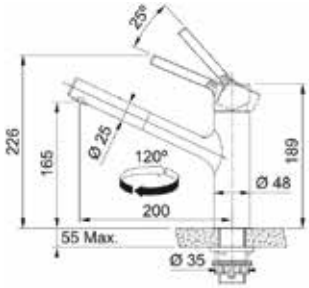

Inox	115.0596.383	373,17 HT
	7612985**750370**	**449 TTC***

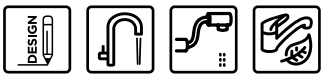

MARIS

5 ANS DE GARANTIE

Mitigeur à bec
Rotation du bec sur **150°**
Embase **Ø 48 mm**
Perçage **Ø 35 mm**
Levier de commande **-45°/ +45°**
Debit **9,5 L/min (3 bars)**
Cartouche ECO
Ecoulement laminaire
Système de fixation avec corps fileté

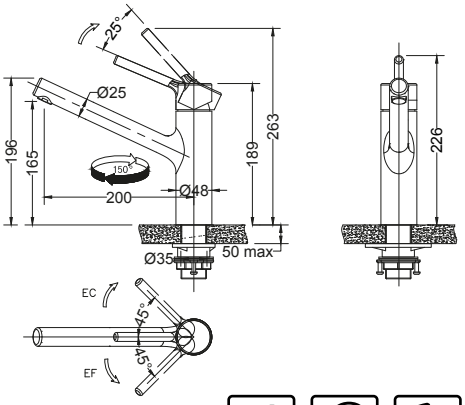

Inox	115.0596.320	332,50 HT
	7612985**750349**	**399 TTC***

*Prix de vente indicatifs en euros HT et TTC (TVA 20%), hors montant de l'écoparticipation. Chaque revendeur fixe librement ses prix de revente.

Orbit

Tout Inox

SMART

5 ANS DE GARANTIE

Mitigeur à douchette monojet
Rotation du bec sur **120°**
Embase **Ø 53 mm**
Perçage **Ø 35 mm**
Levier de commande **0°/ +90°**
Débit **8,5 L/min (3 bars)**
Cartouche ECO
Ecoulement laminaire
Système de fixation avec corps fileté

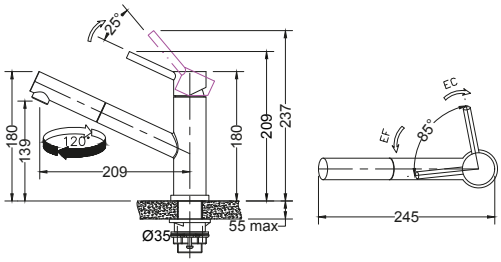

	Inox	115.0569.461	299,17 HT
		7612985**650564**	**359 TTC***

Découvrez les fonctionnalités de l'Orbit

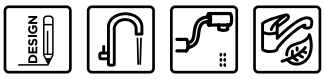

SMART

5 ANS DE GARANTIE

Mitigeur à bec
Rotation du bec sur **360°**
Embase **Ø 53 mm**
Perçage **Ø 35 mm**
Levier de commande **0°/ +90°**
Débit **13 L/min (3 bars)**
Cartouche ECO
Ecoulement laminaire
Système de fixation avec corps fileté

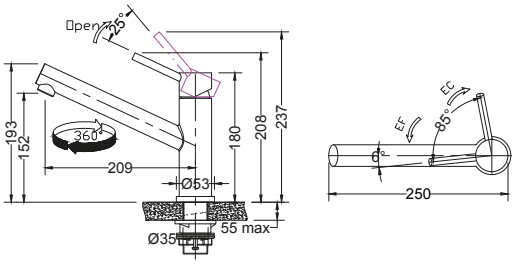

	Inox	115.0569.290	257,50 HT
		7612985**650557**	**309 TTC***

*Prix de vente indicatifs en euros HT et TTC (TVA 20%), hors montant de l'écoparticipation. Chaque revendeur fixe librement ses prix de revente.

Solution fenêtre

MARIS

5 ANS DE GARANTIE

Mitigeur escamotable
à douchette monojet
Hauteur sous fenêtre minimum : **60 mm**
Rotation du bec sur **180°**
Embase **Ø 45mm**
Perçage **Ø 35 mm**
Levier de commande **0°/ +90°**
Débit **8,2 L/min (3 bars)**
Ecoulement laminaire
Flexible de douchette tressé
Système de fixation avec corps fileté

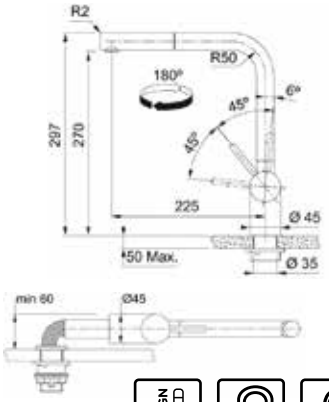

Inox	115.0521.439	590,83 HT ☆
	7612985**444910**	**709 TTC***

MARIS

5 ANS DE GARANTIE

Mitigeur escamotable à bec
Rotation du bec sur **360°**
Hauteur sous fenêtre minimum : **60 mm**
Embase **Ø 45 mm**
Perçage **Ø 35 mm**
Levier de commande **0°/ +90°**
Débit **11,7 L/min (3 bars)**
Ecoulement laminaire
Système de fixation avec corps fileté

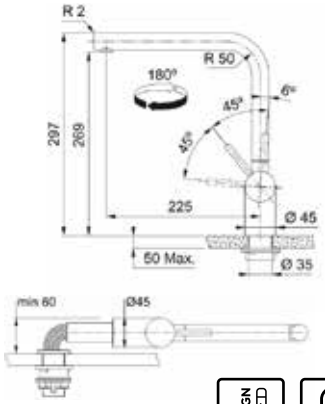

Inox	115.0521.436	549,17 HT
	7612985**444880**	**659 TTC***

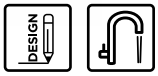

*Prix de vente indicatifs en euros HT et TTC (TVA 20%), hors montant de l'écoparticipation. Chaque revendeur fixe librement ses prix de revente.

Taros Neo

Solution fenêtre

MARIS

5 ANS DE GARANTIE

NEW

Mitigeur escamotable
à douchette monojet
Hauteur sous fenêtre minimum : **65 mm**
Rotation du bec sur **120°**
Embase **Ø 48 mm**
Perçage **Ø 35 mm**
Levier de commande : **45° / +45°**
Débit : **9L/min (3 bars)**
Ecoulement laminaire
Cartouche ECO
Flexible de douchette tressé
Système de fixation avec corps fileté

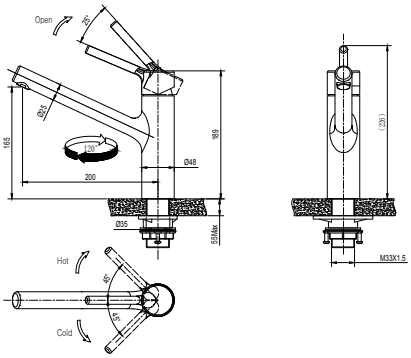

Inox	115.0596.384	415,83 HT
	7612985**750387**	**499 TTC***

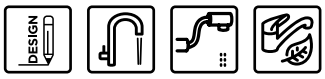

MARIS

5 ANS DE GARANTIE

NEW

Mitigeur escamotable à bec
Hauteur sous fenêtre minimum : **65 mm**
Rotation du bec sur **150°**
Embase **Ø 48 mm**
Perçage **Ø 35 mm**
Levier de commande : **45° / +45°**
Débit : **14,7L/min (3 bars)**
Ecoulement laminaire
Cartouche ECO
Système de fixation avec corps fileté

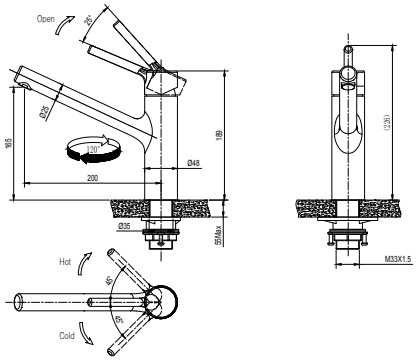

Inox	115.0596.381	374,17 HT
	7612985**750356**	**449 TTC***

*Prix de vente indicatifs en euros HT et TTC (TVA 20%), hors montant de l'écoparticipation. Chaque revendeur fixe librement ses prix de revente.

Icon Semi Pro

MYTHOS

2 ANS DE GARANTIE

Mitigeur Semi-Pro à douchette double jet
Rotation du bec sur **360°**
Embase **Ø 48 mm**
Perçage **Ø 35 mm**
Levier de commande **0°/ +90°**
Débit **7,7 L/min (3 bars)**
Ecoulement laminaire
Système de fixation avec corps fileté
Hauteur : **456 mm**

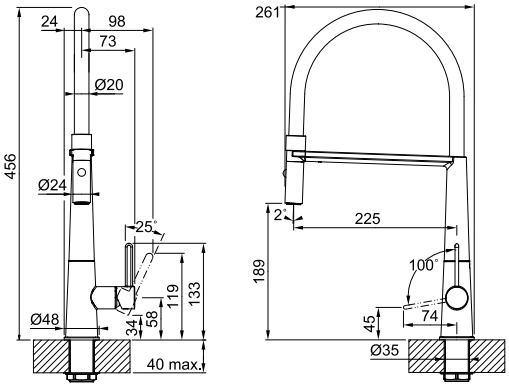

	Noir mat	115.0690.598 7612986**276725**	890,83 HT **1069 TTC***

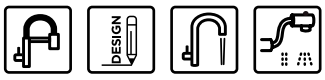

Scannez moi pour découvrir la vidéo exclusive de l'Icon semi pro

*Prix de vente indicatifs en euros HT et TTC (TVA 20%), hors montant de l'écoparticipation. Chaque revendeur fixe librement ses prix de revente.

Pescara 360 Semi Pro

Pescara pousse l'originalité du design jusque dans le levier de commande. Les mitigeurs sont livrés avec une tige chromée et une autre noire mat que vous pouvez intervertir selon vos envies.

Levier de commande chrome

Levier de commande noir mat

MYTHOS

2 ANS DE GARANTIE

360° Semi-Pro
Mitigeur à douchette double jet avec amplitude 360°
Rotation du bec sur **360°**
Embase **Ø 46 mm**
Perçage **Ø 35 mm**
Levier de commande : **-10° / +90°**
Débit **9 L/min (3 bars)**
Cartouche ECO
Douchette en laiton avec support aimanté
Flexible à ressort en acier chromé
Hauteur **460 mm**

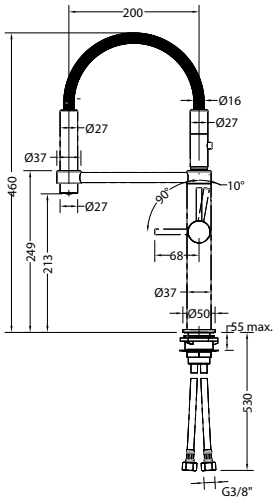

	Chrome	115.0393.976	665,83 HT
		7612981**695231**	**799 TTC***
	Noir mat	115.0545.136	724,17 HT
		7612985**537025**	**869 TTC***

Découvrez Pescara 360° en vidéo

2 sorties d'eau
Pescara 360° possède même une double sortie d'eau : la première en position classique, la deuxième en position extension. Idéal pour remplir un récipient sur l'égouttoir. La deuxième douchette est maintenue par un support aimanté pour une manipulation aisée.

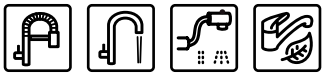

*Prix de vente indicatifs en euros HT et TTC (TVA 20%), hors montant de l'écoparticipation. Chaque revendeur fixe librement ses prix de revente.

Active Semi Pro

MARIS

2 ANS DE GARANTIE

Mitigeur Semi-Pro à douchette double jet
Rotation du bec sur **180°**
Cartouche **Ø 35 mm**
Débit : **7,5 ltr / min.**
Embase **Ø 50 mm**
Perçage **Ø 35 mm**
Levier de commande **0°/ +100°**
Débit **7,5 L/min (3 bars)**
Support de douchette aimanté
Système de fixation avec corps fileté
Cartouche ECO
Ecoulement laminaire

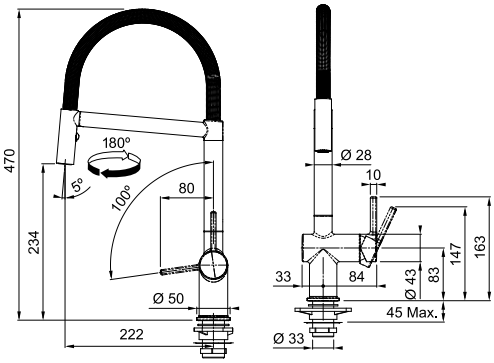

	Chrome	115.0653.407	665,83 HT
		7612986**056624**	**799 TTC***
	Noir mat	115.0653.409	799,17 HT
		7612986**056648**	**959 TTC***

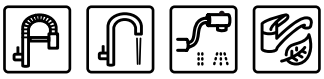

*Prix de vente indicatifs en euros HT et TTC (TVA 20%), hors montant de l'écoparticipation. Chaque revendeur fixe librement ses prix de revente.

Maris Slim

Un mitigeur fin et raffiné,
conçu pour sublimer le cœur de votre maison

Transformez votre cuisine en un espace où style et fonctionnalité s'unissent pour créer des souvenirs inoubliables. Les mitigeurs Maris Slim, disponibles en cinq modèles distincts – bec pivotant et douchette extractible avec formes de bec en J et en L, ainsi qu'un modèle Semi-Pro – et deux couleurs élégantes – Chrome et Noir Mat – offrent une variété d'options pour sublimer votre esthétique.
Chaque mitigeur est conçu pour allier style et praticité, offrant une flexibilité et des performances parfaitement adaptées aux besoins de votre famille.

Un design ergonomique

Avec son profil élancé et sa poignée raffinée, ce mitigeur allie minimalisme et élégance. La cartouche ECO, équipée d'un levier à double niveau, est conçue pour réduire la consommation d'eau jusqu'à 30 %, faisant de ce produit un choix respectueux de l'environnement.
De plus, l'aérateur laminaire intégré au bec offre un jet d'eau clair, sans éclaboussure et avec un niveau sonore réduit, rendant le nettoyage après vos préparations quotidiennes encore plus simple et agréable.

Une gamme complète

Optez pour un mitigeur adapté à vos besoins grâce à une variété de designs : le bec J, spacieux et élégant, le bec L, moderne et pratique, ou encore le modèle Semi-Pro, hautement fonctionnel, équipé d'un support magnétique pour la douchette.

Répond à tous les besoins

Que vous préfériez la maniabilité simple d'un bec pivotant, la portée étendue d'une douchette extractible, ou encore un mitigeur semi-professionnel, les mitigeurs Maris Slim sont conçus pour transformer votre cuisine en un espace parfaitement adapté à vos besoins.

Intégration parfaite à la famille Maris

Apportez des caractéristiques écoresponsables au cœur de votre maison, alliant style minimaliste et design épuré, tout en complétant harmonieusement l'ensemble avec les éviers et cuves Maris Franke pour une cuisine au look cohérent.

Maris Slim Semi Pro

MARIS

2 ANS DE GARANTIE

NEW

Mitigeur Semi-Pro à douchette double jet
Rotation bec **360°**
Débit **8,4 L/min (3 bars)**
Embase **Ø 50 mm**
Perçage **Ø 35 mm**
Cartouche ECO
Levier bas **0°/+90°**
Ecoulement laminaire
Flexible en ressort métallique
Hauteur **491 mm**

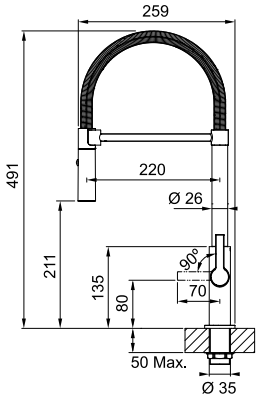

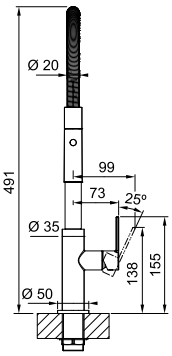

	Chrome	115.0728.395	357,50 HT
		7612986**470192**	**429 TTC***
	Noir mat	115.0728.396	407,50 HT
		7612986**470208**	**489 TTC***

*Prix de vente indicatifs en euros HT et TTC (TVA 20%), hors montant de l'écoparticipation. Chaque revendeur fixe librement ses prix de revente.

Fox Pro

MARIS

2 ANS DE GARANTIE

Fox Semi-Pro
Mitigeur à douchette double jet
Rotation du bec sur **360°**
Embase **Ø 50 mm**
Perçage **Ø 35 mm**
Levier de commande **-45° / +45°**
Débit **10 L/min (3 bars)**
Cartouche ECO
Dispositif anti-calcaire sur douchette
Hauteur **490 mm**

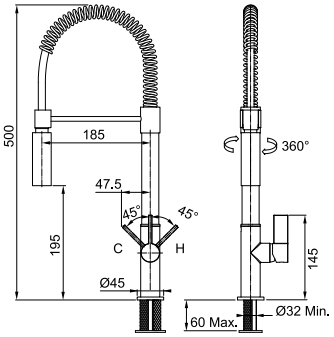

Chrome	115.0486.993	365,83 HT
	7612981**888909**	**439 TTC***

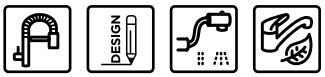

*Prix de vente indicatifs en euros HT et TTC (TVA 20%), hors montant de l'écoparticipation. Chaque revendeur fixe librement ses prix de revente.

Lina Semi Pro

SMART

2 ANS DE GARANTIE

Lina Semi-Pro
Mitigeur à douchette double jet
Rotation du bec sur **150°**
Embase **Ø 54 mm**
Perçage **Ø 35 mm**
Levier de commande **0° / +90°**
Débit **9 L/min (3 bars)**
Hauteur **410 mm**

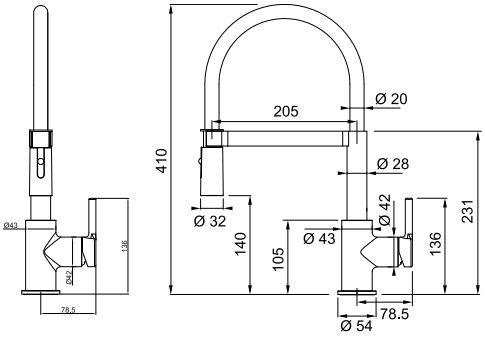

	Chrome	115.0626.085	307,50 HT
		7612985**901819**	**369 TTC***
NEW	**Noir mat**	115.0725.838	349,17 HT
		7612986**457131**	**419 TTC***

*Prix de vente indicatifs en euros HT et TTC (TVA 20%), hors montant de l'écoparticipation. Chaque revendeur fixe librement ses prix de revente.

Active Twist

Vous pensiez tout connaître des mitigeurs ?

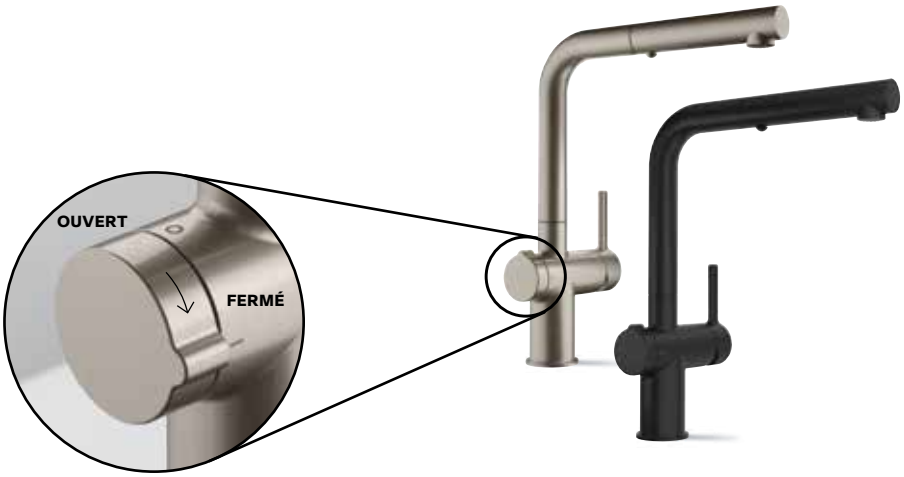

Vidéo d'installation du mitigeur Active Twist

Active Twist relie mitigeur et évier via un bouton intégré, permettant de vider l'eau sale en un geste, sans contact avec l'eau chaude. Un mitigeur élégant et innovant pour plus de confort.

Caractéristiques et avantages

Une gestion de bonde innovante et intégrée

Le design tout-en-un comprend un bouton de commande spécial qui lorsqu'il est tourné, permet à l'eau sale de s'écouler facilement en toute sécurité, sans que vous ayez à mettre vos mains dans l'eau chaude et sale.

Cartouche éco

Conçue pour limiter le débit et la température, la cartouche ECO aide à économiser activement l'eau et l'énergie. Grâce au levier à butées, il est possible de réduire la consommation d'eau de 30 %.

Limiteur de température

Grâce au limiteur de température, vous pouvez réduire la température de l'eau chaude que vous utilisez, en économisant à la fois de l'énergie et de l'argent. En réglant la bague sous la poignée, il est possible d'ajuster la température de l'eau.

Levier à butée

Le levier à butée vous aide à utiliser moins d'eau et à réduire votre impact environnemental. Avec le levier ouvert à 50% , le robinet Active Twist fournira suffisamment d'eau avec une pression suffisante et à une température adaptée à la plupart des tâches.

Fonction douchette

Offrant un jet plus puissant, la fonction douchette facilite le rinçage des fruits et légumes, enlève la saleté tenace sur les plats et peut également atteindre toutes les parties de l'évier, ce qui le rend plus facile à nettoyer.

Technologie Laminaire

La technologie Laminaire est un mousseur filtrant résistant à la déformation qui permet d'avoir une eau claire tout en limitant les éclaboussures et le bruit.

Design facile à nettoyer

Grâce à son design fluide et incurvé et ses bords arrondis, l'Active Twist est facile à nettoyer.

Eviers compatibles : Frames – FSG 611, Mythos – MYX 211/251/221, Smart – SRX 611/621/651
Cuves compatibles : Maris – MRG 610/620, Urbis – UBG 610, BWX, MYX, BOX 210 uniquement, BXM, MRX, SRX, FNG 611, KNG, MRG (Cuves)
L'Active Twist ne fonctionne qu'avec la version vidage automatique présente sur notre catalogue « les collections 2025 ».
Si l'évier est pré-percé 2 trous (notamment pour les éviers inox), merci de prévoir un cache trou.

Active Twist

Chrome

MARIS

2 ANS DE GARANTIE

Mitigeur à douchette double jet
Rotation du bec sur **180°**
Embase **Ø 50 mm**
Perçage **Ø 35 mm**
Levier de commande **0° / +100°**
Débit **7,5 L/min (3 bars)**
Ecoulement laminaire
Limiteur de température
Flexible de douchette nylon tressé

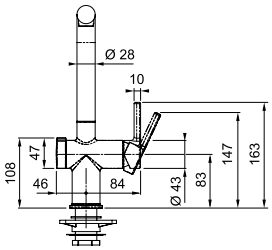

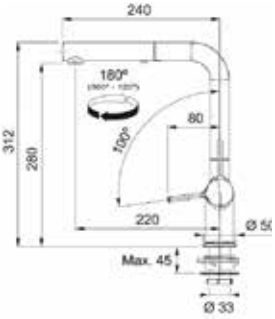

Nickel brossé	115.0653.505 7612986**056884**	649,17 HT **779 TTC***		**Noir mat**	115.0669.769 7612986**172409**	724,17 HT **869 TTC***	

MARIS

2 ANS DE GARANTIE

Mitigeur à bec
Rotation du bec sur **180°** (Réglable de 120° à 360° en démontant le bec)
Embase **Ø 50 mm**
Perçage **Ø 35 mm**
Levier de commande **0° / +100°**
Ecoulement laminaire
Limiteur de température
Débit **8,3 L/min (3 bars)**

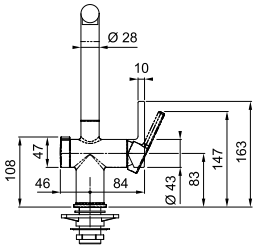

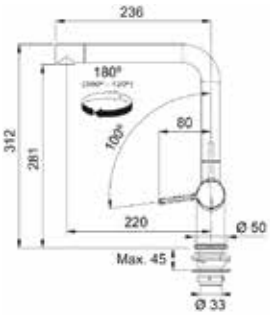

Nickel brossé	115.0653.504 7612986**056891**	582,50 HT **699 TTC***		**Noir mat**	115.0669.768 7612986**171693**	649,17 HT **779 TTC***	

*Prix de vente indicatifs en euros HT et TTC (TVA 20%), hors montant de l'écoparticipation. Chaque revendeur fixe librement ses prix de revente.

Chrome

MYTHOS

2 ANS DE GARANTIE

Mitigeur à douchette double jet
Rotation du bec sur **360°**
Embase **Ø 48 mm**
Perçage **Ø 35 mm**
Levier de commande **0°/+90°**
Débit **6,8 L/min (3 bars)**
Douchette en laiton
Flexible de douchette tressé (1,7 m)
Ecoulement laminaire
Système de fixation avec corps fileté
Revêtement galvanique (couleur)

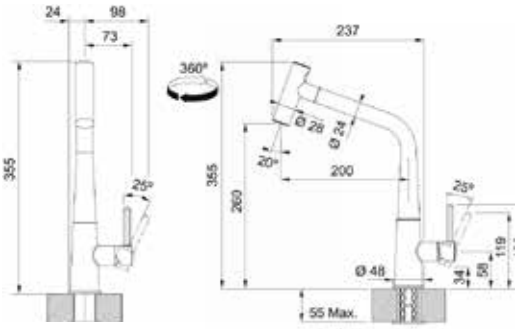

Chrome	115.0625.188	549,17 HT	**Noir mat**	115.0625.190	607,50 HT
	7612985**885683**	**659 TTC***		7612985**886406**	**729 TTC***

MYTHOS

2 ANS DE GARANTIE

Mitigeur à bec
Rotation du bec sur **120°**
Embase **Ø 50 mm**
Perçage **Ø 35 mm**
Levier de commande **-45°/+45°**
Débit **7,7 L/min (3 bars)**
Ecoulement laminaire
Système de fixation avec corps fileté
Revetement galvanique (couleur)

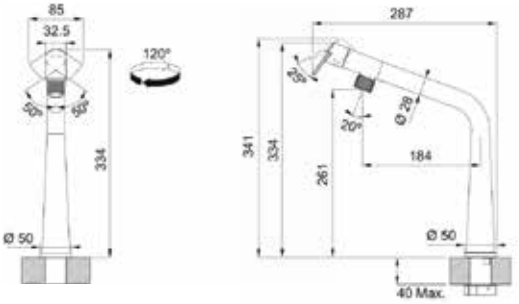

Chrome	115.0625.185	499,17 HT	**Noir mat**	115.0625.187	549,17 HT
	7612985**885652**	**599 TTC***		7612985**885676**	**659 TTC***

*Prix de vente indicatifs en euros HT et TTC (TVA 20%), hors montant de l'écoparticipation. Chaque revendeur fixe librement ses prix de revente.

La gamme Active

Design exceptionnel,
à l'intérieur comme à l'extérieur

Elégamment durable

La cartouche ECO utilise jusqu'à 50% d'eau en moins.

Nos mitigeurs Active offrent le meilleur des deux mondes - design et durabilité. Son design aux finitions contemporaines disponible dans nos deux gammes lui rend un attrait évident. Sa cartouche ECO est conçue pour limiter à la fois le débit et la température de l'eau. Nos mitigeurs Active, disposent également de la technologie laminaire, délivrant un jet d'eau limpide, limitant les éclaboussures et une fonction de jet de pulvérisation, pour un nettoyage plus puissant et plus précis.

Le mitigeur Active Semi-pro

- Chrome
- Noir Mat

Le mitigeur Active J

Un choix de couleurs contemporaines

- Chrome
- Noir mat

Le mitigeur Active L

Teintes douces et sophistiquées

- Chrome
- Noir mat
- Stone
- Blanc artic
- Onyx
- Gris ardoise
- Café crème
- Oyster

Un mitigeur qui allie écoresponsabilité et design

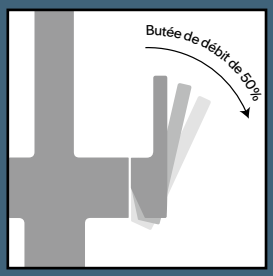

Economie d'eau : Une butée de débit à 50% pour réduire la consommation d'eau

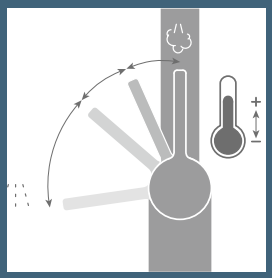

Limiteur de température : Retirer la manette, tourner la bague à l'intérieur pour ajuster la température et ainsi faire des économies*.

*Reportez-vous toujours au manuel d'utilisation

Active L

MARIS

2 ANS DE GARANTIE

Mitigeur à douchette double jet
Rotation du bec sur **180°**
Embase **Ø 50 mm**
Perçage **Ø 35 mm**
Levier de commande **0° / +100°**
Débit **7,5 L/min (3 bars)**
Cartouche Eco
Limiteur de température intégré
Ecoulement laminaire
Flexible de douchette tressé

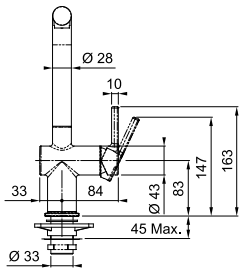

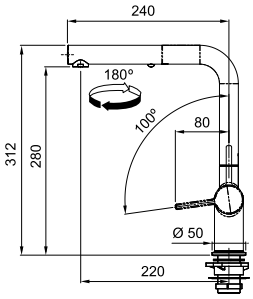

Chrome	115.0653.379	374,17 HT	**Noir mat**	115.0653.382	457,50 HT
	7612986**056365**	**449 TTC***		7612986**056396**	**549 TTC***

MARIS

2 ANS DE GARANTIE

Mitigeur à bec
Rotation du bec sur **180°** (Réglable de 120° à 360° en démontant le bec)
Embase **Ø 50 mm**
Perçage **Ø 35 mm**
Levier de commande **0° / +100°**
Débit **8,3 L/min (3 bars)**
Cartouche Eco
Limiteur de température intégré
Ecoulement laminaire

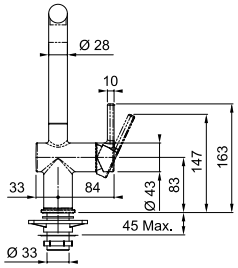

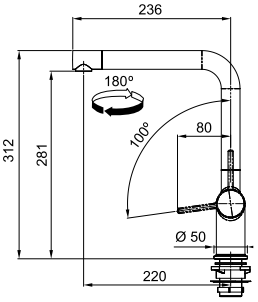

Chrome	115.0653.298	332,50 HT	**Noir mat**	115.0653.371	415,83 HT
	7612986**056051**	**399 TTC***		7612986**056082**	**499 TTC***

*Prix de vente indicatifs en euros HT et TTC (TVA 20%), hors montant de l'écoparticipation. Chaque revendeur fixe librement ses prix de revente.

Active L

MARIS

2 ANS DE GARANTIE

Mitigeur à douchette double jet
Rotation du bec sur **180°**
Embase **Ø 50 mm**
Perçage **Ø 35 mm**
Levier de commande **0° / +100°**
Débit **7,5 L/min (3 bars)**
Cartouche Eco
Limiteur de température intégré
Ecoulement laminaire
Flexible de douchette tressé

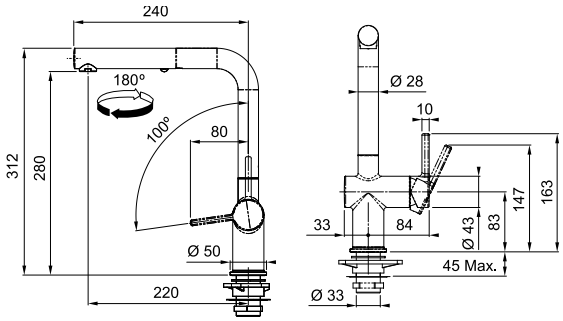

	Blanc artic	115.0653.387 7612986**056440**	457,50 HT **549 TTC***
	Café crème	115.0653.388 7612986**056457**	457,50 HT **549 TTC***
	Oyster	115.0653.389 7612986**056464**	457,50 HT **549 TTC***
	Stone	115.0653.385 7612986**056426**	457,50 HT **549 TTC***
NEW	**Gris Ardoise mat**	115.0721.464 7612986**437539**	457,50 HT **549 TTC***
	Onyx	115.0653.384 7612986**056419**	457,50 HT **549 TTC***

MARIS

2 ANS DE GARANTIE

Mitigeur à bec
Rotation du bec sur **180°** (Réglable de 120° à 360° en démontant le bec)
Embase **Ø 50 mm**
Perçage **Ø 35 mm**
Levier de commande **0° / +100°**
Débit **8,3 L/min (3 bars)**
Cartouche Eco
Limiteur de température intégré
Ecoulement laminaire

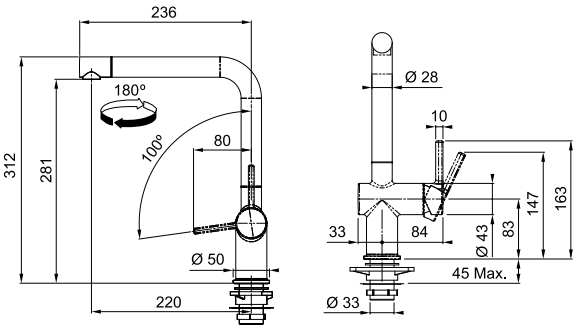

	Blanc artic	115.0653.376 7612986**056334**	415,83 HT **499 TTC***
	Café crème	115.0653.377 7612986**056341**	415,83 HT **499 TTC***
	Oyster	115.0653.378 7612986**056358**	415,83 HT **499 TTC***
	Stone	115.0653.374 7612986**056310**	415,83 HT **499 TTC***
NEW	**Gris Ardoise mat**	115.0721.463 7612986**437522**	415,83 HT **499 TTC***
	Onyx	115.0653.373 7612986**056303**	415,83 HT **499 TTC***

*Prix de vente indicatifs en euros HT et TTC (TVA 20%), hors montant de l'écoparticipation. Chaque revendeur fixe librement ses prix de revente.

Active J

MARIS

2 ANS DE GARANTIE

Mitigeur douchette double jet
Rotation du bec sur **180°**
Embase **Ø 50 mm**
Perçage **Ø 35 mm**
Levier de commande **0° / +100°**
Débit **7,5 L/min (3 bars)**
Douchette en laiton
Cartouche Eco
Limiteur de température intégré
Ecoulement laminaire
Flexible de douchette tressé

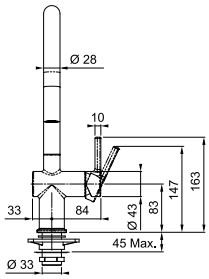

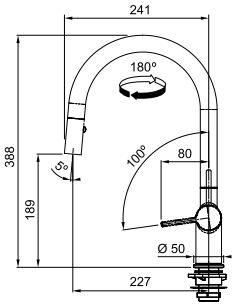

Chrome 115.0653.401 365,83 HT
7612986**056563** **439 TTC***

Noir mat 115.0653.404 449,17 HT
7612986**056594** **539 TTC***

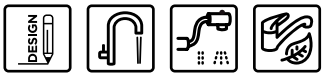

MARIS

2 ANS DE GARANTIE

Mitigeur à bec
Rotation du bec sur **180°** (Réglable de 120° à 360° en démontant le bec)
Embase **Ø 50 mm**
Perçage **Ø 35 mm**
Levier de commande **0° / +100°**
Débit **8,3 L/min (3 bars)**
Cartouche Eco
Limiteur de température intégré
Ecoulement laminaire

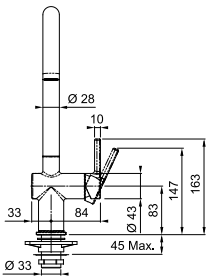

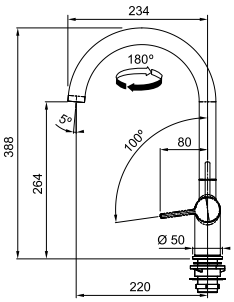

Chrome 115.0653.395 324,17 HT
7612986**056518** **389 TTC***

Noir mat 115.0653.398 407,50 HT
7612986**056549** **489 TTC***

*Prix de vente indicatifs en euros HT et TTC (TVA 20%), hors montant de l'écoparticipation. Chaque revendeur fixe librement ses prix de revente.

Maris Slim L

MARIS

2 ANS DE GARANTIE

NEW

Mitigeur à douchette monojet
Rotation du bec sur **360°**
Embase **Ø 50 mm**
Perçage **Ø 35 mm**
Levier bas **0°/+90°**
Débit **8,3 L/min**
Cartouche ECO
Ecoulement laminaire

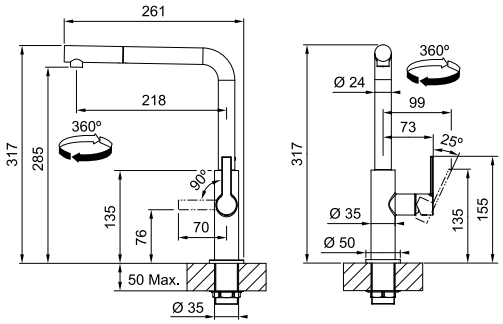

Chrome	115.0728.393	282,50 HT	**Noir mat**	115.0728.394	332,50 HT
	7612986**470161**	**339 TTC***		7612986**470178**	**399 TTC***

MARIS

2 ANS DE GARANTIE

NEW

Mitigeur à bec
Rotation du bec sur **360°**
Embase **Ø 50 mm**
Perçage **Ø 35 mm**
Levier bas **0°/+90°**
Débit **10,2 L/min**
Cartouche ECO
Ecoulement laminaire

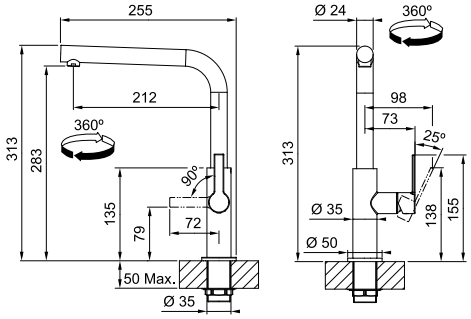

Chrome	115.0728.390	249,17 HT	**Noir mat**	115.0728.391	299,17 HT
	7612986**470147**	**299 TTC***		7612986**470154**	**359 TTC***

*Prix de vente indicatifs en euros HT et TTC (TVA 20%), hors montant de l'écoparticipation. Chaque revendeur fixe librement ses prix de revente.

Maris Slim J

MARIS

2 ANS DE GARANTIE

NEW

Mitigeur à douchette monojet
Rotation du bec sur **360°**
Embase **Ø 50 mm**
Perçage **Ø 35 mm**
Levier bas **0°/+90°**
Débit **7,4 L/min**
Cartouche ECO
Ecoulement laminaire

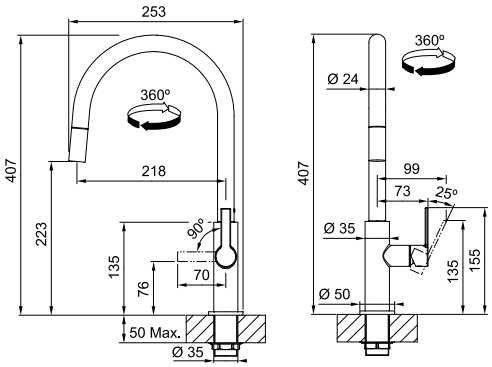

Chrome	115.0728.388	265,83 HT	**Noir mat**	115.0728.389	315,83 HT
	7612986**470123**	**319 TTC***		7612986**470130**	**379 TTC***

MARIS

2 ANS DE GARANTIE

NEW

Mitigeur à bec
Rotation du bec sur **360°**
Embase **Ø 50 mm**
Perçage **Ø 35 mm**
Levier bas **0°/+90°**
Débit **10,2 L/min**
Cartouche ECO
Ecoulement laminaire

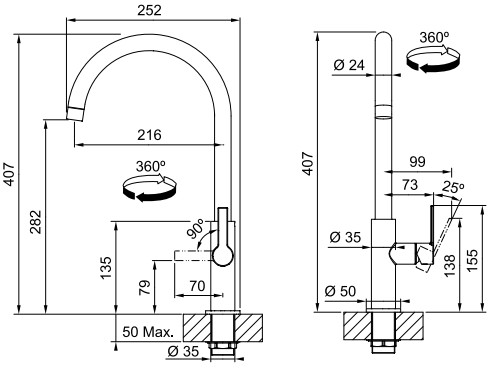

Chrome	115.0728.384	232,50 HT	**Noir mat**	115.0728.386	282,50 HT
	7612986**469981**	**279 TTC***		7612986**470109**	**339 TTC***

*Prix de vente indicatifs en euros HT et TTC (TVA 20%), hors montant de l'écoparticipation. Chaque revendeur fixe librement ses prix de revente.

MARIS

2 ANS DE GARANTIE

Mitigeur douchette monojet
Rotation du bec sur **150°**
Embase **Ø 50 mm**
Perçage **Ø 35 mm**
Levier de commande **0°/+90°**
Débit **9 L/min (3 bars)**
Cartouche **Ø 35 mm**
Système de fixation avec corps fileté
Flexible de douchette tressé

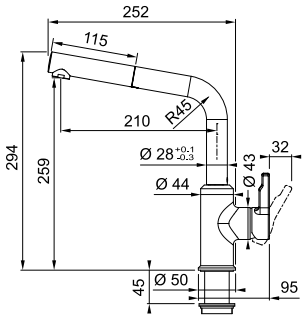

	Chrome	115.0595.083	224,17 HT	**Onyx**	115.0595.091	257,50 HT
		7612985**745284**	**269 TTC***		7612985**745369**	**309 TTC***
				Noir mat	115.0627.523	257,50 HT
					7612985**907385**	**309 TTC***

MARIS

2 ANS DE GARANTIE

Mitigeur à bec
Rotation du bec sur **360°**
Embase **Ø 50 mm**
Perçage **Ø 35 mm**
Levier de commande **0°/+90°**
Débit **12 L/min (3 bars)**
Cartouche **Ø 35 mm**
Système de fixation avec corps fileté

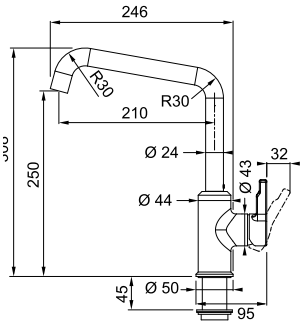

	Chrome	115.0595.062	190,83 HT	**Onyx**	115.0595.081	224,17 HT
		7612985**745079**	**229 TTC***		7612985**745260**	**269 TTC***
				Noir mat	115.0627.524	224,17 HT
					7612985**907392**	**269 TTC***

*Prix de vente indicatifs en euros HT et TTC (TVA 20%), hors montant de l'écoparticipation. Chaque revendeur fixe librement ses prix de revente.

La gamme de mitigeurs Franke Lina

L'élégance et la fonctionnalité à portée de main.

Un accord parfait pour chaque besoin

Conçue avec des proportions équilibrées, un bec haut pour plus de praticité, et des matériaux de qualité tels que des aérateurs haute performance et des flexibles en nylon robuste, la gamme de mitigeurs Lina allie style et fonctionnalité avec élégance.
Un choix malin pour le cœur de votre maison.

Un large éventail de choix

Quatre modèles (formes de bec en J, L, U et version Semi-Pro) déclinés en 7 couleurs, y compris le Fragranite, pour un accord parfait avec notre large gamme d'éviers Franke.

Un design équilibré

Esthétique proportionnée et adaptable, idéale pour compléter les tendances des cuisines modernes.

La qualité à un prix abordable

Équipée d'aérateurs haute performance pour un débit d'eau optimal, de cartouches fiables de 35 mm et de flexibles en nylon résistants.

Des becs hauts et pratiques

Offrent un espace supplémentaire pour remplir de grands récipients, facilitant ainsi vos tâches en cuisine.

Support magnétique sur le modèle Semi-Pro

Un design intelligent pour une utilisation simplifiée, offrant une fonctionnalité professionnelle même à la maison

Lina Semi-Pro
Chrome, Noir mat

Lina U
Chrome, Noir mat

Lina L
Chrome, Noir mat

Lina J
Chrome, Noir mat, Blanc artic,
Café crème, Oyster, Stone, Onyx

Lina U

SMART

2 ANS DE GARANTIE

NEW

Mitigeur à douchette monojet
Rotation du bec sur **360°**
Embase **Ø 54 mm**
Perçage **Ø 35 mm**
Levier bas **0°/+90°**
Débit **8,5 L/min**
La manette se positionne à droite

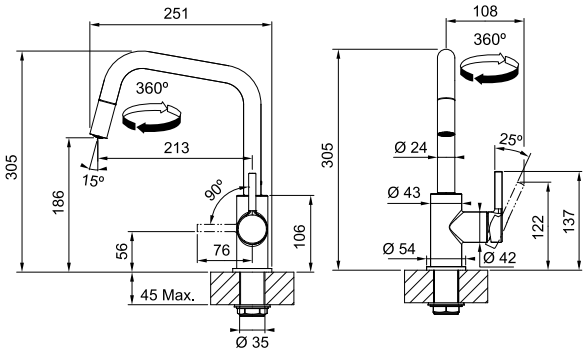

Chrome	115.0728.476	232,50 HT	**Noir mat**	115.0728.477	265,83 HT
	7612986**470437**	**279 TTC***		7612986**470444**	**319 TTC***

SMART

2 ANS DE GARANTIE

NEW

Mitigeur à bec
Rotation du bec sur **360°**
Embase **Ø 54 mm**
Perçage **Ø 35 mm**
Levier bas **0°/+90°**
Débit **10,5 L/min**
La manette se positionne à droite

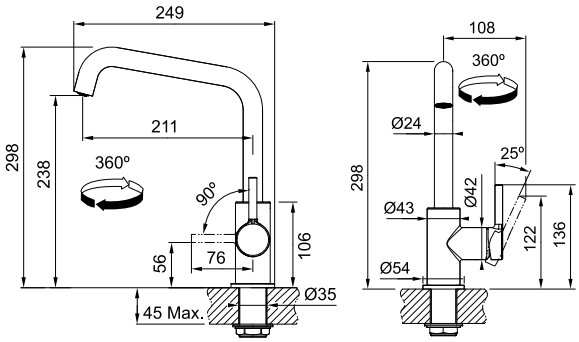

Chrome	115.0728.473	199,17 HT	**Noir mat**	115.0728.474	232,50 HT
	7612986**470406**	**239 TTC***		7612986**470413**	**279 TTC***

*Prix de vente indicatifs en euros HT et TTC (TVA 20%), hors montant de l'écoparticipation. Chaque revendeur fixe librement ses prix de revente.

Lina L

SMART

2 ANS DE GARANTIE

Mitigeur à douchette monojet
Rotation du bec sur **360°**
Embase **Ø 54 mm**
Perçage **Ø 35 mm**
Levier de commande **0° / +90°**
Débit **7,5 L/min**
La manette se positionne à droite

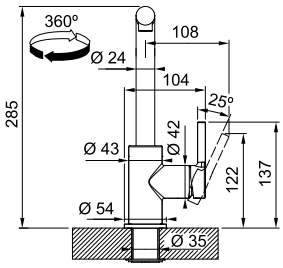

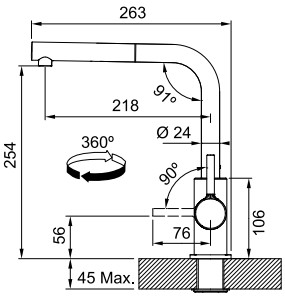

Chrome	115.0712.420	224,17 HT	**Noir mat**	115.0712.435	257,50 HT
	7612986**388534**	**269 TTC***		7612986**388565**	**309 TTC***

SMART

2 ANS DE GARANTIE

Mitigeur à bec
Rotation du bec sur **360°**
Embase **Ø 54 mm**
Perçage **Ø 35 mm**
Levier de commande **0° / +90°**
Débit **9,8 L/min (3 bars)**
La manette se positionne à droite

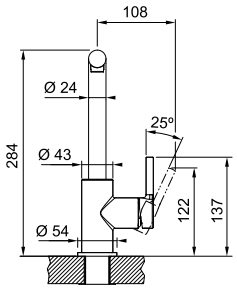

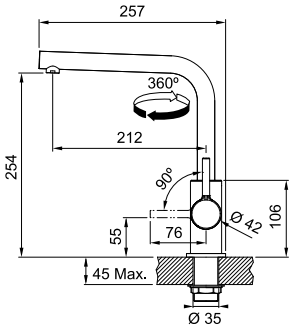

Chrome	115.0693.230	190,83 HT	**Noir mat**	115.0693.393	224,17 HT
	7612986**294590**	**229 TTC***		7612986**295481**	**269 TTC***

*Prix de vente indicatifs en euros HT et TTC (TVA 20%), hors montant de l'écoparticipation. Chaque revendeur fixe librement ses prix de revente.

Lina J

SMART

2 ANS DE GARANTIE

Mitigeur à douchette monojet
Rotation du bec sur **360°**
Embase **Ø 54 mm**
Perçage **Ø 35 mm**
Levier de commande **0°/+90°**
Débit **9,3 L/min (3 bars)**
Cartouche **Ø 35 mm**
Système de fixation avec corps fileté
La manette se positionne à droite

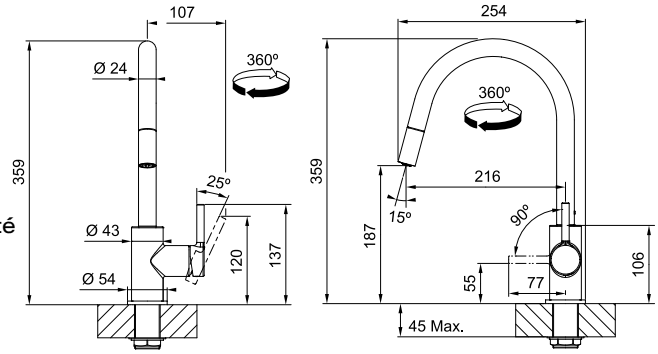

		Chrome	115.0693.229 7612986**294583**	207,50 HT **249 TTC***
		Noir mat	115.0626.053 7612985**901697**	240,83 HT **289 TTC***
NEW		**Blanc artic**	115.0626.081 7612985**901772**	240,83 HT **289 TTC***
NEW		**Café crème**	115.0626.082 7612985**901789**	240,83 HT **289 TTC***
NEW		**Oyster**	115.0626.084 7612985**901802**	240,83 HT **289 TTC***
NEW		**Stone**	115.0626.057 7612985**901734**	240,83 HT **289 TTC***
NEW		**Onyx**	115.0626.055 7612985**901703**	240,83 HT **289 TTC***

*Prix de vente indicatifs en euros HT et TTC (TVA 20%), hors montant de l'écoparticipation. Chaque revendeur fixe librement ses prix de revente.

SMART

2 ANS DE GARANTIE

Mitigeur à bec
Rotation du bec sur **360°**
Embase **Ø 54 mm**
Perçage **Ø 35 mm**
Levier de commande **0°/+90°**
Débit **14 L/min (3 bars)**
Cartouche **Ø 35 mm**
Système de fixation avec corps fileté
La manette se positionne à droite

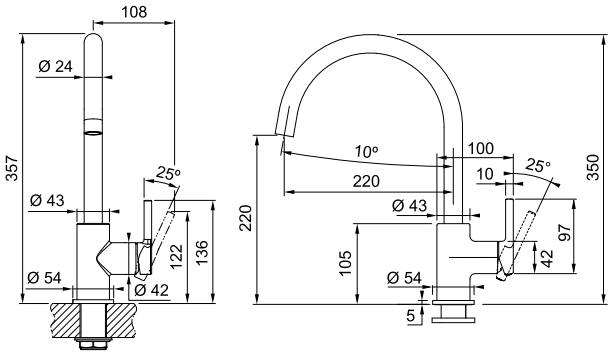

	Chrome	115.0693.228 7612986**294576**	174,17 HT **209 TTC***
	Noir mat	115.0626.019 7612985**901598**	207,50 HT **249 TTC***
NEW	**Blanc artic**	115.0626.024 7612985**901642**	207,50 HT **249 TTC***
NEW	**Café crème**	115.0626.025 7612985**901659**	207,50 HT **249 TTC***
NEW	**Oyster**	115.0626.028 7612985**901673**	207,50 HT **249 TTC***
NEW	**Stone**	115.0626.022 7612985**901628**	207,50 HT **249 TTC***
NEW	**Onyx**	115.0626.020 7612985**901604**	207,50 HT **249 TTC***

*Prix de vente indicatifs en euros HT et TTC (TVA 20%), hors montant de l'écoparticipation. Chaque revendeur fixe librement ses prix de revente.

Centro

MARIS

2 ANS DE GARANTIE

Mitigeur douchette monojet
Rotation du bec sur **120°**
Embase **Ø 50 mm**
Perçage **Ø 35 mm**
Levier de commande **-45° / +45°**
Débit **9 L/min (3 bars)**
Cartouche **Ø 35 mm**
Cartouche Eco
Ecoulement laminaire
Système de fixation avec corps fileté

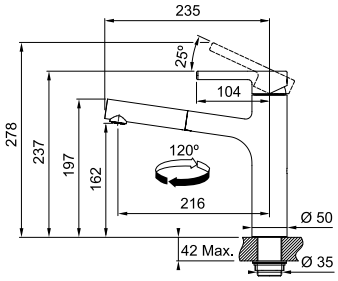

Chrome	115.0600.098	374,17 HT	**Noir mat**	115.0621.592	449,17 HT
	7612985**67019**	**449 TTC***		7612985**867603**	**539 TTC***

MARIS

2 ANS DE GARANTIE

Mitigeur à bec
Rotation du bec sur **150°**
Embase **Ø 50 mm**
Perçage **Ø 35 mm**
Levier de commande **-45° / +45°**
Débit **12 L/min (3 bars)**
Cartouche **Ø 35 mm**
Système de fixation avec corps fileté
Cartouche Eco
Ecoulement laminaire

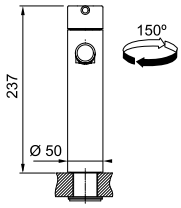

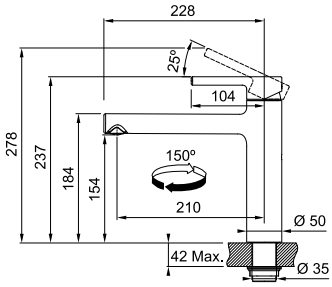

Chrome	115.0600.095	340,83 HT	**Noir mat**	115.0621.613	415,83 HT
	7612985**66685**	**409 TTC***		7612985**867702**	**499 TTC***

*Prix de vente indicatifs en euros HT et TTC (TVA 20%), hors montant de l'écoparticipation. Chaque revendeur fixe librement ses prix de revente.

Orbit

SMART

2 ANS DE GARANTIE

Mitigeur à douchette monojet
Rotation du bec **120°**
Embase **Ø 46 mm**
Perçage **Ø 35 mm**
Levier de commande **0°/+90°**
Débit **9,9 L/min**
Cartouche ECO
Ecoulement laminaire
Système de fixation avec corps fileté

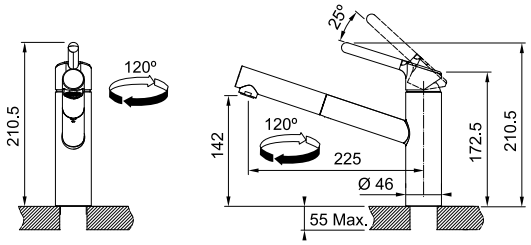

Chrome	115.0623.055	207,50 HT
	7612985**876483**	**249 TTC***

SMART

2 ANS DE GARANTIE

Mitigeur à bec
Rotation du bec sur **360°**
Embase **Ø 46 mm**
Perçage **Ø 35 mm**
Levier de commande **0°/+90°**
Débit **11,9 L/min (3 bars)**
Cartouche Eco
Ecoulement laminaire

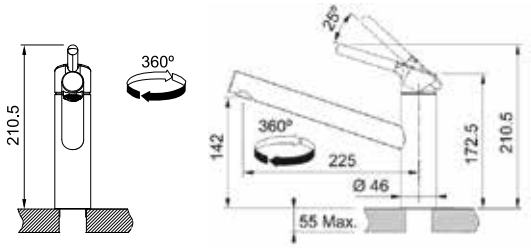

Chrome	115.0623.054	174,17 HT
	7612985**876476**	**209 TTC***

Flashez moi pour découvrir les bénéfices de notre cartouche ECO

*Prix de vente indicatifs en euros HT et TTC (TVA 20%), hors montant de l'écoparticipation. Chaque revendeur fixe librement ses prix de revente.

Novara Eco

SMART

2 ANS DE GARANTIE

Mitigeur à bec
E0, C3, A2, U3
Rotation du bec sur **360°**
Embase **Ø 46 mm**
Perçage **Ø 35 mm**
Levier de commande **0°/+90°**
Débit **11,8 L/min (3 bars)**

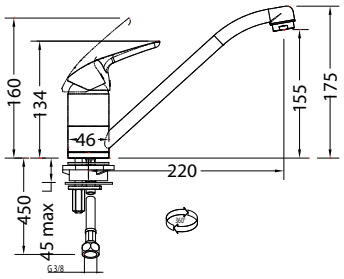

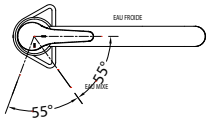

Chrome	115.0380.641	165,83 HT
	7612981**624019**	**199 TTC***

Mitigeur certifié NF :
Gage de qualité et de sécurité

Ce mitigeur a été examiné par des organismes et spécialistes du secteur pour attester qu'il répond à des exigences de qualité précises et donc pouvoir vous garantir la qualité et la longévité du mitigeur Novara Eco.

Mitigeur classé C3 :
l'allié pour réduire sa consommation d'eau

Classé C3, ce mitigeur est ergonomiquement étudié pour faire des économies d'eau et d'énergie sans bouleverser le comportement des utilisateurs.

Ainsi, contrairement aux mitigeurs classiques qui appellent systématiquement de l'eau chaude en ouverture centrale, les mitigeurs C3 délivrent 100 % d'eau froide dans cette même configuration.

En effet, cette caractéristique permet de ne plus chauffer de l'eau inutilement et donc de réaliser une économie d'énergie de 5 %.

*Prix de vente indicatifs en euros HT et TTC (TVA 20%), hors montant de l'écoparticipation. Chaque revendeur fixe librement ses prix de revente.

Novara Plus

SMART

2 ANS DE GARANTIE

Mitigeur à douchette double jet
Rotation du bec sur **120°**
Embase **Ø 50 mm**
Perçage **Ø 35 mm**
Levier de commande **-45°/+45°**
Débit **10,3 L/min (3 bars)**
Flexible de douchette tressé
Dispositif anti-calcaire sur douchette
Embase Chrome

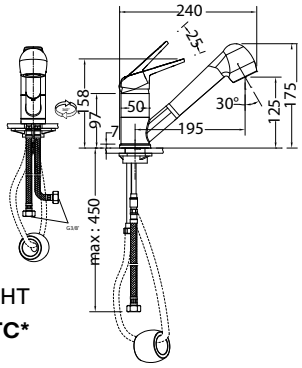

Chrome	115.0347.111 7612981**379315**	174,17 HT **209 TTC***	**Café crème**	115.0470.663 7612981**826581**	215,83 HT **259 TTC***
Blanc artic	115.0470.669 7612981**826635**	215,83 HT **259 TTC***	**Onyx**	115.0470.675 7612981**826666**	215,83 HT **259 TTC***

SMART

2 ANS DE GARANTIE

Mitigeur à bec
Rotation du bec sur **360°**
Embase **Ø 50 mm**
Perçage **Ø 35 mm**
Levier de commande **-45°/+45°**
Débit **16,3 L/min (3 bars)**
Embase Chrome

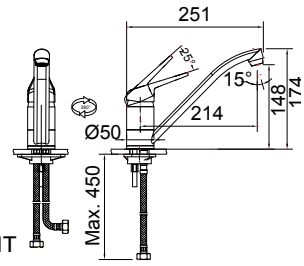

Chrome	115.0347.142 7612981**379445**	124,17 HT **149 TTC***	**Café crème**	115.0470.653 7612981**825386**	174,17 HT **209 TTC***
Blanc artic	115.0470.658 7612981**826536**	174,17 HT **209 TTC***	**Onyx**	115.0470.661 7612981**826567**	174,17 HT **209 TTC***

*Prix de vente indicatifs en euros HT et TTC (TVA 20%), hors montant de l'écoparticipation. Chaque revendeur fixe librement ses prix de revente.

Mitigeurs Solution fenêtre

Chrome

MARIS

2 ANS DE GARANTIE

Active L
Mitigeur escamotable à douchette double jet
Hauteur sous fenêtre: minimum **55 mm**
Rotation du bec sur **180°**
Embase **Ø 50 mm**
Perçage **Ø 35 mm**
Levier de commande **0°/+100°**
Débit **7,5 L/min (3 bars)**
Cartouche Eco
Flexible de douchette nylon tressé

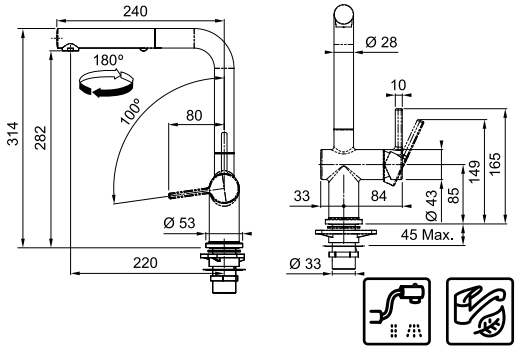

Chrome 115.0653.391 549,17 HT ☆
7612986**056488** **659 TTC***

MARIS

2 ANS DE GARANTIE

Neptune Style
Mitigeur à bec rabattable
Hauteur sous fenêtre minimum : **80 mm**
Rotation du bec sur **360°**
Perçage **Ø 35 mm**
Embase **Ø 50 mm**
Levier de commande **0°/+90°**
Débit **10,5 L/min (3 bars)**

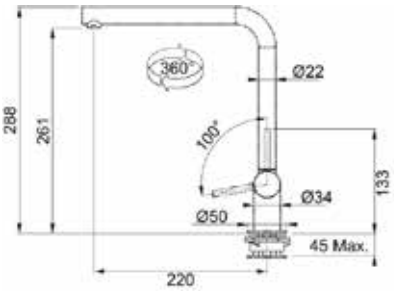

Chrome 115.0263.158 499,17 HT
7612980**937677** **599 TTC***

MEILLEUR RAPPORT QUALITÉ PRIX FRANCE

2 ANS DE GARANTIE

Window
Mitigeur à bec rabattable
Hauteur sous fenêtre minimum : **80 mm**
Rotation du bec sur **360°**
Perçage **Ø 35 mm**
Embase **Ø 50 mm**
Levier de commande **0°/+90°**
Débit **14.30L/min (sous 3 bars)**

JUSQU'À EPUISEMENT DES STOCKS

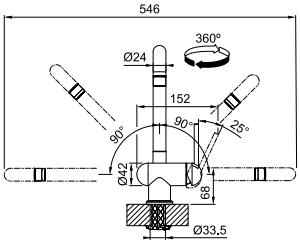

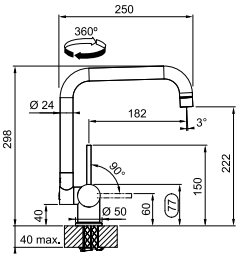

Chrome 115.0081.482 299,17 HT
7612315**059357** **359 TTC***

PRIX IMBATTABLE

*Prix de vente indicatifs en euros HT et TTC (TVA 20%), hors montant de l'écoparticipation. Chaque revendeur fixe librement ses prix de revente.

Distributeurs de savon

MYTHOS

5 ANS DE GARANTIE

ATLAS
Distributeur de savon
Tout Inox
Rotation de Bec : **360°**
Embase **Ø 50 mm**
Percage **Ø 24-35 mm**
Capacité **350 ml**
Remplissage par la tête du distributeur

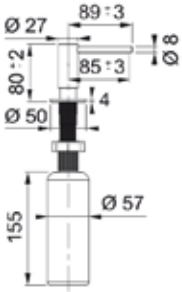

	Inox	112.0717.084 7612986**412291**	190,83 HT **229 TTC***		**Anthracite**	112.0717.103 7612986**413113**	215,83 HT **259 TTC***
	Cuivre	112.0717.104 7612986**413120**	215,83 HT **259 TTC***		**Inox Noir**	112.0717.102 7612986**413106**	215,83 HT **259 TTC***
	Reflet d'or	112.0717.105 7612986**413137**	215,83 HT **259 TTC***				

Les coloris du distributeur de savon Atlas sont compatibles avec les mitigeurs de la gamme Atlas et Eos Neo.

MARIS

2 ANS DE GARANTIE

ACTIVE
Distributeur de savon
Rotation du bec sur **360°**
Embase **Ø 50 mm**
Perçage **Ø 35 mm**
Capacité **300 ml**
Remplissage par la tête du distributeur
Réservoir en polyéthylène

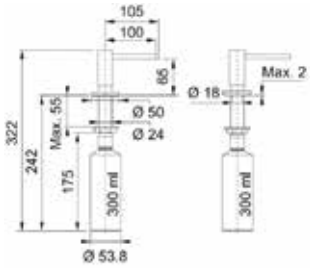

	Chrome	119.0547.902 7612985**542982**	157,50 HT **189 TTC***		**Noir mat**	119.0547.906 7612985**543811**	190,83 HT **229 TTC***
	Nickel brossé	119.0547.904 7612985**542999**	190,83 HT **229 TTC***		**Blanc mat**	119.0547.905 7612985**543804**	190,83 HT **229 TTC***

Les coloris du distributeur de savon Active sont compatibles avec les mitigeurs de la gamme Active ainsi qu'avec le Taros et l'Orbit Inox.

MARIS

2 ANS DE GARANTIE

NOVITA
Distributeur de savon
2 installations possibles
Rotation du bec sur **360°**
Remplissage par la tête du distributeur
Capacité **250 ml**
Réservoir en polyéthylène
Fourni avec collerette adaptable à l'embase

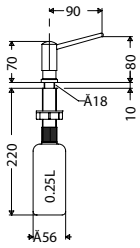

Version 1 :
sans collerette
(pour évier Inox uniquement)
Embase **Ø 28 mm**
Pour trou de perçage **Ø 18 mm**
Epaisseur de support inférieure à 10 mm (montage sur évier)

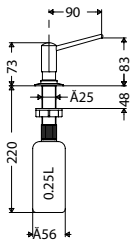

Version 2 :
avec collerette
Embase **Ø 50 mm**
Pour trou de perçage **Ø 25 à 35 mm**
Epaisseur de support supérieure à 10 mm

	Chrome	119.0087.132 7612315**038260**	149,17 HT **179 TTC***

*Prix de vente indicatifs en euros HT et TTC (TVA 20%), hors montant de l'écoparticipation. Chaque revendeur fixe librement ses prix de revente.

Hottes

Mythos Masterpiece
Masterpiece îlot FMYS 290
Masterpiece murale FMYW 291
Mythos Air Hub
Air Hub inclinée FVMY 294
Air Hub box FTMY 295
Air Hub plafonnier FCMY 296
Hottes inclinées
Mythos Pro FMY PRO 297
Maris Pro FMA PRO 298
AQ Sense FVAS 300
Maris Drip Free FVAD 301
Neo FNO 302
Smart FSMA 303
Evo Plus FPJ 304
Smart 2.0 FPJ 305
Evo Project FPJ 306
Hottes design
Turn FTU 308
Smart Deco FSMD 309
Smart murale FSMS 310
Hottes box
Crystal FCR 311
Tale 312
Format High FDF EV8 313
Line FGL 314
Format FDF EG6 315
Hottes pyramide
Linfa FDL 317
Hottes îlot
Mythos T-Shelf FMY 320
Mercury FME 321
Maris Suspendue FMAS 322
Tube Plus FTU PLUS 323
Format îlot FDF 324
Smart îlot FSMS 325
Hottes plafond
Mythos FCMY 326
Maris FCMA 327
Galaxy Plus FGPL 328
Groupes aspirants
Mythos Drip Free FMY 332
Maris Drip Free FST 333
Smart Drip Free FSTS 334
Style Pro FST PRO 335
Style Plus FST PLUS 336
Box Plus FBFE 337
Box Plus Smart FBFE 338
FBI 340
Hottes tiroirs et escamotables
Omnia FTCO 341
FTC 612-912 342
FFI 622 343
Hottes visières
FTT 632 344
FTT 6322-9322 345
Tableaux Techniques 346
Accessoires 360
Crédences 362

Hottes

Des caractéristiques qui font la différence

Boutons

Touches sensitives

Une puissance d'aspiration maximale pour un niveau sonore minimum
Équipées de moteurs haute performance, les hottes Franke disposent d'une grande capacité d'aspiration même à faible vitesse. Les moteurs utilisés par Franke se distinguent par un rendement élevé et une faible consommation d'énergie. Leur aptitude à la variation de vitesse offre une large plage de régulation, permettant de s'adapter à tout type d'utilisation. Leur conception et la rigueur de leur fabrication leur apportent un fonctionnement parfaitement équilibré. Ils suppriment toute vibration et garantissent à nos hottes un très haut rendement et un confort acoustique.

Des commandes intuitives
Qu'elles soient sensitives, ou à boutons, les commandes permettent de régler et de programmer les différentes fonctionnalités de la hotte. Intuitives et simples d'utilisation, elles apporteront également des informations sur le fonctionnement et l'entretien de la hotte.

Un éclairage parfait pour la surface de cuisson
Toutes les hottes Franke sont équipées d'un éclairage LED, reconnu pour sa faible consommation d'énergie et sa longue durée de vie. Certaines hottes décoratives disposent d'un variateur de luminosité permettant ainsi de créer une ambiance agréable dans la cuisine.

Des fonctionnalités qui facilitent votre quotidien

L'arrêt programmé
permet de continuer à filtrer les fumées et odeurs résiduelles pendant 10 à 30 min (selon modèles) avant de s'arrêter automatiquement.

La fonction 24H
est utile pour éliminer les odeurs persistantes : la hotte se met en marche toutes les heures pendant 10 minutes à faible vitesse, pendant 24h.

Le témoin de saturation des filtres
indique lorsqu'il faut nettoyer les filtres à graisse et/ou renouveler

Filtration et aspiration,
éléments clés des hottes Franke

Une filtration optimale des graisses et des odeurs
La qualité des filtres et leur entretien régulier permettent de purifier efficacement l'air de votre cuisine. Franke a mis au point des filtres métalliques performants, qui retiennent fumées et vapeurs, et qui se nettoient facilement au lave-vaisselle. Les filtres à charbon, installés pour une utilisation en recyclage, se chargent, eux, de traiter les odeurs. Ils doivent être remplacés ou régénérés régulièrement selon la fréquence d'utilisation de la hotte (environ tous les 6 mois).

Filtre à
charbon actif

Filtre à graisse
en inox

2 niveaux de filtration pour une aspiration efficace
Dans les hottes inclinées Franke, un filtre à graisse en métal situé en dessous de la hotte veille à ce que les vapeurs de cuisson soient rapidement évacuées. Les vapeurs restantes, qui sont aspirées grâce à l'aspiration périphérique, provoquent ainsi moins de condensation sur les surfaces vitrées.

Une aspiration périphérique
pour plus de silence et d'efficacité
Ce système permet de capter les vapeurs et fumées au travers d'ouvertures situées à la périphérie de la zone d'aspiration, ce qui optimise l'efficacité. Il permet également de cacher les filtres derrière des panneaux décoratifs et insonorisants en inox ou en verre. La hotte est facile à nettoyer et devient un élément design dans la cuisine.

Les critères techniques de choix

La capacité d'extraction de l'air

Éliminer les odeurs et assainir l'air de la cuisine sont l'une des préoccupations des utilisateurs. L'air de la pièce doit pouvoir être renouvelé 12 fois par heure ; c'est pourquoi il est important de calculer la puissance d'aspiration nécessaire pour extraire correctement l'air saturé de votre cuisine. Pour cela, il existe un calcul très simple :

L x l x H x 12 = débit en m3/h minimum nécessaire

Dans le cas d'une cuisine ouverte sur une autre pièce, ne prendre en compte que le volume réel de votre cuisine.

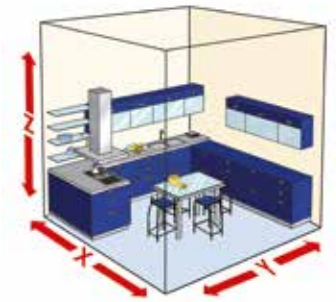

Le débit, la pression et le niveau sonore

Le débit : pour purifier l'air d'une cuisine, il faut tenir compte de son volume en m3. Ce calcul, permet de déterminer le débit nécessaire que doit fournir le moteur de la hotte pour traiter le volume d'air total de la cuisine en une heure. Ce débit s'exprime en m3/h.

La pression : l'extraction des vapeurs et fumées peut nécessiter la mise en place d'une installation plus ou moins complexe (longueur du tuyau d'évacuation, nombre de coudes...). Ces contraintes créent des « pertes de charge » qui nécessitent l'utilisation de moteurs performants. Leur capacité à répondre à ces contraintes se mesure en Pascal (Pa). Plus cette valeur sera élevée et meilleur sera le fonctionnement de la hotte.

Le niveau sonore : la cuisine est également un espace de convivialité, où il est bon de se rassembler. La hotte se doit donc d'être la plus silencieuse possible. Grâce à des matériaux insonorisants et des moteurs performants, les hottes Franke savent se faire discrètes.

Chez Franke, vous retrouverez sur chaque page produit, les débits, pressions et décibels des hottes à différentes vitesses.

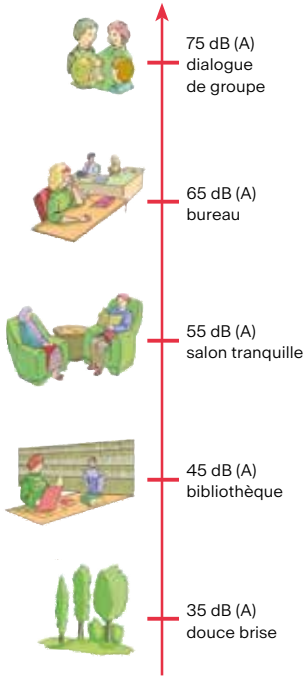

Les normes en vigueur

Pour garantir à l'utilisateur une information claire, Franke communique sur ses catalogues les performances de ses hottes conformément aux normes EN 60704-3, EN 61591, relatives aux émissions sonores et à la puissance d'aspiration.

Grâce à de nouveaux moteurs, les performances de nos hottes ont été améliorées.

Installation et entretien

Bien choisir : évacuation ou recyclage ?
Les hottes Franke peuvent être installées indifféremment en évacuation extérieure (en les raccordant à un conduit) ou en recyclage à l'aide d'un filtre à charbon. L'évacuation extérieure doit être privilégiée car elle apporte la solution la plus efficace. En mode évacuation extérieure, l'air est aspiré puis filtré par un filtre métallique qui capture les graisses avant de renvoyer l'air vers l'extérieur par un conduit d'évacuation. Lorsque la hotte est en recyclage, l'air passe par les filtres à charbon qui fixent les odeurs, afin de pouvoir diffuser cet air purifié et sans odeur dans la pièce. L'air ambiant est dans les deux cas assaini pour votre plus grand confort.

Bien installer : respect des règles d'installation et de sécurité
La hauteur entre les filtres métalliques de la hotte et le plan de cuisson doit être impérativement de 65 cm au minimum, sauf pour certaines hottes pour lesquelles une hauteur de pose inférieure peut être préconisée pour un fonctionnement optimal. En revanche une hauteur supérieure à 75 cm pourra entrainer des pertes d'efficacité de l'aspiration. L'efficacité de la hotte dépend en grande partie de la qualité de son installation. Pour cela, certaines règles fondamentales doivent être respectées :

- Utiliser des tuyaux d'un diamètre correspondant aux dimensions de sortie de chaque type de hotte (125, 150 ou 200 mm). Attention : l'utilisation de collerette de réduction diminue la capacité de la hotte et n'est donc pas préconisée.
- Minimiser la longueur du tuyau d'évacuation.
- Installer les tuyaux le plus verticalement possible, en limitant le nombre de coudes à 90°.

Bien utiliser : fonctionnalités et performances
Il est conseillé de mettre en fonctionnement la hotte quelques minutes avant le démarrage de la cuisson afin de créer un flux d'air naturel dans la cuisine permettant de capter les fumées et odeurs dès leur émission. Par ailleurs, nous recommandons d'arrêter la hotte 5 minutes minimum après la fin de la cuisson afin d'éliminer au maximum les odeurs et les fumées résiduelles.

Bien entretenir : meilleure durée de vie du produit
Les filtres métalliques doivent être nettoyés tous les deux mois, en fonction des habitudes culinaires de chacun. De même, il est conseillé de remplacer les filtres à charbon actif au minimum tous les six mois. Les voyants de saturation des filtres qui équipent certaines hottes Franke informent l'utilisateur des besoins réguliers d'entretien.

UNE BOUFFÉE D'AIR FRAIS
La technologie **K-Link** de Franke relie les tables de cuisson et les hottes Maris et Mythos spécifiques pour une expérience de cuisine en toute liberté. Elle permet également d'économiser de l'énergie et de réduire les bruits inutiles générés par des niveaux d'aspiration trop élevés. Et lorsque la table de cuisson est éteinte, la hotte continue de fonctionner pendant un court moment afin d'éliminer efficacement la vapeur restante. Confort maximal grâce à la technologie **K-Link** activée d'un simple geste.

Hotte Sound Pro

Plaît aux oreilles les plus sensibles

Profitez au maximum de votre cuisine et vivez pleinement grâce à une hotte qui ne gênera pas vos oreilles. Franke a réalisé des études sur les niveaux de bruit et les fréquences sonores de ses hottes, en recherchant une solution optimale. Après des recherches approfondies, elle a réussi à mettre au point une technologie de dernière génération, capable de produire un son plus agréable grâce à une réduction de la perturbation causée par la haute fréquence, et, sur certains modèles, de contenir même le bruit de la hotte.

Allumez simplement la hotte et n'y pensez plus.

Pas de tourbillons

Grâce à une conception innovante, le nouveau moteur réduit considérablement les turbulences et les tourbillons du flux d'air.

Faible bruit

À la puissance maximale, le seuil du bruit de la nouvelle technologie de la hotte est limité de - 4 à 6 dB*. Soit l'impression d'une diminution de moitié pour vos oreilles.

Un meilleur son

Le son produit, en réduisant la perturbation causée par les hautes fréquences, devient plus profond et plus agréable.

SOUND PRO

Grâce à de nouveaux moteurs, les performances de nos hottes ont été améliorées.

Tour d'horizon

	Hottes inclinées	Hottes Design	Hottes Box	Hottes Pyramide	Hottes Box Verre
MYTHOS	**Mythos Air Hub** p. 294 **Mythos Pro** p. 297 **AQ Sense** p. 300	NEW **Mythos Masterpiece murale** p. 291	**Mythos Air Hub** p. 295 **Tale** p. 312		
MARIS	**Maris Pro** p. 298 **Maris Drip Free** p. 301 **Neo** p. 302		**Crystal** p. 311		
SMART	**Smart** p. 303 **Evo Plus** p. 304 **Smart 2.0** p. 305	**Turn** p. 308 **Smart déco** p. 309 **Smart murale** p. 310	**Format High** p. 313 **Format** p. 315	**Linfa** p. 317	**Line** p. 314
	Evo Project p. 306				

Hottes Box Ilots	Hottes Design Ilot	Hottes de plafond	Groupes aspirants	Hottes tiroirs et escamotables	Hottes Visières
Mythos T-shelf p. 320	NEW **Mythos Masterpiece suspendue** p. 290	**Mythos Air Hub** p. 296 **Mythos** p. 326	**Mythos Drip Free** p. 332		
	Mercury p. 321 **Maris Suspendue** p. 322 **Tube Plus** p. 323	**Maris** p. 327 **Galaxy Plus** p. 328	**Maris Drip Free** p. 333 **Style Pro** p. 335 **Style Plus** p. 336 **Box Plus** p. 337	**Omnia** p. 341	
Format p. 324	**Smart** p. 325		**Smart Drip Free** p. 334 NEW **Box Plus Smart** p. 338 **FBI** p. 340	**FTC 612-912** p. 342	
				FFI 622 p. 343	**FTT 632** p. 344 **FTT 6322/9322** p. 345

Mythos Masterpiece Hottes

Élevez l'ambiance de votre cuisine avec la collection Franke Mythos Masterpiece, désormais composée de deux hottes exceptionnelles : suspendue et murale. Chacune est conçue pour captiver par son design contemporain et sa teinte reflet d'or.

Design Suspendu

La hotte suspendue est idéale pour ceux qui souhaitent faire une déclaration audacieuse. Cette hotte îlot se transforme en pièce maîtresse grâce à son élégant anneau décoratif et son design unique. Pensée pour allier esthétique et fonctionnalité, elle est équipée de filtres à charbon durables et longue durée, garantissant un air toujours pur.

Design Mural

La hotte murale est un rêve pour les amateurs de minimalisme, s'intégrant parfaitement dans les cuisines modernes grâce à son design épuré. Son filtre innovant, conçu pour une prise en main facile, s'harmonise parfaitement avec la couleur et le matériau de la hotte. Au-delà de son apparence saisissante, elle offre une praticité exceptionnelle. Grâce à ses options d'installation flexibles, elle s'adapte aussi bien aux systèmes recyclage qu'aspiration, et peut être accompagnée d'un conduit assorti pour un look encore plus homogène et cohérent.

Éclairage Innovant

Les deux hottes sont équipées de systèmes d'éclairage avancés, avec fonctions de gradation et de lumière blanche ajustable. La hotte murale intègre une bande LED, tandis que le modèle suspendu propose un panneau lumineux complet, vous offrant la liberté de choisir entre un éclairage ciblé pour la cuisine et une lumière d'ambiance douce pour une atmosphère chaleureuse.

Connectivité Avancée

Dotées de la connectivité K-Link, ces hottes se synchronisent parfaitement avec votre table de cuisson Masterpiece, offrant un contrôle précis de la ventilation pour une expérience culinaire incomparable. Chaque modèle présente un design unique en finition Reflet d'Or.

Mythos Masterpiece

Hotte îlot

MYTHOS

NEW

FMYS BKGD F80 KL	345.0726.998	2082,50 HT	
Noir mat / Reflet d'or	7612986**463231**	**2499 TTC***	
FMYS BKAN F80 KL	345.0726.996	2082,50 HT	
Noir mat / Anthracite	7612986**463231**	**2499 TTC***	

Largeur : **850 mm**
Contrôle : **commandes sensitives rétroéclairées LED blanc**

Hotte avec 2 moteurs et une capacité d'aspiration jusqu'à 600 m³/h
3 vitesses + intensive
Niveau sonore mini : 47 dB(A) / max 69 dB(A)
Arrêt programmé de 30 min
Option 24 h
Alarmes saturation des filtres
Eclairage panneau LED
Variateur de luminosité et température de l'éclairage de chaud à froid (de 2700 K à 5000 K)
Fonction K-Link
Filtres charbon longue vie inclus
Télécommande incluse

K-LINK

Accessoires

112.0735.432
7612986**498059**
Filtres charbon longue vie **pour renouvellement**
(conditionné par 1)
129 TTC* / 107,50 HT

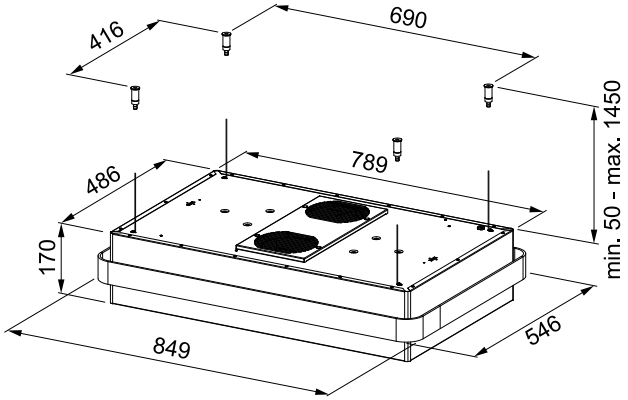

Hotte en recyclage non soumise aux Reg EU 65/2014 et Reg EU 66/2014
*Prix de vente indicatifs en euros HT & TTC (TVA 20%), hors montant de l'écoparticipation. Chaque revendeur fixe librement ses prix de revente.

Mythos Masterpiece

Hotte murale

MYTHOS

NEW

FMYW BK M/GD 80 KL	335.0729.962	999,17 HT
Noir mat / Reflet d'or	7612986**477504**	**1199 TTC***
FMYW BK M/AN 80 KL	335.0729.963	999,17 HT
Noir mat / Anthracite	7612986**477504**	**1199 TTC***

Largeur : **800 mm**
Contrôle : **commandes sensitives rétro-éclairées LED blanc**

PERFORMANCES	min	moy	max	int
Débit d'aspiration (m^3/h)	**250**	**420**	**600**	**750**
Puissance moteur (watts)	**150**	**200**	**210**	**250**
Pression disponible (Pa)	**500**	**580**	**600**	**620**
Niveau sonore vitesse (dB)	**44**	**53**	**61**	**67**

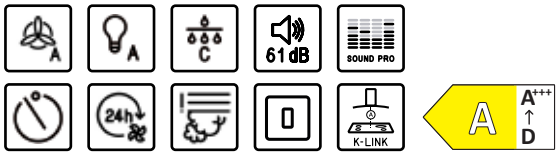

3 vitesses + intensive
Fonction 24 h
Arrêt programmé de 30 min
Alarmes saturation des filtres
Eclairage barre LED 4 W
Variateur de luminosité et température de l'éclairage de chaud à froid (de 2700 K à 5000 K)
Filtres charbon inclus
Fonction K-Link
Télécommande en option
Evacuation arrière possible

Accessoires

112.0016.755
7612319**445927**
Filtres à charbon **pour renouvellement** (conditionnés par 2)
59 TTC* / 49,17 HT

112.0174.994
7612980**506408**
Filtres à charbon longue vie (conditionnés par 2)
79 TTC* / 65,84 HT

112.0174.995
7612980**506415**
Filtres à charbon haute performance (conditionnés par 2)
122 TTC* / 101,67 HT

112.0676.783
7612986**212266**
Télécommande
68 TTC* / 56,67 HT

112.0729.975
7612986**477238**
Cheminée noire en option
149 TTC* / 124,17 HT

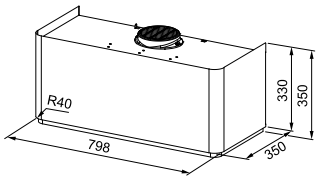

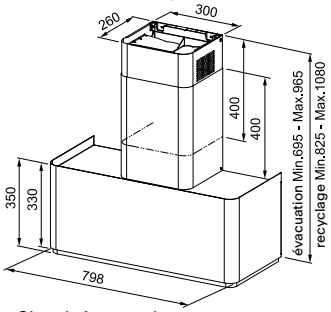

Cheminée en option
hotte livrée avec grille recyclage

Distance d'installation table/hotte : 45 cm
∅ sortie d'air 150 mm

*Prix de vente indicatifs en euros HT & TTC (TVA 20%), hors montant de l'écoparticipation. Chaque revendeur fixe librement ses prix de revente.

Mythos Air Hub

Un air sain à respirer

Une hotte aspirante et un système de désinfection de l'air tout en un. Lorsque l'on pense à la qualité de l'air dans la cuisine, on l'associe généralement aux odeurs de cuisson mais rarement à d'autres polluants. Grâce à deux flux d'air séparés et à deux lampes UVC spéciales, les Air-Hub éliminent 99,99% des virus et des bactéries de votre cuisine, afin que l'air dégagé ait une odeur agréable et que vous puissiez le respirer en toute sécurité.

Le système intégré pour de l'air pur

Efficacité énergétique et puissance

Grâce à leur efficacité énergétique, nos hottes sont respectueuses de l'environnement et de votre porte-monnaie. Grâce à la turbine centrifuge dédiée, aucun compromis sur l'efficacité !

Pas de production d'ozone

Comme l'ont confirmé les laboratoires de l'Université de Sienne*, notre hotte Air Hub élimine jusqu'à 99,99% des virus et des bactéries grâce à l'éclairage UV-C, sans production d'ozone et en toute sécurité.

Fonction d'assainissement de l'air

MANUEL

Commencez la désinfection de l'air. Vous pouvez l'éteindre manuellement, ou la hotte s'éteindra automatiquement après 24 heures

INTENSIF

Vitesse maximale de désinfection dans le temps le plus court possible. S'éteint automatiquement.

NUIT

Cycle long pour une désinfection complète avec un niveau de bruit minimal. S'allume automatiquement chaque nuit.

Mythos Air Hub hotte box

Mythos Air Hub verticale

Mythos Air Hub hotte de plafond

*Tests de laboratoire effectués sur E.coli et Staphylococcus aureus par l'Université de Sienne.

Mythos Air Hub

Hotte inclinée

MYTHOS

	FVMY AH BK F90	330.0679.324	1474,17 HT
	Noir / profils noir mat	7612986**221473**	**1769 TTC***

Largeur : **900 mm**
Contrôle : **commandes sensitives LED blanc**

PERFORMANCES	min	moy	max	int
Débit d'aspiration (m^3/h)	**280**	**360**	**470**	**800**
Puissance moteur (watts)	**160**	**190**	**230**	**270**
Pression disponible (Pa)	**150**	**530**	**560**	**600**
Niveau sonore vitesse (dB)	**48**	**53**	**57**	**69**

Livrée sans cheminée

Purificateur de l'air par lampes UVC avec 3 modes :
manuel, jour et nuit
3 vitesses + intensive
Fonction 24 h
Arrêt programmé de 30 min
Alarmes saturation des filtres
Eclairage LED 2 x 1 W / 4000 K
Filtres charbon inclus

Accessoires

112.0016.755
7612319**445927**
Filtres à charbon **pour renouvellement** (conditionnés par 2)
59 TTC* / 49,17 HT

112.0174.994
7612980**506408**
Filtres à charbon longue vie295 (conditionnés par 2)
79 TTC* / 65,84 HT

112.0174.995
7612980**506415**
Filtres à charbon haute performance (conditionnés par 2)
122 TTC* / 101,67 HT

112.0681.031
7612986**229264**
2 cheminées noires 500 mm
126 TTC* / 105 HT

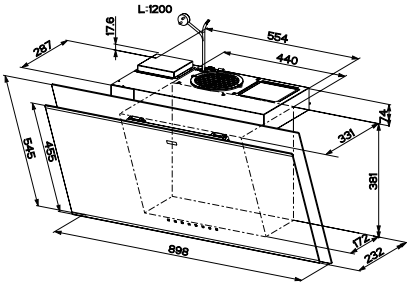

Distance d'installation table/hotte : 45 cm
∅ sortie d'air 150 mm

*Prix de vente indicatifs en euros HT & TTC (TVA 20%), hors montant de l'écoparticipation. Chaque revendeur fixe librement ses prix de revente.

Mythos Air Hub

Hotte box

MYTHOS

FTMY AH BK MATT F90 **Noir mat**	325.0679.323	1215,84 HT
	7612986**221466**	**1459 TTC***

Largeur : **900 mm**
Contrôle : **commandes sensitives**

PERFORMANCES	min	moy	max	int
Débit d'aspiration (m^3/h)	**280**	**410**	**580**	**740**
Puissance moteur (watts)	**150**	**200**	**240**	**250**
Pression disponible (Pa)	**490**	**540**	**580**	**590**
Niveau sonore vitesse (dB)	**56**	**61**	**68**	**72**

Purificateur de l'air par lampes UVC
avec 3 modes : manuel, jour et nuit
3 vitesses + intensive
Fonction 24 h
Arrêt programmé de 30 min
Alarmes saturation des filtres
Eclairage LED 2 x 1 W / 4000 K
Filtres charbon inclus

Accessoires

112.0016.756
7612319**445934**
Filtre à charbon **pour renouvellement** (conditionné à l'unité)
43 TTC* / 35,84 HT

112.0174.992
7612980**506385**
Filtre charbon longue vie (conditionné à l'unité)
59 TTC* / 49,17 HT

112.0373.738
7612981**602055**
Filtre à charbon haute performance, lavable et réutilisable (conditionné à l'unité)
112 TTC* / 93,34 HT

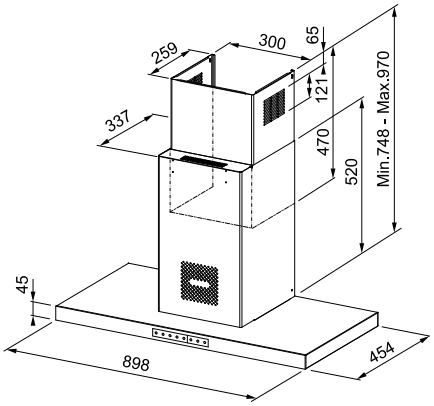

Distance d'installation table/hotte : 65 cm
∅ sortie d'air 150 mm

*Prix de vente indicatifs en euros HT & TTC (TVA 20%), hors montant de l'écoparticipation. Chaque revendeur fixe librement ses prix de revente.

Mythos Air Hub

Hotte de plafond

MYTHOS

FCMY 120 C WHG A AH	350.0679.885	2324,17 HT	Largeur : **1200 mm**
Blanc	7612986**223057**	**2789 TTC***	Contrôle : **commandes électroniques**

PERFORMANCES	min	moy	max	int
Débit d'aspiration (m^3/h)	**190**	**350**	**400**	**700**
Puissance moteur (watts)	**15**	**60**	**85**	**250**
Pression disponible (Pa)	**160**	**480**	**490**	**510**
Niveau sonore vitesse (dB)	**43**	**58**	**60**	**72**

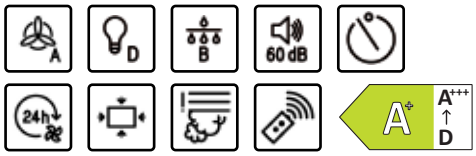

Purificateur de l'air par lampes UVC
avec 3 modes : manuel, jour et nuit
3 vitesses + 2 intensives
Fonction 24 h
Arrêt programmé de 30 min
Alarmes saturation des filtres
Eclairage Barre LED 12 W / 4000 K
Commande à distance
(télécommande fournie)
Connectée via application
Franke@home
Filtres charbon en option

Accessoires

112.0339.360
761281**310301**
Filtre à charbon
(conditionné par 4)
195 TTC* / 162,50 HT

Distance d'installation table/hotte : 65 cm minimum
Ø sortie d'air 232 x 65 mm

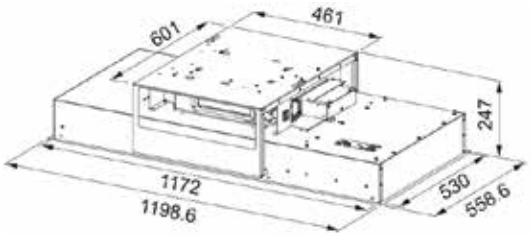

Fixations avec des tiges filetées

*Prix de vente indicatifs en euros HT & TTC (TVA 20%), hors montant de l'écoparticipation. Chaque revendeur fixe librement ses prix de revente.

Mythos Pro

Hotte inclinée

MYTHOS

Livrée sans cheminée

	FMY PRO 907 FM BK/IX **Noir / profils inox**	330.0682.352 7612986**233469**	1124,17 HT **1349 TTC***
	FMY PRO 907 FM BK/BK MATT **Noir / Profils noir mat**	330.0682.353 7612986**233476**	1124,17 HT **1349 TTC***
	FMY PRO 907FM BK/BK MATT KL * **Noir / Profils noir mat**	330.0705.065 7612986**348781**	1174,17 HT **1409 TTC***

*Modèle connectable à une table induction avec option K Link. (voir p. 283)

Largeur : **900 mm**
Contrôle : **commandes sensitives LED blanc**

PERFORMANCES	min	moy	max	int
Débit d'aspiration (m^3/h)	**230**	**340**	**450**	**880**
Puissance moteur (watts)	**8**	**15**	**30**	**170**
Pression disponible (Pa)	**450**	**480**	**500**	**630**
Niveau sonore vitesse (dB)	**41**	**19**	**56**	**71**

3 vitesses + 2 intensives
Fonction 24 h
Arrêt programmé de 15 min
Alarme saturation filtre
Eclairage barre LED
Variateur de luminosité et température de l'éclairage réglable de chaud à froid (de 2700 K à 5000 K)
Filtres charbon inclus

Accessoires

112.0016.755
7612319**445927**
Filtres à charbon **pour renouvellement** (conditionnés par 2)
59 TTC* / 49,17 HT

112.0174.994
7612980**506408**
Filtres à charbon longue vie (conditionnés par 2)
79 TTC* / 65,84 HT

112.0174.995
7612980**506415**
Filtres à charbon haute performance (conditionnés par 2)
122 TTC* / 101,67 HT

112.0683.832
7612986**240917**
2 cheminées x 500 mm
178TTC* / 148,33 HT

112.0683.833
7612986**240924**
Extension cheminée noire 990mm
136TTC* / 113,33HT

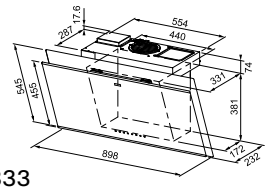

Distance d'installation table/hotte : 45 cm
∅ sortie d'air 150 mm

*Prix de vente indicatifs en euros HT & TTC (TVA 20%), hors montant de l'écoparticipation. Chaque revendeur fixe librement ses prix de revente.

Maris Pro

Hotte inclinée

Maris FMA 2.0 Pro 907 BK

MARIS

Livrée sans cheminée

Maris FMA 2.0 Pro 907 BK **Verre noir**	330.0682.357	7612986**233810**	1040,83 HT **1249 TTC***
Maris FMA Pro 907 BK/BK MATT **Verre noir mat**	330.0682.355	7612986**233490**	1040,83 HT **1249 TTC***
Maris FMA 2.0 Pro 807 BK KL * **Verre noir mat**	330.0705.069	7612986**349429**	1090,83 HT **1309 TTC***

*Modèle connectable à une table induction avec option K Link. (voir p. 283)

Largeur : **900 mm**
Contrôle : **commandes sensitives LED blanc**

PERFORMANCES	min	moy	max	int
Débit d'aspiration (m^3/h)	**270**	**350**	**450**	**790**
Puissance moteur (watts)	**160**	**200**	**240**	**270**
Pression disponible (Pa)	**450**	**520**	**560**	**600**
Niveau sonore vitesse (dB)	**46**	**50**	**56**	**68**

3 vitesses + 1 intensive
Fonction 24 h (FMA 2.0 Pro)
Arrêt programmé de 30 min (FMA 2.0 Pro)
Alarme saturation filtre
Eclairage LED 2 x 1 W / 4000 W
Variateur de luminosité
Filtres charbon inclus
Cheminées en option
112.0683.832 / **240917** noire
Extension de cheminée
112.0683.833 / **240924** noire
Cheminées voir page 361

Accessoires

112.0016.755
7612319**445927**
Filtres à charbon **pour renouvellement** (conditionnés par 2)
59 TTC* / 49,17 HT

112.0174.994
7612980**506408**
Filtres à charbon longue vie (conditionnés par 2)
79 TTC* / 65,84 HT

112.0174.995
7612980**506415**
Filtres à charbon haute performance (conditionnés par 2)
122 TTC* / 101,67 HT

FMA 2.0 Pro 907 BK et FMA 2.0 Pro 807 BK KL

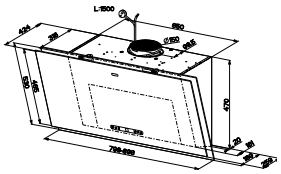

FMA Pro 907 BK/BK Matt

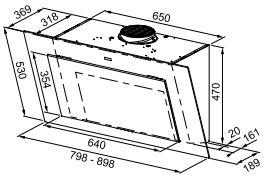

Distance d'installation table/hotte : 45 cm
⌀ sortie d'air 150 mm

*Prix de vente indicatifs en euros HT & TTC (TVA 20%), hors montant de l'écoparticipation. Chaque revendeur fixe librement ses prix de revente.

Maris FMA Pro 907 BK/BK MATT

AQ-Sense

Hotte inclinée

MYTHOS

FVAS A80 BK
Verre noir

Livrée avec cheminée

330.0657.270 957,50 HT
7612986**090314** **1149 TTC***

Largeur : **800 mm**
Contrôle : **commandes sensitives LED blanc**

PERFORMANCES	min	moy	max	int
Débit d'aspiration (m^3/h)	**300**	**430**	**620**	**770**
Puissance moteur (watts)	**150**	**200**	**240**	**250**
Pression disponible (Pa)	**460**	**550**	**590**	**600**
Niveau sonore vitesse (dB)	**48**	**56**	**63**	**68**

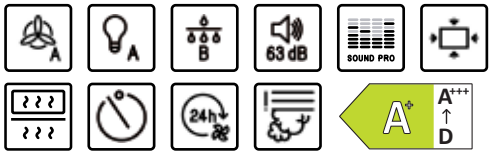

3 vitesses + 1 intensive
Fonction 24 h
Arrêt programmé de 20 min
Alarme saturation filtre
Eclairage LED 2 x 1 W 3000 K
Capteur qualité de l'air
Connectée via application Franke@home
Filtres charbon inclus

Accessoires

112.0016.755
7612319**445927**
Filtres à charbon **pour renouvellement** (conditionnés par 2)
59 TTC* / 49,17 HT

112.0174.994
7612980**506408**
Filtres à charbon longue vie (conditionnés par 2)
79 TTC* / 65,84 HT

112.0174.995
7612980**506415**
Filtres à charbon haute performance (conditionnés par 2)
122 TTC* / 101,67 HT

112.0676.783
7612986**212266**
Télécommande avec piles
68 TTC* / 56,67 HT

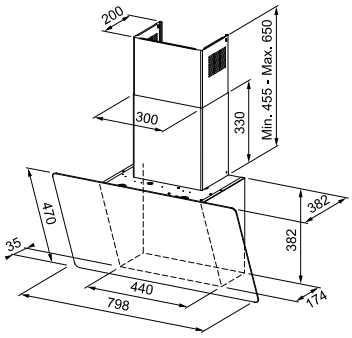

Distance d'installation table/hotte : 45 cm
∅ sortie d'air 150 mm

*Prix de vente indicatifs en euros HT & TTC (TVA 20%), hors montant de l'écoparticipation. Chaque revendeur fixe librement ses prix de revente.

Maris Drip free

Hotte inclinée

MARIS

FVAD A90 BK MATT	330.0657.418	832,50 HT
Verre noir mat	7612986**090079**	**999 TTC***

Livrée avec cheminée

Largeur : **900 mm**
Contrôle : **commandes sensitives**
LED blanc

PERFORMANCES	min	moy	max	int
Débit d'aspiration (m^3/h)	**290**	**420**	**600**	**740**
Puissance moteur (watts)	**150**	**200**	**240**	**250**
Pression disponible (Pa)	**450**	**540**	**560**	**580**
Niveau sonore vitesse (dB)	**48**	**56**	**63**	**68**

3 vitesses + intensive
Eclairage LED 2 x 1 W / 3000 K
Touche anti-condensation
Filtres charbon inclus

Accessoires

112.0016.755
7612319**445927**
Filtres à charbon
pour renouvellement
(conditionnés par 2)
59 TTC* / 49,17 HT

112.0174.994
7612980**506408**
Filtres à charbon
longue vie
(conditionnés par 2)
79 TTC* / 65,84 HT

112.0174.995
7612980**506415**
Filtres à charbon
haute performance
(conditionnés par 2)
122 TTC* / 101,67 HT

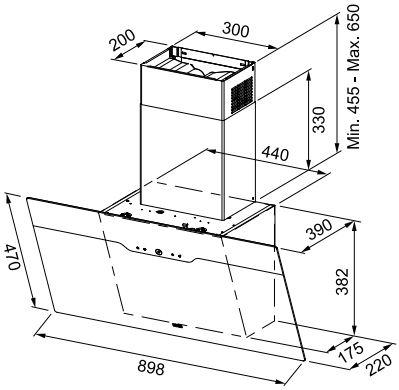

Distance d'installation table/hotte : 45 cm (élec) - 65 cm (gaz)
∅ sortie d'air 150 mm

*Prix de vente indicatifs en euros HT & TTC (TVA 20%), hors montant de l'écoparticipation. Chaque revendeur fixe librement ses prix de revente.

Neo

Hotte inclinée

MARIS

	> 60 <	**NEO FNO 605 BK**	330.0591.778	674,17 HT
		Verre noir	7612985**733380**	**809 TTC***
	> 90 <	**NEO FNO 905 BK**	330.0591.773	782,50 HT
		Verre noir	7612985**733366**	**939 TTC***

Livrée sans cheminée

Largeur : **600 mm / 900 mm**
Contrôle : **commandes sensitives**

PERFORMANCES	min	moy	max	int
Débit d'aspiration (m^3/h)	**280**	**360**	**470**	**800**
Puissance moteur (watts)	**160**	**190**	**230**	**270**
Pression disponible (Pa)	**150**	**530**	**560**	**600**
Niveau sonore vitesse (dB)	**48**	**53**	**57**	**69**

3 vitesses + intensive
Arrêt programmé 30 min
Eclairage LED 2 x 1 W / 4000 K
Filtres charbon inclus
Cheminées avec ouïes en option

Accessoires

112.0016.755
7612319**445927**
Filtres à charbon
pour renouvellement
(conditionnés par 2)
59 TTC* / 49,17 HT

112.0174.994
7612980**506408**
Filtres à charbon
longue vie
(conditionnés par 2)
79 TTC* / 65,84 HT

112.0174.995
7612980**506415**
Filtres à charbon
haute performance
(conditionnés par 2)
122 TTC* / 101,67 HT

112.0285.288
7612981**054236**
2 cheminées noires
400 mm
152 TTC* / 126.67 HT

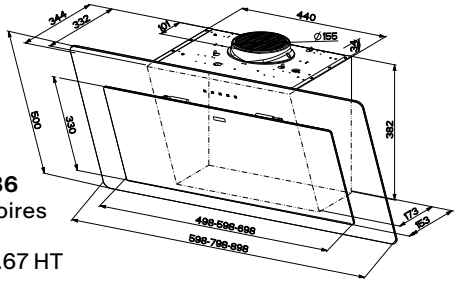

Distance d'installation table/hotte : 45 cm
Ø sortie d'air 155 mm

*Prix de vente indicatifs en euros HT & TTC (TVA 20%), hors montant de l'écoparticipation. Chaque revendeur fixe librement ses prix de revente.

Hotte inclinée

SMART

60cm

80cm

90cm

	> 60 <	**FSMA 605 BK** **Verre noir**	110.0377.736 7612981**614911**	574,17 HT **689 TTC***
	> 60 <	**FSMA 605 WH** **Verre blanc**	110.0377.739 7612981**614942**	574,17 HT **689 TTC***
	> 80 <	**FSMA 805 BK** **Verre noir**	110.0377.735 7612981**614706**	615,84 HT **739 TTC***
	> 80 <	**FSMA 805 WH** **Verre blanc**	110.0377.738 7612981**614935**	615,84 HT **739 TTC***
	> 90 <	**FSMA 905 BK** **Verre noir**	110.0377.734 7612981**614690**	674,17 HT **809 TTC***
	> 90 <	**FSMA 905 WH** **Verre blanc**	110.0377.737 7612981**614928**	674,17 HT **809 TTC***

Livrée sans cheminée.

Largeur :
600 mm / 800mm / 900 mm
Contrôle : **commandes sensitives**

PERFORMANCES	min	moy	max	int
Débit d'aspiration (m^3/h)	**280**	**360**	**470**	**800**
Puissance moteur (watts)	**160**	**190**	**230**	**270**
Pression disponible (Pa)	**150**	**530**	**560**	**600**
Niveau sonore vitesse (dB)	**48**	**53**	**57**	**69**

3 vitesses + intensive
Eclairage LED 2 x 1 W / 4000 K
Filtres charbon inclus
Cheminées avec ouïes en option
112.0285.288 / **054236** noire
112.0197.447 / **636921** inox
112.0285.280 / **054175** blanche
Extension de cheminée
112.0036.204 / **014927** inox
Informations cheminées page 361

Accessoires

112.0016.755
7612319**445927**
Filtres à charbon
pour renouvellement
(conditionnés par 2)
59 TTC* / 49,17 HT

112.0174.994
7612980**506408**
Filtres à charbon
longue vie
(conditionnés par 2)
79 TTC* / 65,84 HT

112.0174.995
7612980**506415**
Filtres à charbon
haute performance
(conditionnés par 2)
122 TTC* / 101,67 HT

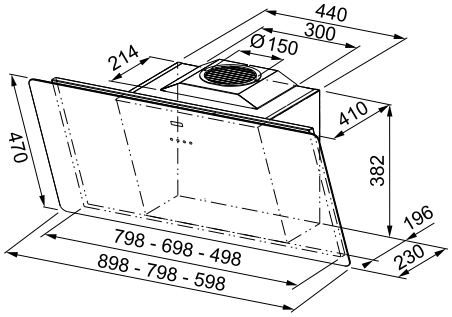

Distance d'installation table/hotte : 45 cm
Ø sortie d'air 150 mm

*Prix de vente indicatifs en euros HT & TTC (TVA 20%), hors montant de l'écoparticipation. Chaque revendeur fixe librement ses prix de revente.

Evo Plus

Hotte inclinée

SMART

60 cm

Livrée avec cheminée

> 60 <	**FPJ 625 V BK/SS**	330.0528.064	457,50 HT
	Verre noir	7612985**470056**	**549 TTC***
> 90 <	**FPJ 925 V BK/SS**	330.0528.067	499,17 HT
	Verre noir	7612985**470070**	**599 TTC***
> 60 <	**FPJ 625 V WH/SS**	330.0528.065	457,50 HT
	Verre blanc	7612985**470063**	**549 TTC***
> 90 <	**FPJ 925 V WH/SS**	330.0528.020	499,17 HT
	Verre blanc	7612985**470025**	**599 TTC***

Largeur : **600 mm / 900 mm**
Contrôle : **commandes sensitives LED blanc**

PERFORMANCES	min	moy	max	int
Débit d'aspiration (m^3/h)	**280**	**360**	**470**	**800**
Puissance moteur (watts)	**160**	**190**	**230**	**270**
Pression disponible (Pa)	**150**	**530**	**560**	**600**
Niveau sonore vitesse (dB)	**48**	**53**	**57**	**69**

3 vitesses + intensive
Arrêt programmé : 5 min
Eclairage LED 2 x 1 W / 4000 K
Filtres charbon inclus

Accessoires

112.0016.755
7612319**445927**
Filtres à charbon
pour renouvellement
(conditionnés par 2)
59 TTC* / 49,17 HT

112.0174.994
7612980**506408**
Filtres à charbon
longue vie
(conditionnés par 2)
79 TTC* / 65,84 HT

112.0174.995
7612980**506415**
Filtres à charbon
haute performance
(conditionnés par 2)
122 TTC* / 101,67 HT

Distance d'installation table/hotte : 45 cm
∅ sortie d'air 150 mm

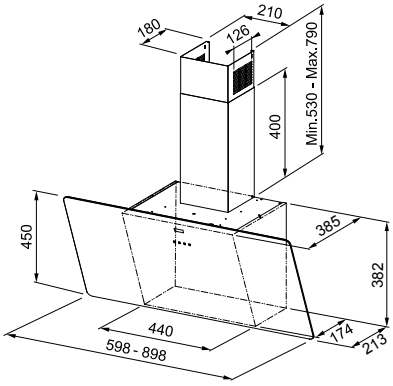

*Prix de vente indicatifs en euros HT & TTC (TVA 20%), hors montant de l'écoparticipation. Chaque revendeur fixe librement ses prix de revente.

Smart 2.0

Hotte inclinée

SMART

	> 60 <	**SMART FPJ 615 V BK/DG** **Verre noir**	330.0573.294 7612985**663786**	415,84 HT **499 TTC***
	> 90 <	**SMART FPJ 915 V BK/DG** **Verre noir**	330.0573.295 7612985**663793**	457,50 HT **549 TTC***

Livrée avec cheminée

Largeur : **600 mm / 900 mm**
Contrôle : **commandes sensitives**

PERFORMANCES	min	moy	max
Débit d'aspiration (m^3/h)	**260**	**400**	**600**
Puissance moteur (watts)	**80**	**105**	**160**
Pression disponible (Pa)	**230**	**370**	**500**
Niveau sonore vitesse (dB)	**45**	**54**	**63**

3 vitesses
Eclairage LED 2 x 1 W / 4000 K
Arrêt programmé de 5 min
Filtres charbon en option

Accessoires

112.0016.755
7612319**445927**
Filtres à charbon (conditionnés par 2)
59 TTC* / 49,17 HT

112.0174.994
7612980**506408**
Filtres à charbon longue vie (conditionnés par 2)
79 TTC* / 65,84 HT

112.0174.995
7612980**506415**
Filtres à charbon haute performance (conditionnés par 2)
122 TTC* / 101,67 HT

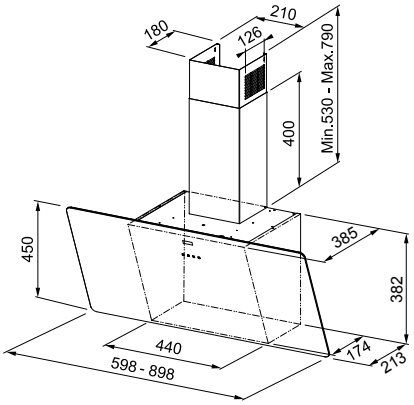

Distance d'installation table/hotte : 45 cm
∅ sortie d'air 150 mm

*Prix de vente indicatifs en euros HT & TTC (TVA 20%), hors montant de l'écoparticipation. Chaque revendeur fixe librement ses prix de revente.

Evo Project

Hotte inclinée

SMART

NEW

> 90 <	**EVO PROJECT FPJ 915 BK** **Verre noir**	110.0361.902 7612985**470070**	415.83 HT **499 TTC***

Livrée avec cheminée

Largeur : **600 mm / 900 mm**
Contrôle : **commandes sensitives**

PERFORMANCES	min	moy	max
Débit d'aspiration (m^3/h)	**260**	**400**	**600**
Puissance moteur (watts)	**80**	**105**	**160**
Pression disponible (Pa)	**230**	**370**	**500**
Niveau sonore vitesse (dB)	**45**	**54**	**63**

3 vitesses
Eclairage LED 2 x 1 W / 4000 K
Arrêt programmé de 5 min
Filtres charbon en option

Accessoires

112.0016.755
7612319**445927**
Filtres à charbon (conditionnés par 2)
59 TTC* / 49,17 HT

112.0174.994
7612980**506408**
Filtres à charbon longue vie (conditionnés par 2)
79 TTC* / 65,84 HT

112.0174.995
7612980**506415**
Filtres à charbon haute performance (conditionnés par 2)
122 TTC* / 101,67 HT

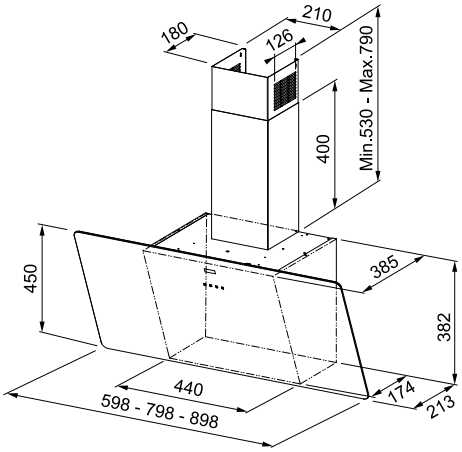

Distance d'installation table/hotte : 45 cm
∅ sortie d'air 150 mm

*Prix de vente indicatifs en euros HT & TTC (TVA 20%), hors montant de l'écoparticipation. Chaque revendeur fixe librement ses prix de revente.

Maris FMA 2.0 Pro 807 BK KL - 330.0705.069

Turn

Hotte design

SMART

FTU 3805 XS	335.0518.748	707,50 HT
Inox	7612985**433150**	**849 TTC***

Largeur : **370 mm**
Contrôle :
commandes électroniques

PERFORMANCES	min	moy	max	int
Débit d'aspiration (m^3/h)	**290**	**430**	**540**	**620**
Puissance moteur (watts)	**130**	**165**	**210**	**250**
Pression disponible (Pa)	**320**	**440**	**500**	**520**
Niveau sonore vitesse (dB)	**52**	**61**	**66**	**69**

4 vitesses
Eclairage LED 2 x 2 W / 4000 K
Filtres charbon en option
Télécommande en option

C | A | C | 66 dB | SOUND PRO | B | A+++ ↑ D

Accessoires

112.0016.756
7612319**445934**
Filtre à charbon (conditionné à l'unité)
43 TTC* / 35,84 HT

112.0174.992
7612980**506385**
Filtre charbon longue vie (conditionné à l'unité)
59 TTC* / 49,17 HT

112.0373.738
7612981**602055**
Filtre à charbon haute performance, lavable et réutilisable (conditionné à l'unité)
112 TTC* / 93,34 HT

112.0676.783
7612986**212266**
Télécommande avec piles
68 TTC* / 56,67 HT

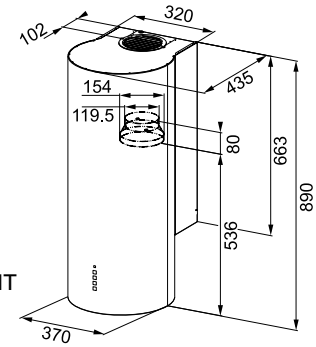

Distance d'installation table/hotte : 65 cm
∅ sortie d'air 150 mm

*Prix de vente indicatifs en euros HT & TTC (TVA 20%), hors montant de l'écoparticipation. Chaque revendeur fixe librement ses prix de revente.

Hotte design

SMART

	FSMD 508 BK **Noir**	335.0528.006 7612985**469883**	574,17 HT **689 TTC***
	FSMD 508 WH **Blanc/crème**	335.0528.005 7612985**469876**	574,17 HT **689 TTC***
	FSMD 508 GY **Gris**	335.0530.199 7612985**478250**	574,17 HT **689 TTC***

Largeur : **500 mm**
Contrôle :
commandes bouton rotatif

PERFORMANCES	min	moy	max
Débit d'aspiration (m^3/h)	**270**	**370**	**630**
Puissance moteur (watts)	**150**	**200**	**250**
Pression disponible (Pa)	**140**	**490**	**560**
Niveau sonore vitesse (dB)	**47**	**54**	**65**

3 vitesses
Eclairage LED 1 x 3 W / 3000 K
Filtres charbon inclus

Accessoires

112.0016.755
7612319**445927**
Filtres à charbon
pour renouvellement
(conditionnés par 2)
59 TTC* / 49,17 HT

112.0174.994
7612980**506408**
Filtres à charbon
longue vie
(conditionnés par 2)
79 TTC* / 65,84 HT

112.0174.995
7612980**506415**
Filtres à charbon
haute performance
(conditionnés par 2)
122 TTC* / 101,67 HT

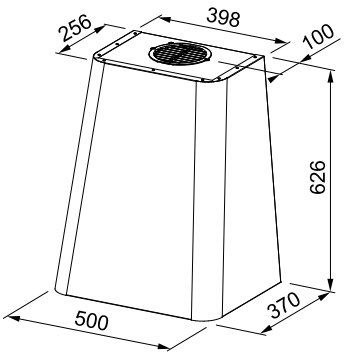

Distance d'installation table/hotte : 50 cm (élec) - 65 cm (gaz)
∅ sortie d'air 150 mm

*Prix de vente indicatifs en euros HT & TTC (TVA 20%), hors montant de l'écoparticipation. Chaque revendeur fixe librement ses prix de revente.

Smart Murale

Hotte design

SMART

FSMS WALL F 42 BK MATT **Noir mat**	335.0689.671	657,50 HT
	761298627247 5	**789 TTC***
FSMS WALL F 42 WH MATT **Blanc mat**	335.0689.672	657,50 HT
	761298627248	**789 TTC***

Largeur : **420 mm**
Contrôle : **commandes sensitives**

PERFORMANCES	min	moy	max	int
Débit d'aspiration (m^3/h)	**270**	**410**	**580**	**740**
Puissance moteur (watts)	**150**	**200**	**240**	**250**
Pression disponible (Pa)	**450**	**540**	**570**	**580**
Niveau sonore vitesse (dB)	**53**	**59**	**66**	**70**

3 vitesse + intensive
Eclairage LED 2 x 1 W / 3000 K
Filtres charbon inclus
Vendue en mode recyclage

Accessoires

112.0016.755
7612319**445927**
Filtres à charbon
pour renouvellement
(conditionnés par 2)
59 TTC* / 49,17 HT

112.0174.994
7612980**506408**
Filtres à charbon
longue vie
(conditionnés par 2)
79 TTC* / 65,84 HT

112.0174.995
7612980**506415**
Filtres à charbon
haute performance
(conditionnés par 2)
122 TTC* / 101,67 HT

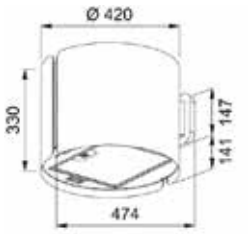

Distance d'installation table/hotte : 50 cm (élec) 65 cm
Ø sortie d'air 150 mm

*Prix de vente indicatifs en euros HT & TTC (TVA 20%), hors montant de l'écoparticipation. Chaque revendeur fixe librement ses prix de revente.

Hotte box

MARIS

FCR 925 TC BK/ XS NG
Inox / bandeau verre noir

325.0654.002 615,84 HT
7612986**055887** **739 TTC***

Largeur : **900 mm**
Contrôle : **commandes sensitives**

PERFORMANCES	min	moy	max	int
Débit d'aspiration (m^3/h)	**280**	**420**	**600**	**750**
Puissance moteur (watts)	**150**	**200**	**240**	**250**
Pression disponible (Pa)	**450**	**540**	**580**	**590**
Niveau sonore vitesse (dB)	**50**	**57**	**65**	**69**

3 vitesses + Intensive
Eclairage LED 2 x 1 W / 3000 K
Arrêt programmé 30 min
Filtres charbon inclus

Accessoires

112.0016.756
7612319**445934**
Filtre à charbon **pour renouvellement** (conditionné à l'unité)
43 TTC* / 35,84 HT

112.0174.992
7612980**506385**
Filtre charbon longue vie (conditionné à l'unité)
59 TTC* / 49,17 HT

112.0373.738
7612981**602055**
Filtre à charbon haute performance, lavable et réutilisable (conditionné à l'unité)
112 TTC* / 93,34 HT

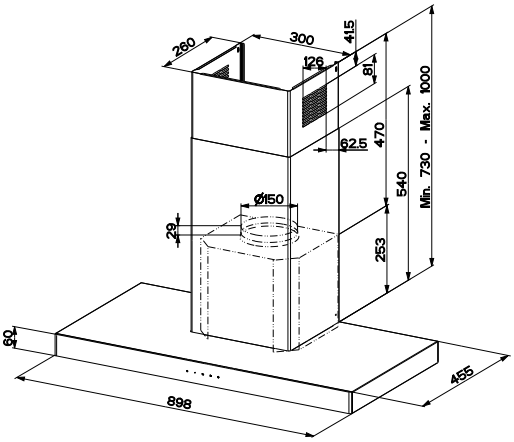

Distance d'installation table/hotte : 50 cm (élec) 65 cm (gaz)
Ø sortie d'air 150 mm

*Prix de vente indicatifs en euros HT & TTC (TVA 20%), hors montant de l'écoparticipation. Chaque revendeur fixe librement ses prix de revente.

Tale

Hotte box

MYTHOS

	TALE 915 W XS	325.0597.294	574,17 HT
	Inox	7612985**753432**	**689 TTC***
	TALE 915 W BK	325.0657.512	574,17 HT
	Noir	7612986**090093**	**689 TTC***

Largeur : **900 mm**
Contrôle :
commandes électroniques

PERFORMANCES	min	moy	max	int
Débit d'aspiration (m^3/h)	**270**	**350**	**450**	**780**
Puissance moteur (watts)	**165**	**200**	**240**	**270**
Pression disponible (Pa)	**460**	**510**	**560**	**590**
Niveau sonore vitesse (dB)	**48**	**54**	**60**	**71**

3 vitesses + intensive
Eclairage LED 2 x 1 W / 4000 K
Alarmes saturation des filtres
Filtres charbon en option

Accessoires

112.0016.756
7612319**445934**
Filtre à charbon (conditionné à l'unité)
43 TTC* / 35,84 HT

112.0174.992
7612980**506385**
Filtre charbon longue vie (conditionné à l'unité)
59 TTC* / 49,17 HT

112.0373.738
7612981**602055**
Filtre à charbon haute performance, lavable et réutilisable (conditionné à l'unité)
112 TTC* / 93,34 HT

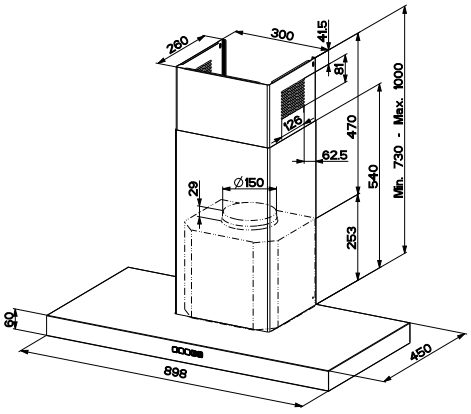

Distance d'installation table/hotte : 50 cm (élec) et 65 cm (gaz)
Ø sortie d'air 150 mm

*Prix de vente indicatifs en euros HT & TTC (TVA 20%), hors montant de l'écoparticipation. Chaque revendeur fixe librement ses prix de revente.

Format High

Hotte box

SMART

> 60 <	**FORMAT HIGH FDF EV8 60 XS** **Inox**	325.0599.575 7612985**765053**	424,17 HT **509 TTC***
> 90 <	**FORMAT HIGH FDF EV8 90 XS** **Inox**	325.0599.549 7612985**765015**	482,50 HT **579 TTC***
> 90 <	**FORMAT HIGH FDF EV8 90 BK** **Noir**	325.0599.574 7612985**765046**	482,50 HT **579 TTC***

Largeur : **900 mm**
Contrôle :
commandes électroniques

PERFORMANCES	min	moy	max	int
Débit d'aspiration (m^3/h)	**290**	**460**	**610**	**710**
Puissance moteur (watts)	**130**	**165**	**210**	**250**
Pression disponible (Pa)	**390**	**470**	**530**	**540**
Niveau sonore vitesse (dB)	**50**	**59**	**66**	**69**

3 vitesses + intensive
Eclairage LED 2 x 1 W / 4000 K
Extension cheminée inox en option
code 112.0017.983 / **486289**
Filtres charbon en option

Accessoires

112.0016.756
7612319**445934**
Filtre à charbon (conditionné à l'unité)
43 TTC* / 35,84 HT

112.0174.992
7612980**506385**
Filtre charbon longue vie (conditionné à l'unité)
59 TTC* / 49,17 HT

112.0373.738
7612981**602055**
Filtre à charbon haute performance, lavable et réutilisable (conditionné à l'unité)
112 TTC* / 93,34 HT

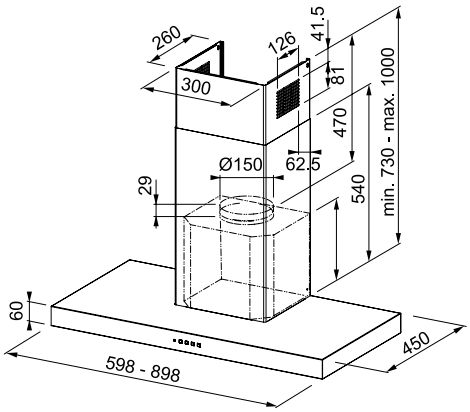

Distance d'installation table/hotte : 50 cm (élec) / 65 cm (gaz)
Ø sortie d'air 150 mm

*Prix de vente indicatifs en euros HT & TTC (TVA 20%), hors montant de l'écoparticipation. Chaque revendeur fixe librement ses prix de revente.

Line

Hotte box

SMART

LINE FGL 625 XS NP	325.0590.997	365,84 HT	Largeur : **600 mm**
Inox	7612985**731201**	**439 TTC***	Contrôle : **commandes électroniques**

PERFORMANCES	min	moy	max	int
Débit d'aspiration (m^3/h)	**300**	**450**	**600**	**700**
Puissance moteur (watts)	**130**	**165**	**210**	**250**
Pression disponible (Pa)	**390**	**470**	**530**	**540**
Niveau sonore vitesse (dB)	**52**	**61**	**67**	**70**

3 vitesses + intensive
Eclairage LED 2 x 1 W / 4000 K
Filtres charbon en option

Accessoires

112.0016.756
7612319**445934**
Filtre à charbon (conditionné à l'unité)
43 TTC* / 35,84 HT

112.0174.992
7612980**506385**
Filtre charbon longue vie (conditionné à l'unité)
59 TTC* / 49,17 HT

112.0373.738
7612981**602055**
Filtre à charbon haute performance, lavable et réutilisable (conditionné à l'unité)
112 TTC* / 93,34 HT

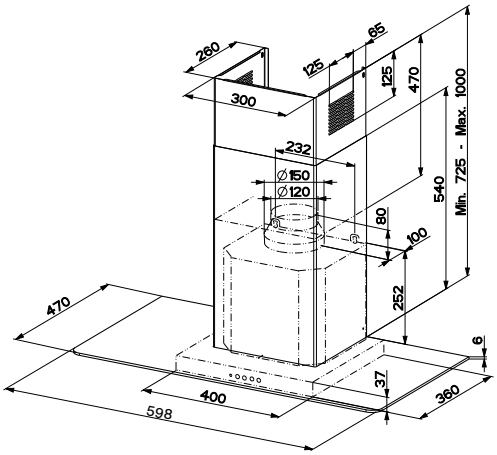

Distance d'installation table/hotte : 50 cm (élec) / 65 cm (gaz)
Ø sortie d'air 150 mm

*Prix de vente indicatifs en euros HT & TTC (TVA 20%), hors montant de l'écoparticipation. Chaque revendeur fixe librement ses prix de revente.

Hotte box

SMART

> 60 <	**FORMAT FDF EG6 60 XS** **Inox**	325.0599.547 7612985**764995**	315,84 HT **379 TTC***	
> 90 <	**FORMAT FDF EG6 90 XS** **Inox**	325.0599.546 7612985**764988**	382,50 HT **459 TTC***	

Largeur : **600 mm / 900 mm**
Contrôle :
commandes électroniques

PERFORMANCES	min	moy	max	int
Débit d'aspiration (m^3/h)	**250**	**300**	**510**	**580**
Puissance moteur (watts)	**80**	**105**	**140**	**160**
Pression disponible (Pa)	**240**	**380**	**450**	**470**
Niveau sonore vitesse (dB)	**46**	**56**	**62**	**65**

3 vitesses
Eclairage LED 2 x 1 W / 4000 K
Extension cheminée inox en option
Filtres charbon en option

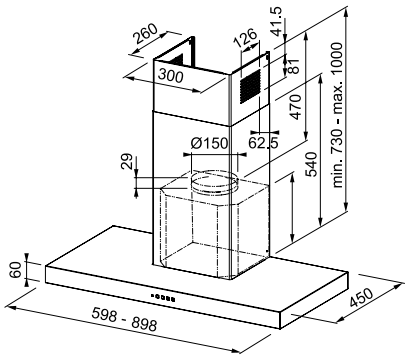

Accessoires

112.0016.756
7612319**445934**
Filtre à charbon (conditionné à l'unité)
43 TTC* / 35,84 HT

112.0174.992
7612980**506385**
Filtre charbon longue vie (conditionné à l'unité)
59 TTC* / 49,17 HT

112.0373.738
7612981**602055**
Filtre à charbon haute performance, lavable et réutilisable (conditionné à l'unité)
112 TTC* / 93,34 HT

112.0017.983
7612319**486289**
Extension de cheminée inox
249 TTC* / 207,50 HT

Distance d'installation table/hotte : 50 cm (élec) / 65 cm (gaz)
∅ sortie d'air 150 mm

*Prix de vente indicatifs en euros HT & TTC (TVA 20%), hors montant de l'écoparticipation. Chaque revendeur fixe librement ses prix de revente.

Linfa

Hotte cheminée

SMART

> 60 <	**LINFA FDL 6165 XS**	320.0528.015	265,84 HT
	Inox	7612985**469975**	**319 TTC***
> 90 <	**LINFA FDL 9165 XS**	320.0528.016	299,17 HT
	Inox	7612985**469982**	**359 TTC***

Largeur : **600 mm / 900 mm**
Contrôle :
commandes électroniques

PERFORMANCES	min	moy	max	int
Débit d'aspiration (m^3/h)	**310**	**470**	**620**	**740**
Puissance moteur (watts)	**130**	**165**	**210**	**250**
Pression disponible (Pa)	**390**	**460**	**500**	**530**
Niveau sonore vitesse (dB)	**49**	**58**	**64**	**67**

3 vitesses + intensive
Eclairage LED 2 x 4 W / 4000 K
Filtres charbon en option

Accessoires

112.0174.994
7612980**506408**
Filtres à charbon
longue vie
(conditionnés par 2)
79 TTC* / 65,84 HT

112.0016.755
7612319**445927**
Filtres à charbon
pour renouvellement
(conditionnés par 2)
59 TTC* / 49,17 HT

112.0174.995
7612980**506415**
Filtres à charbon
haute performance
(conditionnés par 2)
122 TTC* / 101,67 HT

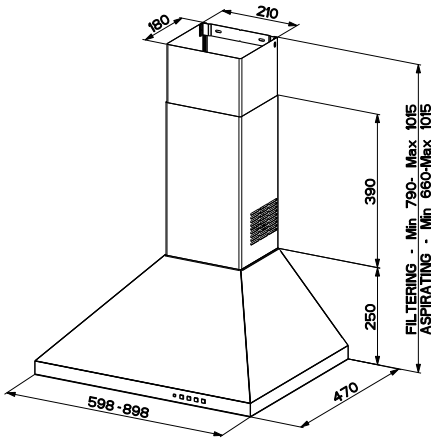

Distance d'installation table/hotte : 50 cm (élec) / 65 cm (gaz)
∅ sortie d'air 150 mm

*Prix de vente indicatifs en euros HT & TTC (TVA 20%), hors montant de l'écoparticipation. Chaque revendeur fixe librement ses prix de revente.

Mythos T-Shelf

Une organisation puissante et magnifique

L'objectif du design est d'allier la fonctionnalité à la beauté. Notre hotte îlot Mythos T-Shelf fait sienne cet objectif. Des lignes de style industriel rencontrent des étagères en verre fumé, alliant rigueur et légèreté dans le look avec une utilisation parfaite de la hotte à 360°, grâce à la position symétrique de l'interface utilisateur et des lumières.

Barres lumineuses Led

Créez l'atmosphère parfaite grâce à la barre d'éclairage à deux LED avec variateur de luminosité.

Vitesse Intensive

Débarrassez-vous de toute odeur de cuisson et profitez de votre vie grâce au moteur Sound Pro. Le silence au maximum des performances.

Style intégré

Filtres à graisse de couleur noir mat, parfaitement assortis au design de la hotte.

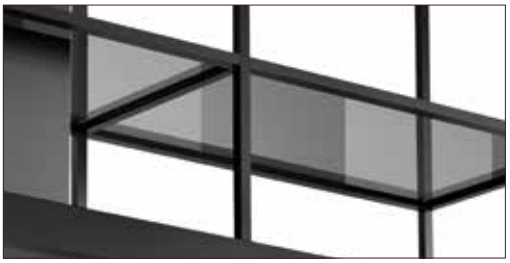

Étagères en verre fumé

Personnalisez et organisez l'espace de votre cuisine.

Le raffinement du noir mat

Trouvez l'agencement qui convient le mieux à votre cuisine.

Mythos T-Shelf

Hotte Îlot

MYTHOS

FMY BK MATT F 180	325.0678.073	2590,84 HT	Largeur : **1800 mm**
Noir mat	7612986**216813**	**3109 TTC***	Contrôle : **Bouton rotatif**

PERFORMANCES	min	moy	max	int
Débit d'aspiration (m^3/h)	**280**	**420**	**600**	**750**
Puissance moteur (watts)	**150**	**200**	**240**	**250**
Pression disponible (Pa)	**450**	**540**	**580**	**590**
Niveau sonore vitesse (dB)	**50**	**59**	**66**	**70**

3 vitesses + intensive
Barre LED 6 W / 4000 K
Variateur de luminosité
Filtres charbon inclus

Accessoires

112.0016.756
7612319**445934**
Filtre à charbon **pour renouvellement** (conditionné à l'unité)
43 TTC* / 35,84 HT

112.0174.992
7612980**506385**
Filtre charbon longue vie (conditionné à l'unité)
59 TTC* / 49,17 HT

112.0373.738
7612981**602055**
Filtre à charbon haute performance, lavable et réutilisable (conditionné à l'unité)
112 TTC* / 93,34 HT

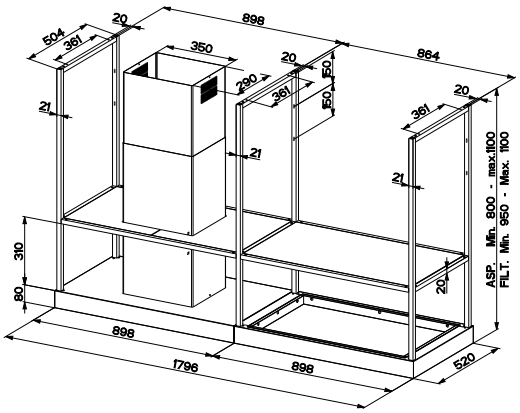

Distance d'installation table/hotte : 50 cm (élec) / 65 cm (gaz)
Hauteur réglable entre 800/950/1100 mm avec des pas de réglage de 30 cm.
∅ sortie d'air 150 mm

*Prix de vente indicatifs en euros HT & TTC (TVA 20%), hors montant de l'écoparticipation. Chaque revendeur fixe librement ses prix de revente.

Mercury

Hotte îlot

MARIS

FME 407 BK	110.0260.619	1199,17 HT
Acier noir laqué	7612980**920754**	**1439 TTC***

Largeur : **400 mm**
Contrôle :
commandes électronique

PERFORMANCES	min	moy	max
Débit d'aspiration (m^3/h)	**220**	**420**	**450**
Puissance moteur (watts)	**85**	**150**	**250**
Pression disponible (Pa)	**360**	**480**	**500**
Niveau sonore vitesse (dB)	**60**	**73**	**75**

3 vitesses
Eclairage LED 1 x 2 W / 4000 K
Option 24 h
Arrêt programmé 30 min
Télécommande incluse
Filtres charbon inclus
Vendue en version recyclage

Accessoires

112.0016.755
7612319**445927**
Filtres à charbon
pour renouvellement
(conditionnés par 2)
59 TTC* / 49,17 HT

112.0174.994
7612980**506408**
Filtres à charbon
longue vie
(conditionnés par 2)
79 TTC* / 65,84 HT

112.0174.995
7612980**506415**
Filtres à charbon
haute performance
(conditionnés par 2)
122 TTC* / 101,67 HT

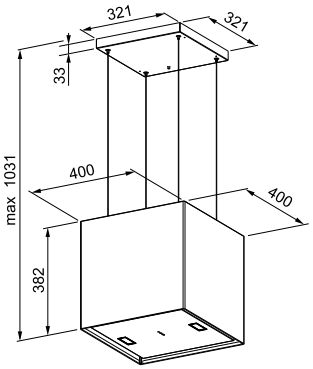

Distance d'installation table/hotte : 65 cm

*Prix de vente indicatifs en euros HT & TTC (TVA 20%), hors montant de l'écoparticipation. Chaque revendeur fixe librement ses prix de revente.

Maris Suspendue

Hotte îlot

MARIS

FMAS BK EXTRA MATT F80	345.0698.564	1049,17 HT
Noir mat	7612986**321463**	**1259 TTC***

Largeur : **800 mm**
Contrôle :
commandes électroniques

PERFORMANCES	min	moy	max	int
Débit d'aspiration (m^3/h)	**290**	**420**	**580**	**740**
Puissance moteur (watts)	**150**	**200**	**240**	**250**
Pression disponible (Pa)	**460**	**550**	**570**	**580**
Niveau sonore vitesse (dB)	**57**	**60**	**64**	**68**

3 vitesses + intensive
Eclairage LED avec variateur de luminosité
Alarmes filtres
Filtres charbon inclus
Télécommande incluse
Vendue en version recyclage

Accessoires

112.0016.755
7612319**445927**
Filtres à charbon
pour renouvellement
(conditionnés par 2)
59 TTC* / 49,17 HT

112.0174.994
7612980**506408**
Filtres à charbon
longue vie
(conditionnés par 2)
79 TTC* / 65,84 HT

112.0174.995
7612980**506415**
Filtres à charbon
haute performance
(conditionnés par 2)
122 TTC* / 101,67 HT

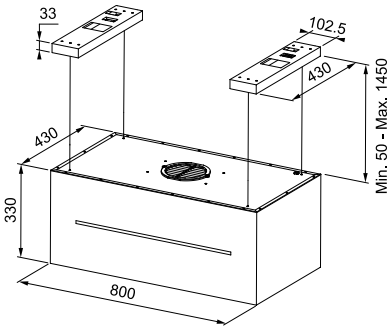

Distance d'installation table/hotte : 65 cm
∅ sortie d'air 150 mm

*Prix de vente indicatifs en euros HT & TTC (TVA 20%), hors montant de l'écoparticipation. Chaque revendeur fixe librement ses prix de revente.

Tube Plus

Hotte îlot

MARIS

	FTU PLUS 3707 / XS	335.0588.221	915,84 HT
	Inox	7612985**721950**	**1099 TTC***
	FTU PLUS 3707 / BK	335.0588.180	915,84 HT
	Noir	7612985**721943**	**1099 TTC***

Largeur : **370 mm**
Contrôle :
commandes électroniques

PERFORMANCES	min	moy	max	int
Débit d'aspiration (m^3/h)	**280**	**400**	**570**	**700**
Puissance moteur (watts)	**150**	**200**	**240**	**250**
Pression disponible (Pa)	**450**	**540**	**580**	**590**
Niveau sonore vitesse (dB)	**48**	**56**	**65**	**69**

3 vitesses + intensive
Eclairage LED 2 x 1 W / 4000 K
Alarmes saturation des filtres
Télécommande en option
Filtres charbon inclus

Accessoires

112.0016.756
7612319**445934**
Filtre à charbon
pour renouvellement
(conditionné à l'unité)
43 TTC* / 35,84 HT

112.0174.992
7612980**506385**
Filtre charbon longue vie (conditionné à l'unité)
59 TTC* / 49,17 HT

112.0049.382
7612980**027552**
Extension de cheminée inox 990 mm
569 TTC* / 474.17 HT

Distance d'installation table/hotte : 55 cm
Ø sortie d'air 150 mm

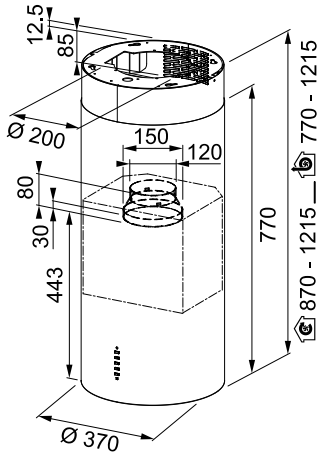

*Prix de vente indicatifs en euros HT & TTC (TVA 20%), hors montant de l'écoparticipation. Chaque revendeur fixe librement ses prix de revente.

Hotte îlot

SMART

FDF 9354 I XS
Inox

325.0518.720
7612985**433075**

915,84 HT
1099 TTC*

Largeur : **900 mm**
Contrôle :
commandes électroniques

PERFORMANCES	min	moy	max	int
Débit d'aspiration (m^3/h)	**300**	**460**	**610**	**720**
Puissance moteur (watts)	**130**	**165**	**210**	**250**
Pression disponible (Pa)	**390**	**470**	**530**	**540**
Niveau sonore vitesse (dB)	**52**	**61**	**67**	**70**

3 vitesses + intensive
Eclairage LED 4 x 1 W / 4000 K
Arrêt programmé 30 min
Filtres charbon en option

Accessoires

112.0016.756
7612319**445934**
Filtre à charbon (conditionné à l'unité)
43 TTC* / 35,84 HT

112.0174.992
7612980**506385**
Filtre charbon longue vie (conditionné à l'unité)
59 TTC* / 49,17 HT

112.0373.738
7612981**602055**
Filtre à charbon haute performance, lavable et réutilisable (conditionné à l'unité)
112 TTC* / 93,34 HT

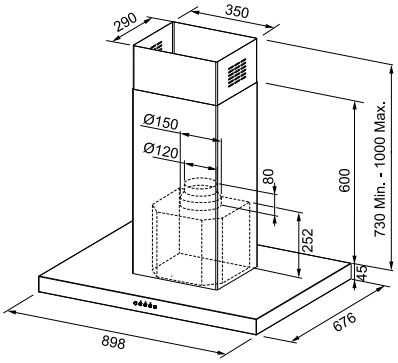

Distance d'installation table/hotte : 65 cm
∅ sortie d'air 150 mm

*Prix de vente indicatifs en euros HT & TTC (TVA 20%), hors montant de l'écoparticipation. Chaque revendeur fixe librement ses prix de revente.

Hotte îlot

SMART

FSMS F 42 WH	345.0654.932	615,84 HT
Blanc	7612986**081770**	**739 TTC***
FSMS F 42 BK MATT	345.0654.933	615,84 HT
Noir mat	7612986**081787**	**739 TTC***
FSMS F 42 SS/BK	345.0654.870	615,84 HT
Silver	7612986**081763**	**739 TTC***

Largeur : **420 mm**
Contrôle :
commandes électroniques

PERFORMANCES	min	moy	max	int
Débit d'aspiration (m^3/h)	**270**	**410**	**580**	**740**
Puissance moteur (watts)	**150**	**200**	**240**	**250**
Pression disponible (Pa)	**450**	**540**	**570**	**580**
Niveau sonore vitesse (dB)	**53**	**59**	**66**	**70**

3 vitesses + intensive
Eclairage LED 2 x 1 W / 3000 K
Filtres charbon inclus

A A+++ ↑ D

Accessoires

112.0016.755
7612319**445927**
Filtres à charbon
pour renouvellement
(conditionnés par 2)
59 TTC* / 49,17 HT

112.0174.994
7612980**506408**
Filtres à charbon
longue vie
(conditionnés par 2)
79 TTC* / 65,84 HT

112.0174.995
7612980**506415**
Filtres à charbon
haute performance
(conditionnés par 2)
122 TTC* / 101,67 HT

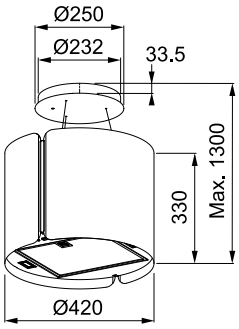

Distance d'installation table/hotte : 65 cm
Ø sortie d'air 150 mm

*Prix de vente indicatifs en euros HT & TTC (TVA 20%), hors montant de l'écoparticipation. Chaque revendeur fixe librement ses prix de revente.

Mythos

Hotte de plafond

MYTHOS

FCMY 90 WHG A FL 350.0679.886 2074,17 HT
Inox / verre blanc 7612986**223064** **2489 TTC***

Panneau verre Full LED

Largeur : **900 mm**
Faible profondeur
Contrôle :
commandes électroniques

PERFORMANCES	min	moy	max	int
Débit d'aspiration (m^3/h)	**200**	**350**	**400**	**720**
Puissance moteur (watts)	**15**	**60**	**85**	**250**
Pression disponible (Pa)	**190**	**500**	**520**	**540**
Niveau sonore vitesse (dB)	**43**	**56**	**59**	**72**

3 vitesses + 2 intensives
Option 24 h
Arrêt programmé 30 min
Télécommande incluse
Alarmes saturation des filtres
Connectivité Franke@home
Filtres charbon en option

Accessoires

112.0339.360
7612981**310301**
Filtre à charbon
(conditionnés par 4)
195 TTC* / 162,50 HT

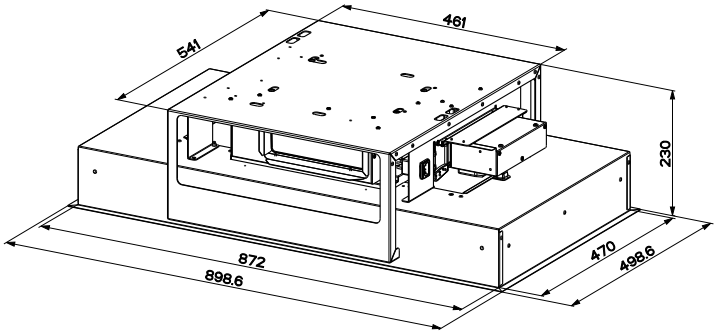

Distance d'installation table/hotte : 65 cm minimum / 1500 mm maximum
∅ sortie d'air 461 x 118,2 mm

Fixations avec des tiges filetées

*Prix de vente indicatifs en euros HT & TTC (TVA 20%), hors montant de l'écoparticipation. Chaque revendeur fixe librement ses prix de revente.

Maris

Hotte de plafond

MARIS

MARIS FCMA 90 C XS A **Inox**	350.0679.877 7612986**222975**	1390,84 HT **1669 TTC***
MARIS FCMA 90 C WHG **Inox / verre blanc**	350.0679.879 7612986**222999**	1557,50 HT **1869 TTC***

Largeur : **900 mm**
Faible profondeur
Contrôle :
commandes électroniques

PERFORMANCES	min	moy	max	int
Débit d'aspiration (m^3/h)	**200**	**250**	**400**	**720**
Puissance moteur (watts)	**15**	**60**	**85**	**250**
Pression disponible (Pa)	**190**	**500**	**520**	**540**
Niveau sonore vitesse (dB)	**43**	**56**	**59**	**72**

3 vitesses + intensive
Eclairage LED 6 x 1 W
Option 24 h
Arrêt programmé 30 min
Télécommande incluse
Alarmes saturation des filtres
Connectivité Franke@home
Filtres charbon en option

Accessoires

112.0339.360
7612981**310301**
Filtre à charbon
(conditionnés par 4)
195 TTC* / 162,50 HT

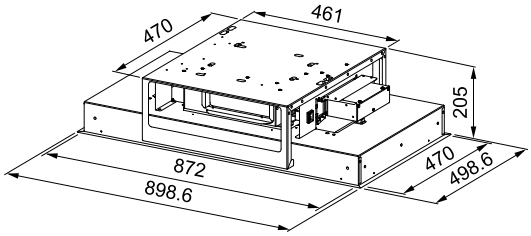

Distance d'installation table/hotte : 65 cm minimum / 1500 mm maximum
∅ sortie d'air 461 x 118 mm

Fixations avec des tiges filetées

*Prix de vente indicatifs en euros HT & TTC (TVA 20%), hors montant de l'écoparticipation. Chaque revendeur fixe librement ses prix de revente.

Galaxy Plus

Hotte de plafond

MARIS

FGPL 1000 XS	350.0562.343	1265,84 HT	Largeur : **1000 mm**
Inox	7612985**626101**	**1519 TTC***	Contrôle : **commandes électroniques**

PERFORMANCES	min	moy	max	int
Débit d'aspiration (m^3/h)	**230**	**412**	**605**	**820**
Puissance moteur (watts)	**11**	**24**	**66**	**168**
Pression disponible (Pa)	**180**	**250**	**420**	**470**
Niveau sonore vitesse (dB)	**44**	**48**	**55**	**66**

8 vitesses + intensive
Sortie latérale orientable
Barres LED 2 x 6 W
Variateur de luminosité
Télécommande incluse
Filtres charbon en option

Accessoires

112.0373.739
7612981**602062**
Filtre à charbon haute performance, lavable et réutilisable (conditionné à l'unité , à commander par deux)
81 TTC* / 67,50 HT

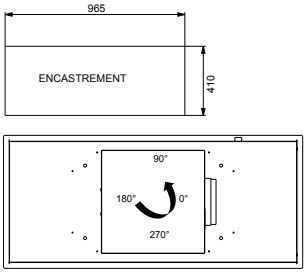

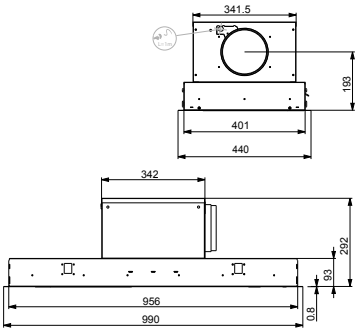

Distance d'installation table/hotte : entre 65 cm minimum et 150 cm maximum
∅ sortie d'air 150 mm

*Prix de vente indicatifs en euros HT & TTC (TVA 20%), hors montant de l'écoparticipation. Chaque revendeur fixe librement ses prix de revente.

Mythos - Hotte de plafond, à retrouver p. 326

Drip-Free

Arrêtez la condensation !

Franke est fier de présenter sa gamme innovante de groupes DRIP FREE, qui sont tous conçus pour éliminer efficacement les odeurs et éviter la condensation. Ainsi les gouttes d'eau ne peuvent pas tomber sur la table de cuisson ou dans les aliments.

La méthode de la magie

La technologie Drip Free associe une surface d'aspiration accrue à un excellent flux d'air et a un filtre spécial incliné qui détourne les gouttes de condensation vers un bac de récupération qui peut ensuite être facilement retiré et vidé. La visière en verre de la hotte s'étend même vers l'extérieur, de sorte que les bords des meubles sont protégés contre les dommages causés par l'humidité.

Disponible dans les trois familles de produits Franke : Mythos, Maris et Smart

Mythos

Conçue avec une impressionnante classe d'efficacité énergétique A une puissante performance de 710 m^3/h, des commandes tactiles avec une résistance intégrée ainsi qu'un élégant éclairage LED et la fonction K Link qui permet de faire fonctionner une table de cuisson avec la hotte.

Maris

Un design intemporel pour des performances optimales avec une classe d'efficacité énergétique A, des commandes tactiles, et un éclairage LED élégants ainsi qu'un puissant moteur à induction de 710mp^3/h et la technologie K-LINK.

Smart

Conception compacte idéale pour les petits espaces, avec une classe d'efficacité énergétique B, des touches électroniques, pour un fonctionnement sans effort et une performance de 670 m^3/h.

Mythos Drip-Free

Groupe de meuble intégré

MYTHOS

FMY DRIP-FREE 90 KL	305.0705.340	1090,83 HT
Inox	7612986**349979**	**1309 TTC***

*Modèle connectable à une table induction avec option K Link. (voir p. 283)

Largeur : **900 mm**
Contrôle :
commandes électroniques

PERFORMANCES	min	moy	max	int
Débit d'aspiration (m^3/h)	**280**	**410**	**580**	**710**
Puissance moteur (watts)	**150**	**200**	**240**	**250**
Pression disponible (Pa)	**450**	**510**	**550**	**560**
Niveau sonore vitesse (dB)	**49**	**58**	**65**	**69**

3 vitesses + 1 intensive
Commandes sensitives sur la visière
Eclairage barre LED
Télécommande en option
Alarmes saturation des filtres
Résistance chauffante sur la visière et système anti-condensation.
Compatible avec des meubles hauts de profondeur 32 à 36 cm (hors façade)
Filtres charbon en option

Accessoires

112.0670.624
7612986**175455**
Filtre à charbon
(conditionné par 1)
47 TTC* / 39,17 HT

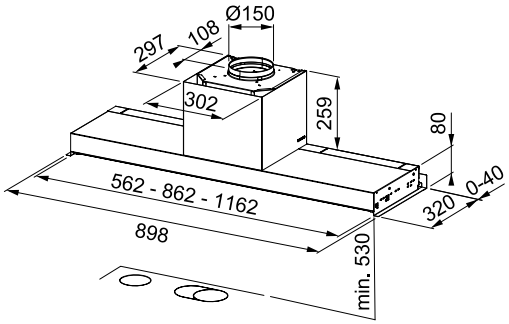

Distance d'installation table/hotte : 41 cm (élec) / 53 cm (gaz)
Ø sortie d'air 150 mm

*Prix de vente indicatifs en euros HT & TTC (TVA 20%), hors montant de l'écoparticipation. Chaque revendeur fixe librement ses prix de revente.

Maris Drip-Free

Groupe de meuble intégré

MARIS

> 60 <	**FST DRIP-FREE 60 X**	305.0662.836	615,84 HT
	Inox	7612986**118933**	**739 TTC***
> 90 <	**FST DRIP-FREE 90 X**	305.0662.835	674,17 HT
	Inox	7612986**118926**	**809 TTC***
> 120 <	**FST DRIP-FREE 120 X**	305.0662.834	715,84 HT
	Inox	7612986**118919**	**859 TTC***
> 90 <	**FST DRIP-FREE 90 X/2 KL***	305.0705.073	840,84 HT
	Inox	7612986**349467**	**1009 TTC***

*Modèle connectable à une table induction avec option K Link. (voir p. 283)

Largeur :
600 mm / 900 mm / 1200 mm
Contrôle :
Commandes sensitives sur la visière

PERFORMANCES	min	moy	max	int
Débit d'aspiration (m^3/h)	**280**	**410**	**580**	**710**
Puissance moteur (watts)	**150**	**200**	**240**	**250**
Pression disponible (Pa)	**450**	**510**	**550**	**560**
Niveau sonore vitesse (dB)	**49**	**58**	**65**	**69**

3 vitesses + intensive
Eclairage 2 x 1 W
Télécommande en option
Alarmes saturation des filtres
Système anti-condensation
Compatible avec des meubles hauts de profondeur 32 à 36 cm (hors façade)
Filtres charbon en option

Accessoires

112.0670.624
7612986**175455**
Filtre à charbon
(conditionné par 1)
47 TTC* / 39,17 HT

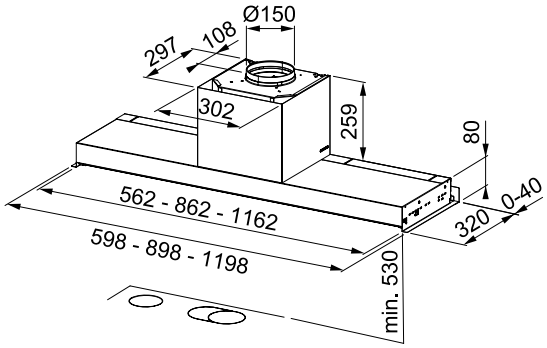

Distance d'installation table/hotte : 41 cm (élec) / 53 cm (gaz)
Ø sortie d'air 150 mm

*Prix de vente indicatifs en euros HT & TTC (TVA 20%), hors montant de l'écoparticipation. Chaque revendeur fixe librement ses prix de revente.

Smart Drip-Free

Groupe de meuble intégré

SMART

> 60 <	**FSTS DRIP-FREE 60 X Inox**	305.0702.609 7612986**338096**	507,50 HT **609 TTC***
> 90 <	**FSTS DRIP-FREE 90 X Inox**	305.0702.607 7612986**338072**	590,84 HT **709 TTC***

Largeur : **600 mm / 900 mm**
Contrôle :
commandes électroniques

PERFORMANCES	min	moy	max	int
Débit d'aspiration (m^3/h)	**290**	**440**	**570**	**670**
Puissance moteur (watts)	**130**	**165**	**210**	**250**
Pression disponible (Pa)	**360**	**460**	**500**	**550**
Niveau sonore vitesse (dB)	**52**	**60**	**65**	**68**

3 vitesses
Eclairage LED 2 x 1 W / 4000 K
Alarmes de saturation des filtres
Système anti-condensation
Télécommande en option
Compatible avec des meubles hauts de profondeur 32 à 36 cm (hors façade)
Filtres charbon en option

Accessoires

112.0670.624
7612986**175455**
Filtre à charbon
(conditionné par 1)
47 TTC* / 39,17 HT

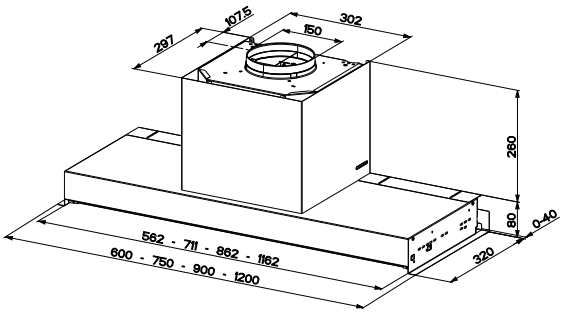

Distance d'installation table/hotte : 41 cm (élec) / 53 cm (gaz)
∅ sortie d'air 150 mm

*Prix de vente indicatifs en euros HT & TTC (TVA 20%), hors montant de l'écoparticipation. Chaque revendeur fixe librement ses prix de revente.

Style Pro

Groupe de meuble intégré

MARIS

> 60 <	**STYLE PRO FSTPRO 608**	305.0522.798	615,84 HT
	Inox	7612985**450713**	**739 TTC***
> 90 <	**STYLE PRO FSTPRO 908**	305.0522.797	674,17 HT
	Inox	7612985**450706**	**809 TTC***
> 60 <	**STYLE PRO FSTPRO 604**	305.0717.352	615,84 HT
	Noir	7612986**414349**	**739 TTC***
> 90 <	**STYLE PRO FSTPRO 904**	305.0717.353	674,17 HT
	Noir	7612986**414356**	**809 TTC***

Largeur :
600 mm / 900 mm
Contrôle :
Commandes bouton rotatif (modèles inox)
Commandes électroniques par touches (modèles noirs)

Modèles inox :

PERFORMANCES	min	moy	max
Débit d'aspiration (m^3/h)	**260**	**360**	**640**
Puissance moteur (watts)	**150**	**200**	**250**
Pression disponible (Pa)	**420**	**510**	**580**
Niveau sonore vitesse (dB)	**49**	**56**	**67**

Modèles noirs :

PERFORMANCES	min	moy	max	int
Débit d'aspiration (m^3/h)	**250**	**390**	**570**	**670**
Puissance moteur (watts)	**150**	**200**	**240**	**250**
Pression disponible (Pa)	**450**	**540**	**570**	**580**
Niveau sonore vitesse (dB)	**53**	**60**	**67**	**69**

Accessoires

112.0473.657
7612981**833480**
Filtres à charbon
(conditionnés par 2)
70 TTC* / 58,34 HT

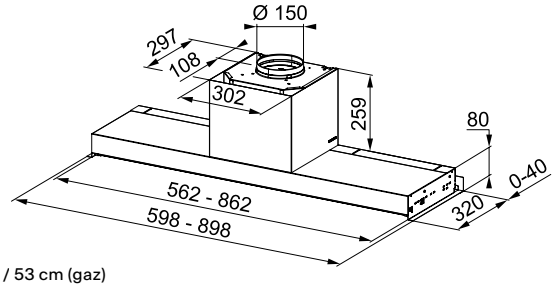

Eclairage LED 2 x 1 W / 4000 K
Compatible avec des meubles hauts de profondeur
32 à 36 cm (hors façade)
Filtres charbon en option

Distance d'installation table/hotte : 47 cm (élec) / 53 cm (gaz)
Ø sortie d'air 150 mm

*Prix de vente indicatifs en euros HT & TTC (TVA 20%), hors montant de l'écoparticipation. Chaque revendeur fixe librement ses prix de revente.

Style Plus

Groupe de meuble intégré

MARIS

> 60 <	**STYLE FST PLUS 608 X GROUPE**	305.0572.835	482,50 HT
	Inox	7612985**663175**	**579 TTC***
> 90 <	**STYLE FST PLUS 908 X GROUPE**	305.0572.834	532,50 HT
	Inox	7612985**663168**	**639 TTC***
> 60 <	**STYLE FST PLUS 608 BK GROUPE**	305.0717.355	482,50 HT
	Noir	7612986**414370**	**579 TTC***
> 90 <	**STYLE FST PLUS 908 BK GROUPE**	305.0717.356	532,50 HT
	Noir	7612986**414387**	**639 TTC***

Largeur :
600 mm / 900 mm
Contrôle :
commandes bouton rotatif

PERFORMANCES	min	moy	max
Débit d'aspiration (m^3/h)	**260**	**360**	**650**
Puissance moteur (watts)	**150**	**200**	**250**
Pression disponible (Pa)	**450**	**520**	**560**
Niveau sonore vitesse (dB)	**50**	**57**	**69**

3 vitesses
Eclairage LED 2 x 1 W / 4000 K
Compatible avec des meubles hauts de profondeur 32 à 36 cm (hors façade)
Filtres charbon en option

Accessoire

112.0473.657
7612981**833480**
Filtres à charbon
(conditionnés par 2)
70 TTC* / 58,34 HT

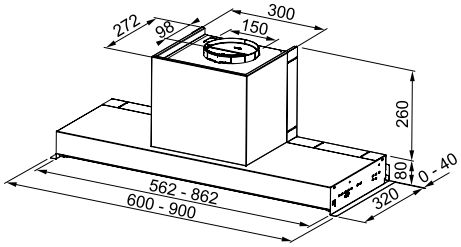

Distance d'installation table/hotte : 47 cm (élec) / 53 cm (gaz)
∅ sortie d'air 150 mm

*Prix de vente indicatifs en euros HT & TTC (TVA 20%), hors montant de l'écoparticipation. Chaque revendeur fixe librement ses prix de revente.

Box Plus

Groupes aspirants

MARIS

> 52 <	**FBFE XS A 52**	305.0665.359	574,17 HT
	Inox	7612986**152968**	**689 TTC***

C | A | D | 64 dB | SOUND PRO | B | A+++ ↑ D

> 70 <	**FBFE XS A 70**	305.0665.361	615,84 HT
	Inox	7612986**152975**	**739 TTC***

B | A | D | 63 dB | SOUND PRO | B | A+++ ↑ D

Largeur : **520 mm / 700 mm**
Contrôle : **commandes boutons**

FBFE XS A 52

PERFORMANCES	min	moy	max	int
Débit d'aspiration (m^3/h)	**280**	**430**	**540**	**620**
Puissance moteur (watts)	**130**	**165**	**210**	**240**
Pression disponible (Pa)	**390**	**470**	**530**	**540**
Niveau sonore vitesse (dB)	**47**	**57**	**64**	**67**

FBFE XS A 70

PERFORMANCES	min	moy	max	int
Débit d'aspiration (m^3/h)	**280**	**450**	**570**	**670**
Puissance moteur (watts)	**130**	**165**	**210**	**250**
Pression disponible (Pa)	**390**	**470**	**530**	**540**
Niveau sonore vitesse (dB)	**47**	**57**	**63**	**66**

3 vitesses + Intensive
Barre LED 3000 K
Filtres charbon en option

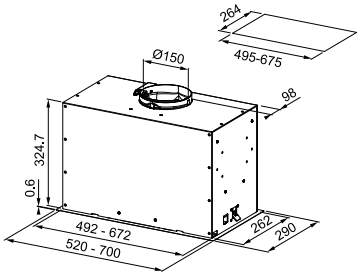

Accessoires

112.0016.755
7612319**445927**
Filtres à charbon
(conditionnés par 2)
59 TTC* / 49,17 HT

112.0174.994
7612980**506408**
Filtres à charbon
longue vie
(conditionnés par 2)
79 TTC* / 65,84 HT

112.0174.995
7612980**506415**
Filtres à charbon
haute performance
(conditionnés par 2)
122 TTC* / 101,67 HT

Distance d'installation table/hotte : 45 cm (élec) / 65 cm (gaz)
Ø sortie d'air 150 mm

*Prix de vente indicatifs en euros HT & TTC (TVA 20%), hors montant de l'écoparticipation. Chaque revendeur fixe librement ses prix de revente.

Box Plus Smart

Groupe aspirant

SMART

NEW

> 52 <	**FBFE SG A52 SMART**	305.0729.554	290,83 HT	Largeur : **520 mm / 700 mm**
	Inox	7612986**474725**	**349 TTC***	Contrôle : **commandes boutons**
> 52 <	**FBFE BK A52 SMART**	305.0729.555	290,83 HT	
	Noir	7612986**474732**	**349 TTC***	

PERFORMANCES	min	moy	max	int
Débit d'aspiration (m^3/h)	**320**	**490**	**640**	**750**
Puissance moteur (watts)	**145**	**180**	**210**	**250**
Pression disponible (Pa)	**400**	**470**	**530**	**550**
Niveau sonore vitesse (dB)	**51**	**57**	**63**	**66**

3 vitesses + Intensive
Barre LED 4000 K
Filtres charbon en option

Accessoires

112.0016.755
7612319**445927**
Filtres à charbon
(conditionnés par 2)
59 TTC* / 49,17 HT

112.0174.994
7612980**506408**
Filtres à charbon
longue vie
(conditionnés par 2)
79 TTC* / 65,84 HT

112.0174.995
7612980**506415**
Filtres à charbon
haute performance
(conditionnés par 2)
122 TTC* / 101,67 HT

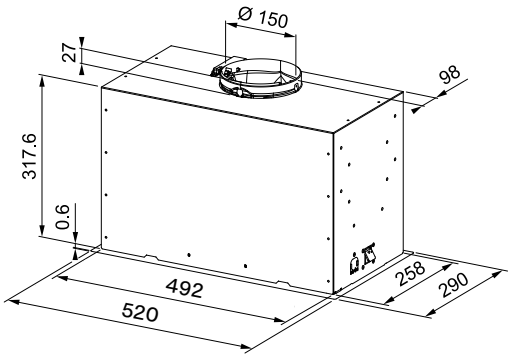

Distance d'installation table/hotte : 45 cm (élec) / 65 cm (gaz)
Ø sortie d'air 150 mm

*Prix de vente indicatifs en euros HT & TTC (TVA 20%), hors montant de l'écoparticipation. Chaque revendeur fixe librement ses prix de revente.

FRANKE

FBI

Groupes aspirants

SMART

> 52 <	**FBI 525 XS HCS** **Inox**	305.0599.509 7612985**764759**	232,50 HT **279 TTC***
> 72 <	**FBI 705 XS HCS** **Inox**	305.0599.510 7612985**764766**	290,84 HT **349 TTC***

Largeur :
520 mm / 720 mm
Contrôle :
commandes curseurs

PERFORMANCES	min	moy	max
Débit d'aspiration (m^3/h)	**180**	**270**	**390**
Puissance moteur (watts)	**80**	**90**	**110**
Pression disponible (Pa)	**220**	**240**	**260**
Niveau sonore vitesse (dB)	**54**	**62**	**70**

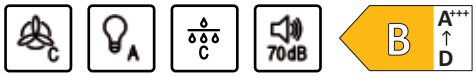

3 vitesses
Eclairage LED 2 x 1 W / 4000 K
Filtres charbon en option

Accessoire

112.0564.564
7612985**632478**
Filtres à charbon
(conditionnés par 2)
35 TTC* / 29,17 HT

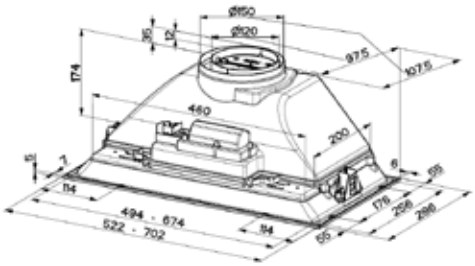

Distance d'installation table/hotte : 45 cm (élec) / 65 cm (gaz)
∅ sortie d'air 150 mm

*Prix de vente indicatifs en euros HT & TTC (TVA 20%), hors montant de l'écoparticipation. Chaque revendeur fixe librement ses prix de revente.

Omnia

Hotte tiroir

MARIS

> 60 <	**OMNIA FTCO 60 XS**	315.0599.933	415,84 HT
	Inox	7612985**766814**	**499 TTC***
> 90 <	**OMNIA FTCO 90 XS**	315.0622.738	457,50 HT
	Inox	7612985**875769**	**549 TTC***

Largeur :
600 mm / 900 mm
Contrôle :
commandes curseurs

PERFORMANCES	min	moy	max
Débit d'aspiration (m^3/h)	**180**	**400**	**560**
Puissance moteur (watts)	**100**	**120**	**125**
Pression disponible (Pa)	**300**	**510**	**590**
Niveau sonore vitesse (dB)	**53**	**66**	**71**

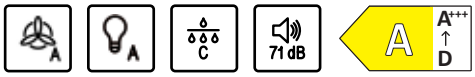

4 vitesses
Clapet anti-retour fourni
Eclairage LED 2 x 1 W / 4000 K
Filtres charbon en option

Accessoire

112.0016.758
7612319**468117**
Filtre à charbon
(conditionné à l'unité)
32 TTC* / 26,67 HT

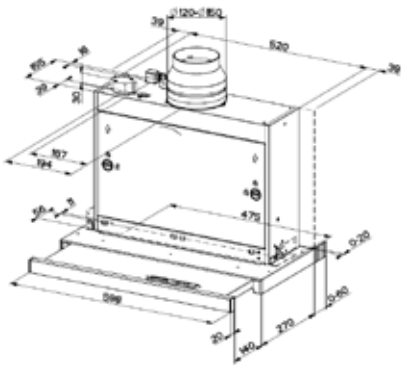

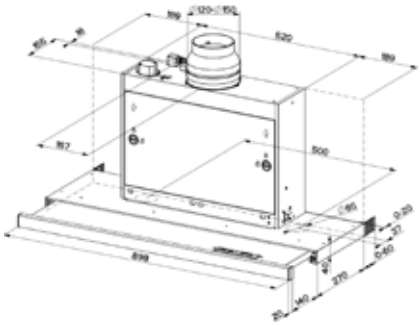

Distance d'installation table/hotte : 45 cm (élec) / 65 cm (gaz)
∅ sortie d'air 150 mm

*Prix de vente indicatifs en euros HT & TTC (TVA 20%), hors montant de l'écoparticipation. Chaque revendeur fixe librement ses prix de revente.

FTC 612-912

Hotte tiroir

SMART

> 60 <	**FTC 612 XS**	315.0532.375	190,84 HT
	Gris / inox	7612985**487702**	**229 TTC***
> 90 <	**FTC 912 XS**	315.0532.377	232,50 HT
	Gris / inox	7612985**487719**	**279 TTC***

Largeur :
600 mm / 900 mm
Contrôle :
commandes curseurs

PERFORMANCES	min	moy	max
Débit d'aspiration (m^3/h)	**220**	**320**	**420**
Puissance moteur (watts)	**90**	**105**	**140**
Pression disponible (Pa)	**180**	**200**	**220**
Niveau sonore vitesse (dB)	**57**	**66**	**69**

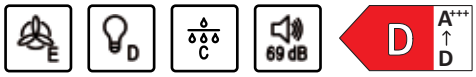

3 vitesses
Eclairage LED 2 x 1 W / 4000 K
Filtres charbon en option

Accessoire

112.0067.942
7612980**057672**
Filtres à charbon
(conditionnés par 2)
35 TTC* / 29,17 HT

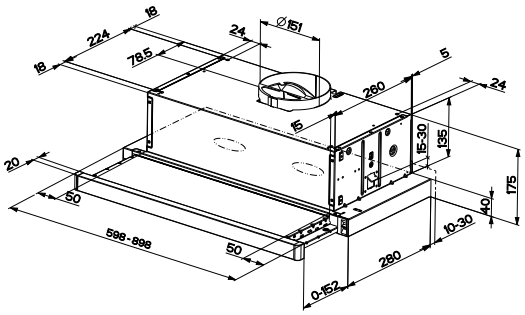

Distance d'installation table/hotte : 65 cm
Ø sortie d'air 150 mm

*Prix de vente indicatifs en euros HT & TTC (TVA 20%), hors montant de l'écoparticipation. Chaque revendeur fixe librement ses prix de revente.

FFI 622

Hotte escamotable

FFI 622 GR **Gris / inox**	310.0518.755 7612985**433181**	382,50 HT **459 TTC***	Largeur : **600 mm** Contrôle : **commandes curseurs**

PERFORMANCES	min	moy	max
Débit d'aspiration (m^3/h)	**250**	**390**	**580**
Puissance moteur (watts)	**80**	**105**	**160**
Pression disponible (Pa)	**230**	**370**	**500**
Niveau sonore vitesse (dB)	**46**	**54**	**62**

3 vitesses
Eclairage LED 2 x 1 W / 4000 K
Filtres charbon en option

C A C 63 dB SOUND PRO C A+++ ↑ D

Accessoires

112.0016.755
7612319**445927**
Filtres à charbon (conditionnés par 2)
59 TTC* / 49,17 HT

112.0174.994
7612980**506408**
Filtres à charbon longue vie (conditionnés par 2)
79 TTC* / 65,84 HT

112.0174.995
7612980**506415**
Filtres à charbon haute performance (conditionnés par 2)
122 TTC* / 101,67 HT

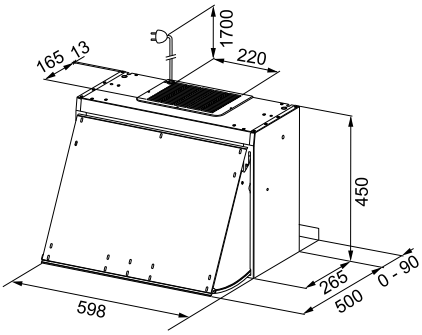

Distance d'installation table/hotte : 65 cm
∅ sortie d'air 150 mm

*Prix de vente indicatifs en euros HT & TTC (TVA 20%), hors montant de l'écoparticipation. Chaque revendeur fixe librement ses prix de revente.

FTT 632

Hottes visières

FTT 632 WH FM	300.0553.094	137,50 HT
Blanc	7612985**572200**	**165 TTC***
FTT 632 XS FM	300.0553.093	162,50 HT
Inox	7612985**572194**	**195 TTC***

Largeur :
600 mm
Contrôle :
commandes curseurs

PERFORMANCES	min	moy	max
Débit d'aspiration (m^3/h)	**170**	**240**	**305**
Puissance moteur (watts)	**85**	**95**	**115**
Pression disponible (Pa)	**160**	**350**	**360**
Niveau sonore vitesse (dB)	**58**	**66**	**72**

E E G 69 dB D A+++ → D

3 vitesses
Eclairage LED 2 x 1 W / 4000 K
Filtres charbon inclus

Accessoire

112.0564.566
7612985**632485**
Filtre à charbon **pour renouvellement**
(conditionné à l'unité)
24 TTC* / 20,00 HT

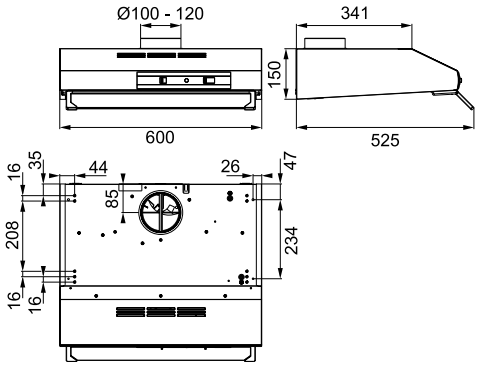

Distance d'installation table/hotte : 45 cm (élec) / 65 cm (gaz).
∅ sortie d'air 120 mm

*Prix de vente indicatifs en euros HT & TTC (TVA 20%), hors montant de l'écoparticipation. Chaque revendeur fixe librement ses prix de revente.

FTT 6322/9322

Hottes visières

> 60 <	**FTT 6322 XS**	300.0541.580	190,84 HT
	Inox	7612985**571951**	**229 TTC***
> 90 <	**FTT 9322 XS**	300.0541.581	207,50 HT
	Inox	7612985**571968**	**249 TTC***

Largeur :
600 mm / 900 mm
Contrôle :
commandes curseurs

PERFORMANCES	min	moy	max
Débit d'aspiration (m^3/h)	**205**	**275**	**380**
Puissance moteur (watts)	**155**	**175**	**230**
Pression disponible (Pa)	**130**	**240**	**330**
Niveau sonore vitesse (dB)	**55**	**63**	**70**

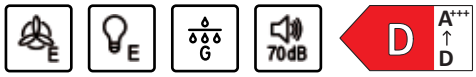

3 vitesses
Eclairage LED 2 x 4 W / 4000 K
2 moteurs
Filtres charbon en option

Accessoire

112.0017.979
7612319**445910**
Filtre à charbon
(conditionné à l'unité)
24 TTC* / 20,00 HT
A commander par 2

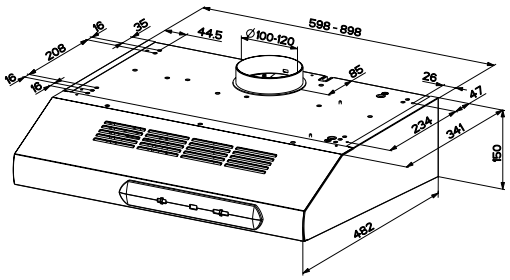

Distance d'installation table/hotte : 65 cm
Ø sortie d'air 120 mm

*Prix de vente indicatifs en euros HT & TTC (TVA 20%), hors montant de l'écoparticipation. Chaque revendeur fixe librement ses prix de revente.

Tableaux techniques

	PLAN	HOTTES DE TABLE			
Gamme	**FDW**	**MYTHOS 2GETHER**	**MARIS 2GETHER 8391 HI**	**MARIS 2GETHER 8381 HI**	**SMART 2GETHER**
Type de hotte	Hotte de plan	Table aspirante	Table aspirante	Table aspirante	Table aspirante
Largeur (cm)	90	83	83	83	70
COMMANDES					
Type de commande	Sensitives	Sensitives	Sensitives	Sensitives	Sensitives
Télécommande (option/inclus)	En option	-	-	-	-
Nbre de vitesses	3 + int	8 + 2 boost	8 + 2 boost	9 + boost	9 + boost
Quality Air Sense	non	non	non	non	non
Arrêt programmé	oui	oui	oui	oui	oui
Fonction 24H	oui	non	non	non	non
PERFORMANCES					
Débit vitesse min / max / intensive (m3/h)	200 / 440 / 720	210 / 450 / 600	230 / 500 / 630	210 / 450 / 600	230 / 500 / 630
Puissance moteur vitesse min / max / intensive (W)	45 / 170 / 250	50 / 170 / 220	40 / 170 / 220	50 / 170 / 220	40 / 125 / 220
Pression vitesse min / max /intensive (Pa)	100 / 550 / 560	270 / 640 / 670	280 / 620 / 630	270 / 640 / 670	280 / 620 / 630
Niveau sonore vitesse min/max / intensive (dB(A))	43 / 57 / 68	49 / 67 / 72	49 / 68 / 73	49 / 68 / 73	49 / 68 / 73
Puissance moteur (W)	250	220	220	220	220
Aspiration périphérique	oui	non	non	non	non
Double aspiration	non	non	non	non	non
ETIQUETTE ENERGÉTIQUE					
Classe énergétique	B	A+	A+	A+	A+
Consommation annuelle d'énergie (Kw/h)	61,3	38,5	40,6	38,5	40,6
Classe d'efficacité fluidodynamique	B	A	A	A	A
Classe d'efficacité lumineuse	A	-	-	-	-
Classe d'efficacité de filtration des graisses	D	B	B	B	B
ECLAIRAGE					
Type d'eclairage	LED	-	-	-	-
Nbre de lampes et puissance	1 x 7 W	-	-	-	-
Variateur de luminosité	non	-	-	-	-
FILTRATION					
Filtre à graisse	Aluminium x2	Aluminium x1	Aluminium x1	Aluminium x1	Aluminium x1
Témoin de saturation des filtres	non	oui	oui	oui	oui
Filtre à charbon	en option	inclus dans version recyclage	inclus dans version recyclage	inclus dans version recyclage	inclus dans version recyclage
Code filtre à charbon	071523	408232	408232	408232	408232
Code filtre à charbon haute performance ou filtre longue vie	936083				
INSTALLATION					
Recyclage / evacuation	REC / EVAC	REC / EVAC	REC / EVAC	REC / EVAC	REC / EVAC
Livré avec cheminée					
Distance minimale d'installation au dessus d'une plaque gaz (mm)	-	-	-	-	-
Distance minimale d'installation au dessus d'une plaque électrique (mm)	-	-	-	-	-
Installation sans cheminée possible en mode recyclage	-	-	-	-	-
Clapet anti-retour fourni	non	non	non	non	non
Dimensions du produit (mm) (L x H x P - sans cheminée)	794 x 406 x 120	830 x 230 x 520	830 x 230 x 520	830 x 230 x 520	700 x 230 x 520
Hauteur cheminée (mm)	-	-	-	-	-
Poids net (kg)	36	21,0	19,0	19,0	16,0
Tension électrique (V)	220 - 240	220 - 240	220 - 240	220 - 240	220 - 240
Intensité électrique (A)	10	32	32	32	32
Fréquence (Hz)	50 - 60	50 - 60	50 - 60	50 - 60	50 - 60
Diamètre de sortie (mm)	150	217 x 848	217 x 848	217 x 848	217 x 848
Prise électrique	EU	EU	EU	EU	EU

*Prix de vente indicatifs en euros HT & TTC (TVA 20%), hors montant de l'écoparticipation. Chaque revendeur fixe librement ses prix de revente.

MASTERPIECE		AIR HUB			VERTICALES			
MYTHOS MASTER-PIECE	**MYTHOS MASTER-PIECE**	**AIR HUB**	**AIR HUB**	**AIR HUB**	**MYTHOS PRO**	**MARIS 2.0 PRO**	**MARIS PRO**	**MARIS DRIP-FREE**
Hotte îlot	Hotte murale	Inclinée	Box	Plafonnier	Inclinée	inclinée	inclinée	Inclinée
85	80	90	90	120	90	90	90	90
Touches	Touches	Sensitives	Sensitives	Sensitives	Sensitives	Sensitives	Sensitives	Sensitives
Inclus	En option	-	-	inclus	-	-	-	-
3 + boost	3 + boost	3 + int	3 + int	3 + 2 int	3 + 2 int	3 + int	3 + int	3 + int
non	non	non	non	non	non	non	non	non
oui	oui	oui 30 min	oui 30 min	oui 30 min	oui 30 min	oui 30 min	non	non
oui	oui	oui	oui	oui	oui	oui	non	non
Jusque 600 m³/h	250 / 600 / 750	280 / 470 / 800	280 / 580 / 740	190 / 400 / 700	230 / 450 / 880	270 / 450 / 790	270 / 450 / 790	290 / 600 / 740
-	150 / 200 / 210 / 250	160 / 230 / 270	150 / 240 / 250	15 / 85 / 220	8 / 30 / 170	160 / 240 / 270	160 / 240 / 270	150 / 240 / 250
-	500 / 580 / 600 / 620	150 / 560 / 600	490 / 580 / 590	160 / 490 / 510	450 / 500 / 630	450 / 560 / 600	450 / 560 / 600	450 / 560 / 580
47 / 69 / 72	44 / 53 / 61 / 67	48 / 57 / 69	56 / 68 / 72	43 / 60 / 72	41 / 56 / 71	46 / 56 / 68	46 / 56 / 68	48 / 63 / 68
250	250	270	250	220	170	270	270	250
oui	non	oui	non	oui	oui	oui	oui	oui
non	non	oui	non	non	non	non	non	non
-	A	A+	A	A+	A++	A+	A+	A
-	60.1	43,5	57,5	42,2	28,1	42,5	42,5	56,1
-	A	A	A	A	A	A	A	A
-	A	A	A	D	A	A	A	A
-	C	B	B	E	B	B	B	G
Panneau LED	Barre LED	LED	LED	LED	LED	LED	LED	LED
-	1 x 4 W	2 x 1 W 4000 K	2 x 1 W 4000 K	12 W 4000 K	Barre LED	2 x 1 W 4000 K	2 x 1 W 4000 K	2 x 1 W 3000 K
oui + intensité	oui + intensité	non	non	non	oui	oui	oui	non
Aluminium x 2	Aluminium x 2	Aluminium x 2	Aluminium x 3	Aluminium x 3	Inox x 1	Inox x 1	Inox x 1	Aluminium x 1
oui	oui	oui	oui	non	oui	oui	oui	non
longue vie inclus	Filtre inclus	Inclus	inclus	non	inclus	inclus	inclus	inclus
498059	445927	445927	445934	310301	445927	445927	445927	445927
-	506408	506415	506385	-	506415	506415	506415	506415
Recyclage	REC / EVAC	REC / EVAC	REC / EVAC	REC / EVAC	REC / EVAC	REC / EVAC	REC / EVAC	REC / EVAC
-	non	non	oui	non	non	non	non	oui
650	650	450	650	650	450	450	450	650
650	500	450	650	650	450	450	450	450
-	oui	oui	oui	oui	oui	oui	oui	oui
non	non	non	non	non	non	non	non	non
849 x 170 x 546	798 X 350 X 350	898 x 545 x 331	898 x 565 x 454	1198,6 x 247 x 558,6	898 x 530 x 426	898 x 530 x 424	898 x 530 x 369	898 x 470 x 390
-	-	415 - 790	748 - 970	-	en option	en option	en option	min 455-maxi 650
23	22	25,0	24,0	39,9	21,9	25	14,9	15,3
220-240	220 - 240	220 - 240	220 - 240	220 - 240	220 - 240	220 - 240	220 - 240	220 - 240
10	10	10	10	10	10	10	10	10
50-60	50 - 60	50 - 60	50 - 60	50 - 60	50 - 60	50 - 60	50 - 60	50 - 60
150	150	Ø 150	Ø 150	Ø 150	Ø 150	Ø 150	Ø 150	Ø 150
EU	EU	EU	EU	EU	EU	EU	EU	EU

*Prix de vente indicatifs en euros HT & TTC (TVA 20%), hors montant de l'écoparticipation. Chaque revendeur fixe librement ses prix de revente.

Tableaux techniques

			VERTICALES		
Gamme	**AQ SENSE**	**NEO**	**NEO**	**SMART**	**SMART**
Type de hotte	Inclinée	inclinée	inclinée	inclinée	inclinée
Largeur (cm)	80	60	90	60	80
COMMANDES					
Type de commande	Sensitives	Sensitives	Sensitives	Sensitives	Sensitives
Télécommande (option/inclus)	-	-	-	-	-
Nbre de vitesses	3 + int	3 + int	3 + int	3 + int	3 + int
Quality Air Sense	oui	non	non	non	non
Arrêt programmé	oui 20'	oui 30'	oui 30'	oui 5'	oui 5'
Fonction 24H	oui	non	non	non	non
PERFORMANCES					
Débit vitesse min / max / intensive (m3/h)	300 / 620 / 770	280 / 470 / 800	280 / 470 / 800	280 / 470 / 800	280 / 470 / 800
Puissance moteur vitesse min / max / intensive (W)	150 / 240 / 250	160 / 230 / 270	160 / 230 / 270	160 / 230 / 270	160 / 230 / 270
Pression vitesse min / max /intensive (Pa)	460 / 590 / 600	150 / 560 / 600	150 / 560 / 600	150 / 560 / 600	150 / 560 / 600
Niveau sonore vitesse min/max / intensive (dB(A))	48 / 63 / 68	48 / 57 / 69	48 / 57 / 69	48 / 57 / 69	48 / 57 / 69
Puissance moteur (W)	250	270	270	270	270
Aspiration périphérique	oui	oui	oui	oui	oui
Double aspiration	oui	oui	oui	oui	oui
ETIQUETTE ENERGÉTIQUE					
Classe énergétique	A+	A+	A+	A+	A+
Consommation annuelle d'énergie (Kw/h)	43,5	43,5	39,9	43,5	43,5
Classe d'efficacité fluidodynamique	A	A	A	A	A
Classe d'efficacité lumineuse	A	A	A	A	A
Classe d'efficacité de filtration des graisses	B	B	B	C	C
ECLAIRAGE					
Type d'eclairage	LED	LED	LED	LED	LED
Nbre de lampes et puissance	2 x 1 W 3000 K	2 x 1 W 4000 K	2 x 1 W 4000 K	2 x 1 W 4000 K	2 x 1 W 4000 K
Variateur de luminosité	non	non	non	non	non
FILTRATION					
Filtre à graisse	Aluminium x 2	Inox x 2	Inox x2	Aluminium x 2	Aluminium x 2
Témoin de saturation des filtres	oui	non	non	non	non
Filtre à charbon	non	inclus	inclus	inclus	inclus
Code filtre à charbon	445927	445927	445927	445927	445927
Code filtre à charbon haute performance ou longue vie	506415	506415	506415	506415	506415
INSTALLATION					
Recyclage / evacuation	REC / EVAC	REC / EVAC	REC / EVAC	REC / EVAC	REC / EVAC
Livré avec cheminée	oui	non	non	non	non
Distance minimale d'installation au dessus d'une plaque gaz (mm)	650	450	450	450	450
Distance minimale d'installation au dessus d'une plaque électrique (mm)	450	450	450	450	450
Installation sans cheminée possible en mode recyclage	oui	oui	oui	oui	oui
Clapet anti-retour fourni	non	oui	oui	oui	oui
Dimensions du produit (mm) (L x H x P - sans cheminée)	798 x 470 x 382	598 x 500 x 344	898 x 500 x 344	598 x 470 x 410	798 x 470 x 410
Hauteur cheminée (mm)	min 455-maxi 650	en option	en option	en option	en option
Poids net (kg)	17,8	13,7	15,4	16,8	19,5
Tension électrique (V)	220 - 240	220 - 240	220 - 240	220 - 240	220 - 240
Intensité électrique (A)	10	10	10	10	10
Fréquence (Hz)	50 - 60	50 - 60	50 - 60	50 - 60	50 - 60
Diamètre de sortie (mm)	Ø 150	Ø 150	Ø 150	Ø 150	Ø 150
Prise électrique	EU	EU	EU	EU	EU

*Prix de vente indicatifs en euros HT & TTC (TVA 20%), hors montant de l'écoparticipation. Chaque revendeur fixe librement ses prix de revente.

			VERTICALES				DESIGN	
SMART	**EVO PLUS**	**EVO PLUS**	**SMART 2.0**	**SMART 2.0**	**EVO PROJECT**	**TURN**	**SMART DECO**	**SMART MURALE**
inclinée	inclinée	inclinée	Inclinée	Inclinée	Inclinée	murale	DESIGN	
90	60	90	60	90	90	37	50	42
Sensitives	Sensitives	Sensitives	Sensitives	Sensitives	Sensitives	Electronique	Bouton rotatif	Sensitives
-	-	-	-	-	-	-	-	-
3 + int	3 + int	3 + int	3	3	3	3 + int	3	3 + int
non	non	non	non	non	non	non	non	non
oui 5'	oui 5'	oui 5'	oui 5'	oui 5'	oui 5'	non	non	oui 5'
non	non	non	non	non	non	non	non	non
280 / 470 / 800	280 / 470 / 800	280 / 470 / 800	260 / 600 / -	260 / 600 / -	260 / 600 / -	290 / 540 / 620	270 / 630 / -	270 / 580 / 740
160 / 230 / 270	160 / 230 / 270	160 / 230 / 270	80 / 160 / -	80 / 160 / -	80 / 160 / -	130 / 210 / 250	150 / 250 / -	150 / 240 / 250
150 / 560 / 600	150 / 560 / 600	150 / 560 / 600	230 / 500 / -	230 / 500 / -	230 / 500 / -	320 / 500 / 520	410 / 560 / -	450 / 570 / 580
48 / 57 / 69	48 / 57 / 69	48 / 57 / 69	45 / 63 / -	45 / 63 / -	45 / 63 / -	52 / 66 / 69	47 / 65 / -	53 / 66 / 70
270	270	270	160	160	160	250	250	250
oui	oui	oui	oui	oui	oui	oui	non	non
oui	oui	oui	non	non	non	non	non	non
A+	A+	A+	C	C	C	B	A	C
43,5	43,5	43,5	77,5	77,5	77,5	75,9	48,2	55,8
A	A	A	C	C	C	C	A	A
A	A	A	A	A	A	A	A	A
C	C	C	C	C	G	C	D	C
LED	LED	LED	LED	LED	LED	LED	LED	LED
2 x 1 W 4000 K	2 x 1 W 4000 K	2 x 1 W 4000 K	2 x 1 W 4000 K	2 x 1 W 4000 K	2 x 1 W 4000 K	2 x 2 W 4000 K	1 x 3 W 3000 K	2 x 1 W 3000 K
non	non	non	non	non	non	non	non	non
Aluminium x 2	Aluminium x 2	Aluminium x 2	Aluminium x1	Aluminium x1	Aluminium x1	Aluminium x 1	Aluminium x1	Aluminium x1
non	non	non	non	non	non	non	non	non
inclus	inclus	inclus	en option	en option	en option	en option	inclus	en option
445927	445927	445927	445927	445927	445927	445934	445927	445927
506415	506415	506415	506415	506415	506415	602055	506415	506415
REC / EVAC	REC / EVAC	REC / EVAC	REC / EVAC	REC / EVAC	REC / EVAC	REC / EVAC	REC / EVAC	REC
non	oui	oui	oui	oui	oui			oui
450	450	450	450	450	450	650	650	650
450	450	450	450	450	450	650	650	650
oui	oui	oui	oui	oui	oui	non	-	oui
oui	non	non	non	non	non	non	non	non
898 x 470 x 410	598 x 382 x 385	895 x 382 x 385	596 x 450 x 385	896 x 450 x 385	896 x 450 x 385	370 x 890 x 370	500 x 626 x 370	420 x 330 x 474
en option	530 - 790	530 - 790	530 - 790	530 - 790	530 - 790	-	-	-
20,7	11,5	13,9	11,5	13,9	13,9	12,8	15,0	12,0
220 - 240	220 - 240	220 - 240	220 - 240	220 - 240	220 - 240	220 - 240	220 - 240	220 - 240
10	10	10	10	10	10	10	10	10
50 - 60	50 - 60	50 - 60	50 - 60	50 - 60	50 - 60	50 - 60	50 - 60	50 - 60
Ø 150	Ø 150	Ø 150	Ø 150	Ø 150	Ø 150	Ø 150	Ø 150	Ø 150
EU	EU	EU	EU	EU	EU	EU	EU	Sans

*Prix de vente indicatifs en euros HT & TTC (TVA 20%), hors montant de l'écoparticipation. Chaque revendeur fixe librement ses prix de revente.

Tableaux techniques

				BOX	
Gamme	**CRYSTAL**	**TALE**	**FORMAT HIGH**	**FORMAT HIGH**	**LINE**
Type de hotte	murale	murale	murale	murale	murale
Largeur (cm)	90	90	60	90	60
COMMANDES					
Type de commande	Sensitives	Electroniques	Electroniques	Electroniques	Electroniques
Télécommande (option/inclus)	-	-	-	-	-
Nbre de vitesses	3 + int	3 + int	3 + int	3 + int	3 + int
Quality Air Sense	non	non	non	non	non
Arrêt programmé	oui 30'	non	non	non	non
Fonction 24H	non	non	non	non	non
PERFORMANCES					
Débit vitesse min / max / intensive (m3/h)	280 / 600 / 750	270 / 450 / 780	290 / 610 / 710	290 / 610 / 710	300 / 600 / 700
Puissance moteur vitesse min / max / intensive (W)	150 / 240 / 250	165 / 240 / 270	130 / 210 / 250	130 / 210 / 250	130 / 210 / 250
Pression vitesse min / max /intensive (Pa)	450 / 580 / 590	460 / 560 / 590	390 / 530 / 540	390 / 530 / 540	390 / 530 / 540
Niveau sonore vitesse min/max / intensive (dB(A))	50 / 65 / 69	48 / 60 / 71	50 / 66 / 69	50 / 66 / 69	52 / 67 / 70
Puissance moteur (W)	250	270	250	250	250
Aspiration périphérique	non	non	non	non	non
Double aspiration	non	non	non	non	non
ETIQUETTE ENERGÉTIQUE					
Classe énergétique	A+	A++	B	B	B
Consommation annuelle d'énergie (Kw/h)	42,7	34	73,1	73,1	72,3
Classe d'efficacité fluidodynamique	A	A	B	B	B
Classe d'efficacité lumineuse	A	A	A	A	A
Classe d'efficacité de filtration des graisses	C	B	C	C	C
ECLAIRAGE					
Type d'eclairage	LED	LED	LED	LED	LED
Nbre de lampes et puissance	2 x 1 W 3000 K	2 x 1 W 4000 K	2 x 1 W 4000 K	2 x 1 W 4000 K	2 x 1 W 4000 K
Variateur de luminosité	non	non	non	non	non
FILTRATION					
Filtre à graisse	Inox x 3	Inox x3	Inox x 2	Inox x 3	Aluminium x 2
Témoin de saturation des filtres	non	oui	non	non	non
Filtre à charbon	inclus	en option	en option	en option	en option
Code filtre à charbon	445934	445934	445934	445934	445934
Code filtre à charbon haute performance ou longue vie	602055	602055	602055	602055	602055
INSTALLATION					
Recyclage / evacuation	REC / EVAC	REC / EVAC	REC / EVAC	REC / EVAC	REC / EVAC
Livré avec cheminée					
Distance minimale d'installation au dessus d'une plaque gaz (mm)	650	650	650	650	650
Distance minimale d'installation au dessus d'une plaque électrique (mm)	500	500	500	500	500
Installation sans cheminée possible en mode recyclage	non	non	non	non	non
Clapet anti-retour fourni	oui	oui	non	non	non
Dimensions du produit (mm) (L x H x P - sans cheminée)	898 x 600 x 455	898 x 600 x 450	598 x 600 x 450	898 x 600 x 450	598 x 546 x 360
Hauteur cheminée (mm)	730 - 1000	730 - 1000	730 - 1000	730 - 1000	725 - 1000
Poids net (kg)	15,5	13	12,7	14,1	10,8
Tension électrique (V)	220 - 240	220 - 240	220 - 240	220 - 240	220 - 240
Intensité électrique (A)	10	10	10	10	10
Fréquence (Hz)	50 - 60	50 - 60	50 - 60	50 - 60	50 - 60
Diamètre de sortie (mm)	Ø 150	Ø 150	Ø 150	Ø 150	Ø 150
Prise électrique	EU	EU	EU	EU	EU

*Prix de vente indicatifs en euros HT & TTC (TVA 20%), hors montant de l'écoparticipation. Chaque revendeur fixe librement ses prix de revente.

BOX		PYRAMIDE		ÎLOT				
FORMAT	**FORMAT**	**LINFA**	**LINFA**	**T-SHELF**	**MERCURY**	**TUBE**	**MARIS SUSPENDUE**	**FORMAT**
murale	murale	murale	murale	îlot	îlot	îlot	îlot	îlot
60	90	60	90	180	40	37	80	90
Electroniques	Electroniques	Electroniques	Electroniques	Electroniques	Touches	Touches	Electroniques	Touches
-	-	-	-	-	en option	en option	incluse	-
3 + int	3 + int	3 + int	3 + int	3 + int	3 + int	3 + int	3 + int	3 + int
non	non	non	non	non	non	non	non	non
non	non	non	non	non	oui	non	non	oui 30'
non	non	non	non	non	oui	non	non	non
250 / 510 / 580	250 / 510 / 580	310 / 620 / 740	310 / 620 / 740	280 / 600 / 750	290 / 570 / 660	280 / 570 / 700	290 / 580 / 740	300 / 610 / 720
80 / 140 / 160	80 / 140 / 160	130 / 210 / 250	130 / 210 / 250	150 / 240 / 250	130 / 210 / 250	150 / 240 / 250	150 / 240 / 250	130 / 210 / 250
240 / 450 / 470	240 / 450 / 470	390 / 500 / 530	390 / 500 / 530	450 / 580 / 590	390 / 500 / 530	450 / 580 / 590	460 / 570 / 580	390 / 530 / 540
46 / 62 / 65	46 / 62 / 65	49 / 64 / 67	49 / 64 / 67	50 / 66 / 70	49 / 65 / 68	48 / 65 / 69	57 / 64 / 68	52 / 67 / 70
160	160	250	250	250	250	270	250	250
non	non	non	non	non	oui	oui	oui	non
non	non	non	non	non	non	non	non	non
C	C	B	B	A	N.C	A	A	B
82,3	82,3	67,2	67,2	62,5	N.C	54,2	60,1	75,5
D	D	B	B	A	N.C	A	A	B
A	A	C	C	A	N.C	A	A	A
C	C	C	C	C	N.C	B	F	B
LED	LED	LED	LED	LED	LED	LED	LED	LED
2 x 1 W 4000 K	2 x 1 W 4000 K	2 x 4 W 4000 K	2 x 4 W 4000 K	4 x 3 W	4 x 2 W 4000 K	Barre LED 2 x 3 W 4000 K	Barres LED	4 x 1 W 4000 K
non	non	non	non	oui	non	oui	oui	non
Aluminium x 2	Aluminium x 3	Aluminium x 2	Aluminium x 3	Inox x2	Métal x 3	Métal x 3	Aluminium x 2	Inox x 3
non	non	non	non	oui	oui	oui	oui	non
en option	en option	en option	en option	en option	en option	en option	inclus	en option
445934	445934	445927	445927		310301 (x4)	310301	445927	445934
602055	602055	506415	506415	602062	-			602055
REC / EVAC	REC / EVAC	REC / EVAC	REC / EVAC	REC / EVAC	REC / EVAC	REC / EVAC	REC	REC / EVAC
650	650	650	650	650 (max 1500)	650 (max 1500)	650 (max 1500)	650	650
500	500	500	500	650 (max 1500)	650 (max 1500)	650 (max 1500)	650	650
non	non	non	non	-	-		-	non
non	non	non	non	non	non	non	non	non
598 x 600 x 450	898 x 600 x 450	598 x 640 x 470	898 x 640 x 470	990 x 292 x 440	898 x 205 x 498,6	898,6 x 311 x 498,6	800 x 330 x 430	898 x 645 x 676
730 - 1000	730 - 1000	660 / 790 - 1015	660 / 790 - 1015	-	-	-	-	730 - 1000
12,7	14,1	9,2	11,2	18,0	30	23	23	26,6
220 - 240	220 - 240	220 - 240	220 - 240	220 - 240	220 - 240	220 - 240	220 - 240	220 - 240
10	10	10	10	10	10	10	10	10
50 - 60	50 - 60	50 - 60	50 - 60	50 - 60	50 - 60	50 - 60	50 - 60	50 - 60
Ø 150	Ø 150	Ø 150	Ø 150	Ø 150	217 x 86	232 x 65	232 x 65	Ø 150
EU	EU	EU	EU	EU	-		EU	sans

*Prix de vente indicatifs en euros HT & TTC (TVA 20%), hors montant de l'écoparticipation. Chaque revendeur fixe librement ses prix de revente.

Tableaux techniques

	ÎLOT	PLAFONNIER			
Gamme	**SMART**	**MYTHOS**	**MARIS**	**GALAXY PLUS**	**MYTHOS DRIP-FREE**
Type de hotte	îlot	plafonnier	plafonnier	plafonnier	groupe aspirant
Largeur (cm)	42	90	90	100	90
COMMANDES					
Type de commande	Touches	Electroniques	Electroniques	Electroniques	Touches
Télécommande (option/inclus)	-	En option	En option	inclus	En option
Nbre de vitesses	3 + int.	3 + 2 int	3 + int	8 + int	3 + int
Quality Air Sense	non	Connecté	Connecté	non	non
Arrêt programmé	non	oui 30'	oui	oui	non
Fonction 24H	non	oui	oui	oui	non
PERFORMANCES					
Débit vitesse min / max / intensive (m3/h)	270 / 580 / 740	200 / 400 / 720	200 / 400 / 720	230 / 605 / 820	280 / 580 / 710
Puissance moteur vitesse min / max / intensive (W)	150 / 240 / 250	15 / 85 / 250	15 / 85 / 250	11 / 66 / 168	150 / 240 / 250
Pression vitesse min / max /intensive (Pa)	450 / 570 / 580	190 / 540 / 560	190 / 550 / 560	180 / 420 / 470	450 / 550 / 560
Niveau sonore vitesse min/max / intensive (dB(A))	53 / 66 / 70	43 / 59 / 72	43 / 59 / 72	44 / 57 / 66	49 / 65 / 69
Puissance moteur (W)	250	250	250	168	250
Aspiration périphérique	non	oui	oui	oui	non
Double aspiration	non	non	non	-	non
ETIQUETTE ENERGÉTIQUE					
Classe énergétique	A	A	A+	A++	A+
Consommation annuelle d'énergie (Kw/h)	55,8	55,4	39,6	27	54,8
Classe d'efficacité fluidodynamique	A	A	A	A	A
Classe d'efficacité lumineuse	A	A	D	A	A
Classe d'efficacité de filtration des graisses	C	E	E	D	C
ECLAIRAGE					
Type d'eclairage	LED	LED	LED	LED	LED
Nbre de lampes et puissance	2 x 1 W 3000 K	Panneau LED	6 x 1 W 4000 K	4 x 3 W	2 x 1 W 4000 K
Variateur de luminosité	non	oui	non	oui	non
FILTRATION					
Filtre à graisse	Aluminim x1	Inox x 3	Aluminium x 4	Inox x2	Inox x 1
Témoin de saturation des filtres	non	oui	oui	oui	oui
Filtre à charbon	inclus	en option	en option	en option	en option
Code filtre à charbon	445927	310301	310301		175455
Code filtre à charbon haute performance ou longue vie	506415			602062	-
INSTALLATION					
Recyclage / evacuation	REC	REC / EVAC	REC / EVAC	REC / EVAC	REC / EVAC
Livré avec cheminée					
Distance minimale d'installation au dessus d'une plaque gaz (mm)	650	650 (max 1500)	650 (max 1500)	650 (max 1500)	530
Distance minimale d'installation au dessus d'une plaque électrique (mm)	650	650 (max 1500)	650 (max 1500)	650 (max 1500)	410
Installation sans cheminée possible en mode recyclage	non	-	-	-	oui
Clapet anti-retour fourni	non	non	non	non	non
Dimensions du produit (mm) (L x H x P - sans cheminée)	420 x 330 x 420	898,6 x 230 x 498,6	898,6 x 205 x 498,6	1000 x 292 x 535	900 x 260 x 320
Hauteur cheminée (mm)	Max 1300	-	-	-	-
Poids net (kg)	12,0	23,9	23,9	18,0	9,6
Tension électrique (V)	220 - 240	220 - 240	220 - 240	220 - 240	220 - 240
Intensité électrique (A)	10	10	10	10	10
Fréquence (Hz)	50 - 60	50 - 60	50 - 60	50 - 60	50 - 60
Diamètre de sortie (mm)	Ø 150	Ø 150	Ø 150	Ø 150	Ø 150
Prise électrique	sans	sans	sans	sans	sans

*Prix de vente indicatifs en euros HT & TTC (TVA 20%), hors montant de l'écoparticipation. Chaque revendeur fixe librement ses prix de revente.

GROUPES ASPIRANTS

MARIS DRIP-FREE	MARIS DRIP-FREE	MARIS DRIP-FREE	SMART DRIP-FREE	SMART DRIP-FREE	STYLE PRO	STYLE PRO	BOX PLUS SMART	BOX PLUS
groupe aspirant	groupe aspirant	groupe aspirant	groupe aspirant	groupe aspirant	groupe aspirant	groupe aspirant	groupe aspirant	groupe aspirant
60	90	120	60	90	60	90	52	52
Touches	Touches	Touches	Touches	Touches	Bouton rotatif	Bouton rotatif	Touches	Touches
En option	En option	En option	-	-	-	-		
3 + int	3 + int	3 + int	3 + int	3 + int	3	3	3 + int	3 + int
non	non	non	non	non	non	non	non	non
non	non	non	non	non	non	non	non	non
non	non	non	non	non	non	non	non	non
280 / 580 / 710	280 / 580 / 710	280 / 580 / 710	290 / 570 / 670	290 / 570 / 670	260 / 640 / -	260 / 640 / -	320 / 640 / 750	280 / 540 / 620
150 / 240 / 250	150 / 240 / 250	150 / 240 / 250	130 / 210 / 250	130 / 210 / 250	150 / 250 / -	150 / 250 / -	145 / 210 / 250	130 / 210 / 240
450 / 550 / 560	450 / 550 / 560	450 / 550 / 560	360 / 500 / 550	360 / 500 / 550	420 / 580 / -	420 / 580 / -	400 / 530 / 550	390 / 530 / 540
49 / 65 / 69	49 / 65 / 69	49 / 65 / 69	52 / 65 / 68	52 / 65 / 68	49 / 67 / -	49 / 67 / -	51 / 63 / 66	47 / 64 / 67
250	250	250	250	250	250	250	250	240
non	non	non	non	non	non	non	non	oui
non	non	non	non	non	-	-	non	-
A	A	A	B	B	A	A	B	B
54,8	54,8	54,8	74.5	74.5	50,9	50,9	70.7	74,9
A	A	A	B	B	A	A	B	C
A	A	A	A	A	A	A	A	A
C	C	C	C	C	E	E	C	D
LED	LED	LED	LED	LED	LED	LED	LED	LED
2 x 1 W 4000 K	2 x 1 W 4000 K	2 x 1 W 4000 K	2 x 1 W 4000 K	2 x 1 W 4000 K	2 x 1 W 4000 K	2 x 1 W 4000 K	2 x 1 W	Slim bar 3000 K
non	non	non	non	non	non	non	2 x 1 W	non
Inox x 1	Inox x 1	Inox x 1	Inox x 1	Inox x 1	Aluminium x 2	Aluminium x 3	Aluminium x 1	Aluminium x 1
oui	oui	oui	non	non	non	non	non	oui
en option	en option	en option	en option	en option	en option	en option	en option	en option
175455	175455	175455	175455	175455	833480	833480	445927	445927
-	-	-	-	-	-	-	506415	506415
REC / EVAC	REC / EVAC	REC / EVAC	REC / EVAC	REC / EVAC	REC / EVAC	REC / EVAC	REC/EVAC	REC / EVAC
530	530	530	530	530	530	530	650	650
410	410	410	410	410	470	470	450	450
oui	oui	oui	oui	oui	oui	oui	-	non
non	non	non	non	non	non	non	non	oui
600 x 260 x 320	900 x 260 x 320	1200 x 260 x 320	600 x 260 x 320	900 x 260 x 320	598 x 339 x 320	898 x 339 x 320	600 x 318x290	520 x 324,7 x 290
-	-	-	-	-	-	-	-	-
7,6	9,6	11,6	7,5	7,5	8,7	11,2	7,5	7,5
220 - 240	220 - 240	220 - 240	220 - 240	220 - 240	220 - 240	220 - 240	220 - 240	220 - 240
10	10	10	10	10	10	10	10	10
50 - 60	50 - 60	50 - 60	50 - 60	50 - 60	50 - 60	50 - 60	50 - 60	50 - 60
Ø 150	Ø 150	Ø 150	Ø 150	Ø 150	Ø 150	Ø 150	Ø 150	Ø 150
sans	sans	sans	sans	sans	sans	sans	EU	EU

*Prix de vente indicatifs en euros HT & TTC (TVA 20%), hors montant de l'écoparticipation. Chaque revendeur fixe librement ses prix de revente.

Tableaux techniques

			GROUPES ASPIRANTS		
Gamme	**BOX PLUS**	**STYLE PLUS**	**STYLE PLUS**	**FBI**	**FBI**
Type de hotte	groupe aspirant	groupe aspirant	groupe aspirant	groupe aspirant	groupe aspirant
Largeur (cm)	70	60	90	52	70
COMMANDES					
Type de commande	Touches	Bouton rotatif	Bouton rotatif	Curseurs	Curseurs
Télécommande (option/inclus)		-	-	-	-
Nbre de vitesses	3 + int	3	3	3	3
Quality Air Sense	non	non	non	non	non
Arrêt programmé	non	non	non	non	non
Fonction 24H	non	non	non	non	non
PERFORMANCES					
Débit vitesse min / max / intensive (m3/h)	280 / 570 / 670	260 / 650 / -	260 / 650 / -	180 / 390 / -	180 / 390 / -
Puissance moteur vitesse min / max / intensive (W)	130 / 210 / 250	150 / 250 / -	150 / 250 / -	80 / 110 / -	80 / 110 / -
Pression vitesse min / max /intensive (Pa)	390 / 530 / 540	450 / 560 / -	450 / 560 / -	220 / 260 / -	220 / 260 / -
Niveau sonore vitesse min/max / intensive (dB(A))	47 / 63 / 66	50 / 69 / -	50 / 69 / -	54 / 70 / -	54 / 70 / -
Puissance moteur (W)	250	250	250	110	110
Aspiration périphérique	oui	non	non	non	non
Double aspiration	-	-	-	-	-
ETIQUETTE ENERGÉTIQUE					
Classe énergétique	B	A	A	B	B
Consommation annuelle d'énergie (Kw/h)	70,2	52,2	52,2	40,5	40,5
Classe d'efficacité fluidodynamique	B	A	A	C	C
Classe d'efficacité lumineuse	A	A	A	A	A
Classe d'efficacité de filtration des graisses	D	C	C	C	C
ECLAIRAGE					
Type d'eclairage	LED	LED	LED	LED	LED
Nbre de lampes et puissance	Slim bar 3000 K	2 x 1 W 4000 K	2 x 1 W 4000 K	2 x 1 W 4000 K	2 x 1 W 4000 K
Variateur de luminosité	non	non	non	non	non
FILTRATION					
Filtre à graisse	Aluminium x 2	Inox x 2	Inox x 3	Aluminium x 1	Aluminium x 2
Témoin de saturation des filtres	oui	non	non	non	non
Filtre à charbon	en option	en option	en option	en option	en option
Code filtre à charbon	445927	833480	833480	632478	632478
Code filtre à charbon haute performance ou longue vie	506415	-	-	-	-
INSTALLATION					
Recyclage / evacuation	REC / EVAC	REC / EVAC	REC / EVAC	REC / EVAC	REC / EVAC
Livré avec cheminée					
Distance minimale d'installation au dessus d'une plaque gaz (mm)	650	530	530	650	650
Distance minimale d'installation au dessus d'une plaque électrique (mm)	450	470	470	450	450
Installation sans cheminée possible en mode recyclage	non	non	non	oui	oui
Clapet anti-retour fourni	oui	non	non	non	non
Dimensions du produit (mm) (L x H x P - sans cheminée)	700 x 324,7 x 290	600 x 340 x 320	900 x 340 x 320	522 x 174 x 286	702 x 174 x 286
Hauteur cheminée (mm)	-	-	-	-	-
Poids net (kg)	7,9	7,5	9,5	5,5	6,3
Tension électrique (V)	220 - 240	220 - 240	220 - 240	220 - 240	220 - 240
Intensité électrique (A)	10	10	10	10	10
Fréquence (Hz)	50 - 60	50 - 60	50 - 60	50 - 60	50 - 60
Diamètre de sortie (mm)	Ø 150	Ø 150	Ø 150	Ø 150	Ø 150
Prise électrique	EU	sans	sans	EU	EU

*Prix de vente indicatifs en euros HT & TTC (TVA 20%), hors montant de l'écoparticipation. Chaque revendeur fixe librement ses prix de revente.

TIROIRS				ESCAMOTABLE	CASQUETTE		
OMNIA	**OMNIA**	**FTC 612**	**FTC 912**	**FFI 622**	**FTT 632**	**FTT 6322**	**FTT 9322**
tiroir	tiroir	tiroir	tiroir	escamotable	visière	visière	visière
60	90	60	90	60	60	60	90
curseurs	curseurs	curseurs	curseurs	curseurs	curseurs	curseurs	curseurs
-	-	-	-	-	-	-	-
4	4	3	3	3	3	3	3
non	non	non	non	non	non	non	non
non	non	non	non	non	non	non	non
180 / 400 / 560	180 / 400 / 560	220 / 420 / -	220 / 420 / -	250 / 580 / -	135 / 295 / -	205 / 380 / -	205 / 380 / -
100 / 120 / 125	100 / 120 / 125	90 / 140 / -	90 / 140 / -	80 / 160 / -	60 / 125 / -	155 / 230 / -	155 / 230 / -
300 / 510 / 590	300 / 510 / 590	180 / 220 / -	180 / 220 / -	230 / 500 / -	110 / 320 / -	130 / 330 / -	130 / 330 / -
53 / 66 / 71	53 / 66 / 71	57 / 69 / -	57 / 69 / -	46 / 62 / -	56 / 69 / -	55 / 70 / -	55 / 70 / -
125	125	140	140	160	125	230 (2 moteurs)	230 (2 moteurs)
non	non	non	non	non	non	non	non
-	-	-	-	-	-	-	-
A	A	D	D	C	D	D	D
41,4	41,4	88,4	88,4	74,2	64,3	112,6	112,6
A	A	E	E	C	E	E	E
A	A	D	D	A	E	E	E
C	C	C	C	C	G	G	G
LED	LED	LED	LED	LED	LED	LED	LED
2 x 1 W 4000 K	2 x 1 W 4000 K	2 x 4 W 4000 K	2 x 4 W 4000 K	2 x 1 W 4000 K	1 x 4 W 4000 K	2 x 4 W 4000 K	2 x 4 W 4000 K
non	oui	non	non	non	non	non	non
Inox x 2	Inox x 3	Aluminium x 2	Aluminium x 4	Aluminium x 2	Métal x1	Métal x 2	Métal x 2
non	non	non	non	non	non	non	non
en option	en option	en option	en option	en option	inclus	en option	en option
468117	468117	057672	057672	445927	632485	445910 (x1)	445910 (x1)
		-	-	506415		Commander par 2	Commander par 2
REC / EVAC	REC / EVAC	REC / EVAC	REC / EVAC	REC / EVAC	REC / EVAC	REC / EVAC	REC / EVAC
650	650	650	650	650	650	650	650
450	450	650	650	650	650	650	650
-	-	-	-	-	-	-	-
oui	oui	non	non	non	non	non	non
598 x 420 x 270	898 x 420 x 270	598 x 175 x 280	898 x 175 x 280	598 x 450 x 265 / 500	598 x 150 x 490	598 x 150 x 482	898 x 150 x 482
-	-	-	-	-	-	-	-
13,5	15,6	6	8,2	13,9	6,2	6,0	7,0
220 - 240	220 - 240	220 - 240	220 - 240	220 - 240	220 - 240	220 - 240	220 - 240
10	10	10	10	10	10	10	10
50 - 60	50 - 60	50 - 60	50 - 60	50 - 60	50	50	50
Ø 150	Ø 150	Ø 150	Ø 150	Ø 150	Ø 120	Ø 100 - 120	Ø 100 - 120
EU	EU	EU	EU	sans	EU	EU	EU

*Prix de vente indicatifs en euros HT & TTC (TVA 20%), hors montant de l'écoparticipation. Chaque revendeur fixe librement ses prix de revente.

Tableaux caractéristiques
tables

Gamme	MYTHOS 2GETHER	MARIS 2GETHER 8391 HI	MARIS 2GETHER 8381 HI	SMART 2GETHER
	Table induction	Table induction	Table induction	Table induction
Largeur	830 mm	830 mm	830 mm	700 mm
Commandes				
Type de commande	Sensitives avec slider LED blanc	Sensitives avec slider	Sensitives - centralisées	Sensitives - centralisées
Foyers				
Nombre de foyers	4 dont 2 zones flex	4 dont 2 zones flex	4 dont 1 zone flex	4 dont 2 zones flex
Dimensions zones de cuisson	21 x 19 cm	21 x 19 cm	21 x 19 cm	21 x 19 cm
Zones modulables	Flex : 21 x 38 cm	Flex 21 x 38 cm	Flex 21 x 38 cm	Flex 21 x 38 cm
Positions de cuisson	9 + boost	9 + boost	9 + boost	9 + boost
Puissance totale	7400 W	7400 kW	7400 kW	7400 W
Puissance max	3700 W	3700 W	3700 W	3700 W
Nb de Booster et puissance	4 / 3000 ou 3700 W	4 / 3000 ou 3700 W	4 / 3000 ou 3700 W	4 / 3000 ou 3700 W
Témoin de chaleur résiduelle	x 4	x 4	x 4	x 4
Protection anti-surchauffe	oui	oui	oui	oui
Protection anti-débordement	oui	oui	oui	oui
Fonctions				
Détecteurs de récipients	✓	✓	✓	✓
Stop & Go	✓	✓	✓	✓
Minuteries	x 4	x 4	x 4	x 4
Temperature manager	7,4 / 6 / 5 / 4 / 3,5 / 3 / 2,5 kW	7,4 / 6 / 5 / 4 / 3,5 / 3 / 2,5 kW	7,4 / 6 / 5 / 4 / 3,5 / 3 / 2,5 kW	7,4 / 4,5 / 3,5 / 2,8 kW
Arrêt automatique	✓	✓	✓	✓
Maintien au chaud	✓	✓	✓	✓
Fonction recall	✓	✓	✓	✓
Sécurité enfant	✓	✓	✓	✓
Installation				
Dimension de la plaque (mm)	830 x 520	830 x 520	830 x 520	700 x 520
Encastrement	A fleur ou à poser	A fleur ou à poser	A fleur ou à poser	A fleur ou à poser
Poids net (kg)	21,0	21,0	21,0	16,0
Tension électrique (V)	230 - 240	230 - 240	230 - 240	230 - 240
Intensité électrique (A)	32	32	32	32
Fréquence (Hz)	50 - 60	50 - 60	50 - 60	50 - 60
Prise électrique	EU	EU	EU	EU

*Prix de vente indicatifs en euros HT & TTC (TVA 20%), hors montant de l'écoparticipation. Chaque revendeur fixe librement ses prix de revente.

Filtres à charbon

	Filtre à charbon	Filtre à charbon	Filtre à charbon	Filtre à charbon	Filtre à charbon	Filtre à charbon
Conditionnement	X1	X1	X1	X2	X2	X1
Prix indicatif	**24 TTC***	**24 TTC***	**32 TTC***	**35 TTC***	**35 TTC***	**43 TTC***
	20,00 HT	20,00 HT	26,67 HT	29,17 HT	29,17 HT	35,84 HT
EAN	7612319**445910**	7612985**632485**	7612319**468117**	7612985**632478**	7612980**057672**	7612319**445934**
	112.0017.979	112.0564.566	112.0016.758	112.0564.564	112.0067.942	112.0016.756
FDW						
Mythos Masterpiece îlot						
Mythos Masterpiece murale						
Air Hub inclinée						
Air Hub box						X
Air Hub plafonnier						
Mythos Pro						
Maris Pro						
AQ Sense						
Maris Drip Free						
Neo						
Smart						
Evo Plus						
Smart 2.0						
Evo Project						
Turn						X
Smart Deco						
Smart murale						
Crystal						X
Tale						X
Format High						X
Line						X
Format						X
Linfa						
T-Shelf						X
Mercury						
Maris suspendue						
Tube Plus						X
Format îlot						X
Smart îlot						
Mythos						
Maris						
Galaxy Plus						
Mythos Drip Free						
Maris Drip Free						
Smart Drip free						
Style Pro						
Box Plus Smart						
Box Plus						
Style Plus						
FBI				X		
Omnia			X			
FTC 612 / 912					X	
FFI 622						
FTT 632		X				
FTT 6322/9322	X					

Filtres longue-vie : lavables au lave-vaisselle tous les 3/4 mois. Ils sont séchables au four (70° max durant 2 H). Ils ont une durée de vie de 12/15 mois.
Filtres haute-performance : ont une durée de vie de 6 mois. Le filtre code 112.0373.738 est lavable au lave-vaisselle et régénérable au four. Il a une durée de vie de 5 ans.

Filtres a charbon

	Filtre à charbon	Filtre à charbon	Filtre à charbon lavables	Filtre à charbon	Filtre à charbon
Conditionnement	X2	X2	X2	X1	X2
Prix indicatif	**59 TTC***	**59 TTC***	**70 TTC***	**129 TTC**	**195 TTC**
	49,17 HT	49,17 HT	58,34 HT	107,50 HT	162,50 HT
EAN	7612319**445927**	7612980**506385**	7612981**833480**	7612986**498059**	7612981**071523**
	112.0016.755	112.0174.992	112.0473.657	112.0735.432	112.0289.753
FDW					X
Mythos Masterpiece îlot				X	
Mythos Masterpiece murale	X				
Air Hub inclinée	X				
Air Hub box		X			
Air Hub plafonnier					
Mythos Pro	X				
Maris Pro	X				
AQ Sense	X				
Maris Drip Free	X				
Neo	X				
Smart	X				
Evo Plus	X				
Smart 2.0	X				
Evo Project	X				
Turn		X			
Smart Deco	X				
Smart murale	X				
Crystal		X			
Tale		X			
Format High		X			
Line		X			
Format		X			
Linfa	X				
T-Shelf		X			
Mercury	X				
Maris suspendue	X				
Tube Plus		X			
Format îlot		X			
Smart îlot	X				
Mythos					
Maris					
Galaxy Plus					
Mythos Drip Free					
Maris Drip Free					
Smart Drip free					
Style Pro			X		
Box Plus Smart	X				
Box Plus	X				
Style Plus			X		
FBI					
Omnia					
FTC 612 / 912					
FFI 622	X				
FTT 632					
FTT 6322/9322					

*Prix de vente indicatifs en euros HT & TTC (TVA 20%), hors montant de l'écoparticipation. Chaque revendeur fixe librement ses prix de revente.

Filtre à charbon	Filtre à charbon	Filtre à charbon	Filtre longue vie	Filtre à charbon	Filtre à charbon non lavables	Filtre à charbon
X1	X1	X1	X2	X1	X2	X2
195 TTC	**81 TTC**	**47 TTC**	**79 TTC**	**112 TTC**	**122 TTC**	**309 TTC**
162,50 HT	67,50 HT	39,17 HT	65,84 HT	93,34 HT	101,67 HT	257,50 HT
7612981**310301**	7612981**602062**	7612986**175455**	7612980**506408**	7612981**602055**	7612980**506415**	7612980**936083**
112.0339.360	112.0373.739	112.0670.624	112.0174.994	112.0373.738	112.0174.995	112.0262.703
						X
			X		X	
			X		X	
				X		
X						
			X		X	
			X		X	
			X		X	
			X		X	
			X		X	
			X		X	
			X		X	
			X		X	
			X		X	
				X		
			X		X	
			X		X	
				X		
				X		
				X		
				X		
				X		
			X		X	
				X		
			X		X	
			X		X	
				X		
			X		X	
X						
X						
	X					
		X				
		X				
		X				
			X		X	
			X		X	
			X		X	

*Prix de vente indicatifs en euros HT & TTC (TVA 20%), hors montant de l'écoparticipation. Chaque revendeur fixe librement ses prix de revente.

Accessoires

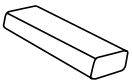

Gaine plate 220 x 90 mm (longueur 1200 mm)
52,50 HT / **63 TTC***

112.0459.427
7612981**814731**

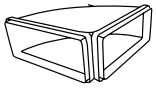

Raccord gaine plate Angle 90°
44,17 HT / **53 TTC***

112.0459.455
7612981**815219**

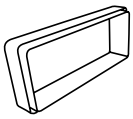

Joint rigide gaine plate 220,3 x 90,3 mm
25,84 HT / **31 TTC***

112.0459.428
7612981**814748**

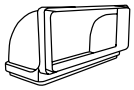

Raccord double gaine plate 244,8 x 94,58 mm
44,17 HT / **53 TTC***

112.0459.453
7612981**814793**

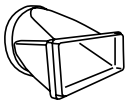

Raccord gaine plate/tube Ø 158,95 mm
34,17 HT / **41 TTC***

112.0459.429
7612981**814755**

Raccord gaine plate/tube Angle 90°, Ø 150 mm
34,17 HT / **41 TTC***

112.0459.451
7612981**814779**

COLLERETTE

De raccordement de diamètre 150 mm
34,17 HT / **41 TTC***

112.0077.233
3660446**005167**

TUYAU FLEXIBLE

PVC armé de fibre de verre et classé au feu M1

Classe M1
Diamètre 155 mm les 6 mètres
90,83 HT / **109 TTC***

112.0076.570
3660446**005020**

MANCHON TELESCOPIQUE

Diamètre 150 mm pour passage de mur jusqu'à 60 cm
52,50 HT / **63 TTC***

112.0077.196
3660446**005075**

COLLIERS DE SERRAGE

Diamètre 155 mm les 10 pièces
52,50 HT / **63 TTC***

112.0077.194
3660446**005051**

CLAPET ANTI-RETOUR

De façade à ventelles
Diamètre 100-110-120-125 mm raccordable
44,17 HT / **53 TTC***

112.0077.200
3660446**005099**

De façade à ventelles
Diamètre 150 mm raccordablele
57,50 HT / **69 TTC***

112.0077.204
3660446**005129**
005105

CLAPET ANTI-RETOUR
A insérer dans le tuyau

Diamètre 150 mm
44,17 HT / **53 TTC***

112.0077.210
3660446**005136**

KIT INSONORISATION 6401035

75,83 HT / **91 TTC***

112.0253.285
7612980**857647**

*Prix de vente indicatifs en euros HT & TTC (TVA 20%), hors montant de l'écoparticipation. Chaque revendeur fixe librement ses prix de revente.

CHEMINEE 500/990 INOX
Cheminée pour hottes verticales SMART et NEO

CHEMINEE EVAC EXT. H500/990 mm IX
126,67 HT / **152 TTC***

112.0197.447
7612980**636921**

CHEMINEE 500/990 NOIRE
Cheminée pour hottes verticales SMART et NEO

CHEMINEE EVAC EXT. H500/990 mm NR
126,67 HT / **152 TTC***

112.0285.288
7612981**054236**

CHEMINEE 500/990 BLANCHE
Cheminée pour hottes verticales SMART

CHEMINEE EVAC EXT. H500/990 mm BL
126,67 HT / **152 TTC***

112.0285.280
7612981**054175**

EXTENSION FCH 990 INOX
Extension pour hottes verticales SMART et NEO

EXTENSION CHEMINEE H990 mm INOX
215,83 HT / **259 TTC***

112.0036.204
7612980**014927**

CHEMINEE AIR HUB VERTICALE

CHEMINEE EVAC EXT. H 2 x 400 mm NR
105 HT / **126 TTC***

112.0681.031
7612986**229264**

CHEMINÉE POUR MYTHOS MASTERPIECE MURALE

CHEMINEE EVAC EXT. H 2 x 400 mm NR
124,17 HT / **149 TTC***

112.0729.975
7612986**477238**

EXTENSION CH 990 XS TUBE PLUS INOX

EXTENSION CHEMINEE H990 mm IX
474,17 HT / **569 TTC***

112.0049.382
7612980**027552**

EXTENSION CHEMINEE
300 x 260 x 990 mm
Extension cheminée pour hottes box FORMAT et CRYSTAL

EXTENSION CHEMINEE H990 mm INOX
207,50 HT / **249 TTC***

112.0017.983
7612319**486289**

TELECOMMANDE FRANKE
56,67 HT / **68 TTC***

112.0676.783
7612986**212266**

CHEMINEE EVACUATION/ RECYCLAGE VERTICALE PRO NOIRE 500/500 MM

CHEMINEE EVAC EXT. H500/500 mm NR
148,34 HT / **178 TTC***

112.0683.832
7612986**240917**

EXTENSION DE CHEMINEE VERTICALE PRO 990 MM NOIRE

CHEMINEE EVAC EXT. H990 mm NR
113,34 HT / **136 TTC***

112.0683.833
7612986**240924**

*Prix de vente indicatifs en euros HT & TTC (TVA 20%), hors montant de l'écoparticipation. Chaque revendeur fixe librement ses prix de revente.

Crédences en verre

Largeur 900 mm / Hauteur 500 mm

	Verre noir	112.0532.754 7612985**489843**	240,83 HT **289 TTC***

Largeur 900 mm / Hauteur 700 mm

	Verre noir	112.0532.757 7612985**489874**	251,67 HT **302 TTC***

CRÉDENCE EN VERRE

Épaisseur : 5 mm
Espace nécessaire entre la crédence et la table de cuisson : mini 100 mm
Fixation par colle (non fournie : nous vous recommandons d'utiliser une colle neutre sans solvant)
Résistante à la chaleur (180°C)
Peut également être utilisée derrière une plaque gaz

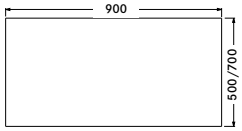

*Prix de vente indicatifs en euros HT & TTC (TVA 20%), hors montant de l'écoparticipation. Chaque revendeur fixe librement ses prix de revente.

Crédences en inox

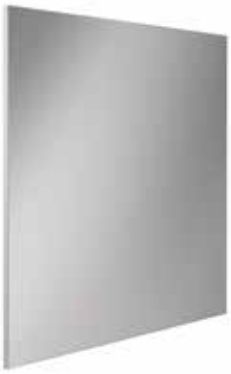

Largeur 600 mm / Hauteur 700 mm

	112.0158.137	131,67 HT
Inox	7612315**076613**	**158 TTC***

Largeur 900 mm / Hauteur 500 mm

	112.0532.758	156,67 HT
Inox	7612985**489881**	**188 TTC***

Largeur 900 mm / Hauteur 700 mm

	112.0158.139	176,67 HT
Inox	7612315**076620**	**212 TTC***

Largeur 1200 mm / Hauteur 700 mm

	112.0158.143	226,67 HT
Inox	7612315**076637**	**272 TTC***

Épaisseur : **11 mm**
Espace nécessaire entre la crédence et la table de cuisson : **mini 100 mm**
Peut également être utilisée derrière une plaque gaz

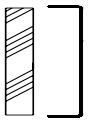

Bois non collé
= fixation invisible
Fixation du bois (agglo de 10 mm) sur le mur, puis collage de la partie inox sur le bois

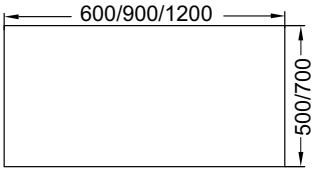

*Prix de vente indicatifs en euros HT & TTC (TVA 20%), hors montant de l'écoparticipation. Chaque revendeur fixe librement ses prix de revente.

*Prix de vente indicatifs en euros HT et TTC (TVA 20%), hors montant de l'écoparticipation. Chaque revendeur fixe librement ses prix de revente.

Tables aspirantes

Hotte de plan

FDW 373

Tables aspirantes

Mythos 2gether Icon inox 374

Maris 2gether inox 376

Maris 2gether noire 378

Smart 2gether noire 380

Tour d'horizon

	Table Aspirante 800	Table Aspirante 700
MYTHOS	FMY 8391 HI p. 375	
MARIS	FMA 8391 HI p. 377 FMA 8381 HI p. 379	FDW 908 IB XS p. 373
SMART		FSM 7081 HI p. 381

Tables aspirantes

Certaines choses vont de paire

Deux produits en un

Table induction et hotte aspirante 2 en 1 pour plus d'espace pour préparer les ingrédients et cuisiner avec la fonction Auto dédiée.

Fonctions de cuisson

Comprend 9 niveaux de chaleur et une fonction booster permettant un contrôle précis de la puissance de chauffe. avec les zones de cuisson Flexi, idéales pour les grandes casseroles et les poêles.

Technologie waterproof

La technologie Waterproof garantit le fonctionnement et la sécurité, même en cas de déversement de liquides sur la table induction, qui sont recueillis dans un compartiment spécial situé en dessous.

Espace supplémentaire

La forme compacte permet de disposer d'un espace supplémentaire en dessous. Le tiroir peut être utilisé pour ranger des épices, des ustensiles ou des produits de nettoyage, ustensiles ou produits de nettoyage à portée de main.

Facile à nettoyer

Surface lisse et facile à nettoyer avec filtre à graisse lavable au lave-vaisselle.

Les avantages d'une table aspirante

Une gamme totalement repensée

Les performances sont toujours au rendez-vous et l'installation a été facilitée, dans un encastrement de 75 cm pour les modèles 83 cm et de 60 cm pour la table aspirante SMART.

Minimaliste et tout aussi puissante

Grâce aux nouvelles grilles, la zone d'aspiration est plus étroite et ainsi la zone de cuisson est augmentée, cela donne plus d'espace et de flexibilité pour les casseroles et autres ustensiles.
L'aspiration démarre automatiquemet dès que la table de caisson est mise en route.
Sa vitesse d'aspiration atteint des records puisqu'on peut noter une aspiration de 9,1 m/s.

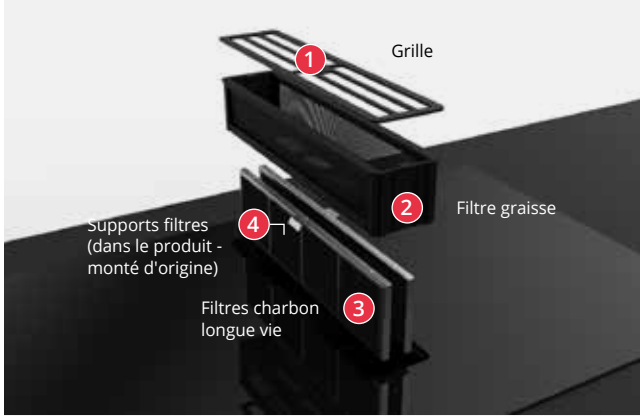

Des filtres charbon accessibles par le dessus

Conçues pour rendre votre expérience culinaire encore plus pratique, nos tables aspirantes sont plus innovantes grâce aux filtres charbon désormais accessibles par le dessus. Ils sont lavables au lave-vaisselle et régénérables au four.

Nouvelle sortie d'air par l'arrière

Nous avons repensé le processus d'installation pour vous offrir une solution efficace. Notre nouvelle sortie d'air par l'arrière est plus accessible et facile à installer et elle est incluse dans toutes nos hottes de table.

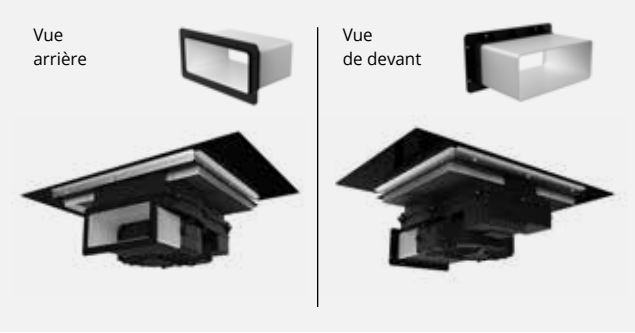

Double zone flexi pour laisser libre cours à toutes vos envies

4 foyers indépendants ou 2 zones flex de 38 x 21 cm, vous avez désormais une flexibilité optimale.

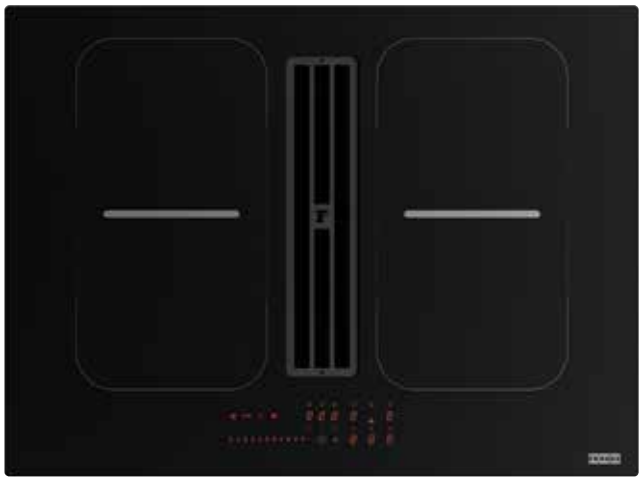

Commandes sensitives à accès direct

Chaque foyer est indépendant, a 10 niveaux de puissance avec boost et une minuterie.

Limitation de puissance

Votre table peut s'adapter à différents niveaux de puissance selon votre installation électrique

Fonctions spéciales :

Fonction fonte, pause et rappel

Sécurité totale :

Détection des récipients, sécurité enfants, surchauffe, chaleur résiduelle

La gamme Franke peut s'installer dans des meubles de 60, 80 ou 90 cm, **et peut s'installer en encastrement standard ou à fleur.**

Encastrement standard

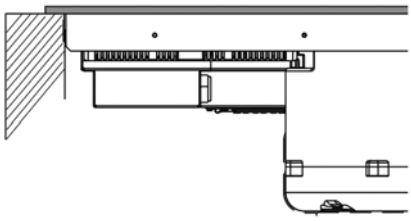

Encastrement à fleur

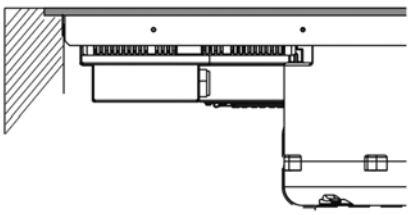

les filtres sont facilement atteignables par le dessus, pour pouvoir être nettoyés ou remplacés.

la conception de la table donne la possibilité d'intégrer un tiroir sous le plan de travail pour donner plus de possibilités de rangement.

avec une vitesse de 9.1 m/s, la fumée et les vapeurs sont parfaitement aspirées et traitées.

Hotte de plan

MARIS

FDW 908 IB XS	110.0365.588	2190,83 HT
Noir/Inox	7612981**558802**	**2629 TTC***

Largeur : **900 mm**
Contrôle : **commandes tactiles**

PERFORMANCES	min	moy	max	int
Débit d'aspiration (m^3/h)	**200**	**350**	**440**	**720**
Puissance moteur (watts)	**45**	**135**	**170**	**250**
Pression disponible (Pa)	**100**	**490**	**550**	**560**
Niveau sonore vitesse (dB)	**43**	**53**	**57**	**68**

4 vitesses + boost
Eclairage barre LED 2700 K
Arrêt programmé de 30 min
Alarmes saturation des filtres
Possible de déporter le moteur

Accessoires

112.0262.703
7612980**936083**
Filtres à charbon haute performance (conditionnés par 2)
309 TTC* / 257,50 HT

112.0289.753
7612981**071523**
Filtres à charbon (conditionnés par 2)
195 TTC* / 162,50 HT

112.0676.783
7612986**212266**
Télécommande avec piles
68 TTC* / 56,57 HT

Distance d'installation table/hotte : entre 3 et 5 cm max.
Ø sortie d'air 150 mm

Dimensions d'encastrement : 812 x 109 mm

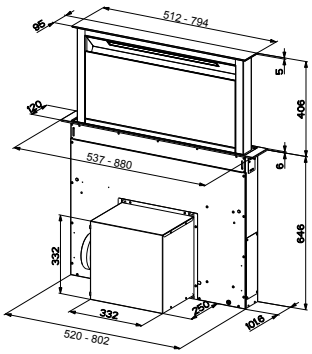

*Prix de vente indicatifs en euros HT et TTC (TVA 20%), hors montant de l'écoparticipation. Chaque revendeur fixe librement ses prix de revente.

Mythos 2gether Icon inox

Table aspirante

Accessoire pour renouvellement (Inclus dans la version recyclage)

112.0716.092
7612986**408232**
Filtres charbon longue vie
179 TTC* / 149,17 HT

Filtre longue vie : lavables au lave-vaisselle et séchables au four à 70°C pendant 2 h. / durée de vie 15 mois.

*Prix de vente indicatifs en euros HT et TTC (TVA 20%), hors montant de l'écoparticipation. Chaque revendeur fixe librement ses prix de revente.

MYTHOS

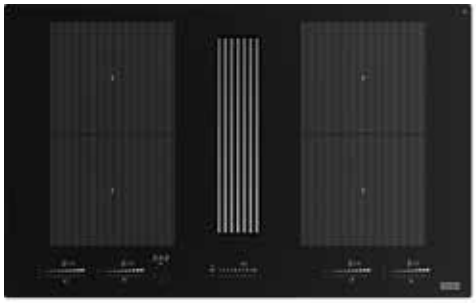

MYTHOS FMY 8391 HI **Noir** **version évacuation**	340.0705.226 7612986**346787**	1915,83 HT **2299 TTC***
MYTHOS FMY 8391R HI **Noir** **version recyclage**	340.0705.335 7612986**349924**	2040,83 HT **2449 TTC***

Table : 4 zones de cuisson dont 2 zones flex de 21 x 38 cm
Commandes sensitives individuelles, LED blanc
9 niveaux de puissance réglables par slider + boost 3700 W
Minuterie et boost sur chaque zone
Fonctions : Fonte, pause et rappel
Sécurités enfants, surchauffe, chaleur résiduelle.
Grille en inox

Hotte : 8 vitesses + 2 intensives – démarrage automatique
Filtre graisse en aluminium
Filtres charbon accessibles par le dessus (version recyclage)
Sortie arrière de série
Encastrement standard ou à fleur
Vitesse 9,1 m/s

PERFORMANCES	min	moy	max	int
Débit d'aspiration (m^3/h)	**210**	**420**	**450**	**600**
Puissance moteur (watts)	**50**	**130**	**170**	**220**
Pression disponible (Pa)	**270**	**570**	**640**	**670**
Niveau sonore vitesse (dB)	**49**	**64**	**67**	**72**

Le produit est fourni avec le kit arrière inclus mais vous avez la possibilité de modifier l'installation avec les kits suivants :

Convient au modèle MYTHOS FMY 8391 HI

112.0711.355
7612986**384406**
Evacuation
229 TTC* / 190,83 HT

Kit composé de :
- 1 gaine plate 1000 mm
- 1 coude à 90°
- 2 coudes 150 x 90 mm
- 1 coude horizontal 90°

Convient au modèle MYTHOS FMY 8391 R HI

112.0711.985
7612986**386332**
Recyclage avant plinthe
299 TTC* / 249,17 HT

Kit composé de :
- 1 coude à 90° RBV
- 1 coude à 90°
- 1 gaine plate 1000 mm
- 1 adapteur
- 1 connecteur rectangulaire
- 1 connecteur RBV 125
- 1 coude RBV 125
- 1 gaine 500 mm
- 1 bride 220 x 55 mm
- 1 buse de fin d'échappement (se trouve dans sous-meuble avec grille de ventilation fournie)

Convient au modèle MYTHOS FMY 8391 R HI

112.0711.986
7612986**386349**
Recyclage dans plinthe
299 TTC* / 249,17 HT

Kit composé de :
- 1 coude à 90° F RBV
- 1 coude à 90°
- 1 gaine de 1000 mm
- 1 adapteur
- 1 connecteur rectangulaire
- 1 connecteur RBV 125
- 1 coude RBV 125
- 1 gaine 125 x 1000 mm
- 1 buse de fin d'échappement

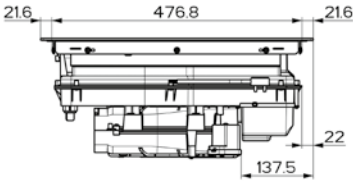

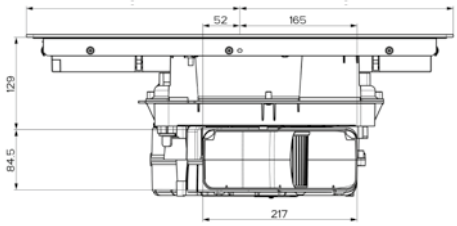

Schéma sortie arrière

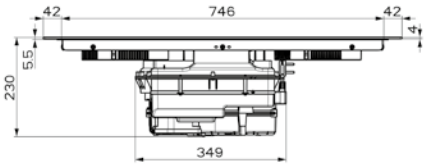

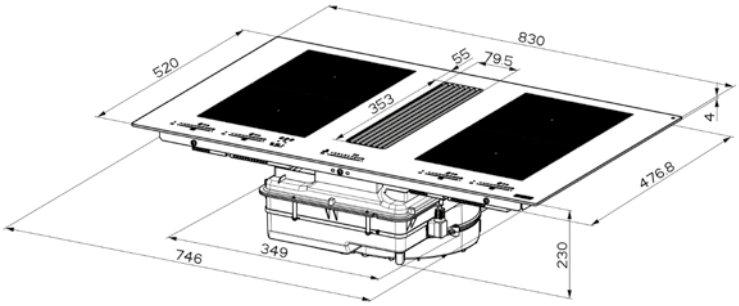

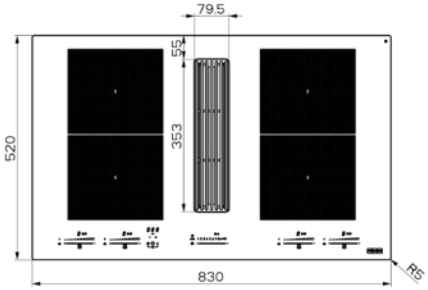

Dimensions d'encastrement : 490 x 750 mm
Dimensions pose à fleur : 522 +1 x 702+1

*Prix de vente indicatifs en euros HT et TTC (TVA 20%), hors montant de l'écoparticipation. Chaque revendeur fixe librement ses prix de revente.

Maris 2gether inox

Table aspirante

Accessoire pour renouvellement (Inclus dans la version recyclage)

112.0716.092
7612986**408232**
Filtres charbon longue vie
179 TTC* / 149,17 HT

Filtre longue vie : lavables au lave-vaisselle et séchables au four à 70°C pendant 2 h. / durée de vie 15 mois.

*Prix de vente indicatifs en euros HT et TTC (TVA 20%), hors montant de l'écoparticipation. Chaque revendeur fixe librement ses prix de revente.

MARIS FMA 8391 HI **Noir** **version évacuation**	340.0705.227 7612986**346794**	1707,50 HT **2049 TTC***
MARIS FMA 8391R HI **Noir** **version recyclage**	340.0705.336 7612986**349931**	1832,50 HT **2199 TTC***

Table: 4 zones de cuisson dont 2 zones flex de 21 x 38 cm
Commandes sensitives individuelles, LED rouge
9 niveaux de puissance réglables par slider + boost 3700 W
Minuterie et boost sur chaque zone
Fonctions : Fonte, pause et rappel
Sécurités enfants, surchauffe, chaleur résiduelle.
Grille en inox

Hotte : 8 vitesses + 2 intensives – démarrage automatique
Filtre graisse en aluminium
Filtres charbon accessibles par le dessus (version recyclage)
Sortie arrière de série
Encastrement standard ou à fleur
Vitesse 9,1 m/s

PERFORMANCES	min	moy	max	int
Débit d'aspiration (m^3/h)	**230**	**270**	**500**	**630**
Puissance moteur (watts)	**40**	**50**	**170**	**220**
Pression disponible (Pa)	**280**	**370**	**620**	**630**
Niveau sonore vitesse (dB)	**49**	**51**	**68**	**73**

Le produit est fourni avec le kit arrière inclus mais vous avez la possibilité de modifier l'installation avec les kits suivants :

Convient au modèle MARIS FMA 8391 HI

112.0711.355
7612986**384406**
Evacuation
229 TTC* / 190,83 HT

Kit composé de :
- 1 gaine plate 1000 mm
- 1 coude à 90°
- 2 coudes 150 x 90 mm
- 1 coude horizontal 90°

Convient au modèle MARIS FMA 8391 R HI

112.0711.985
7612986**386332**
Recyclage avant plinthe
299 TTC* / 249,17 HT

Kit composé de :
- 1 coude à 90° RBV
- 1 coude à 90°
- 1 gaine plate 1000 mm
- 1 adapteur
- 1 connecteur rectangulaire
- 1 connecteur RBV 125
- 1 coude RBV 125
- 1 gaine 500 mm
- 1 bride 220 x 55 mm
- 1 buse de fin d'échappement (se trouve dans sous-meuble avec grille de ventilation fournie)

Convient au modèle MARIS FMA 8391 R HI

112.0711.986
7612986**386349**
Recyclage dans plinthe
299 TTC* / 249,17 HT

Kit composé de :
- 1 coude à 90° F RBV
- 1 coude à 90°
- 1 gaine de 1000 mm
- 1 adapteur
- 1 connecteur rectangulaire
- 1 connecteur RBV 125
- 1 coude RBV 125
- 1 gaine 125 x 1000 mm
- 1 buse de fin d'échappement

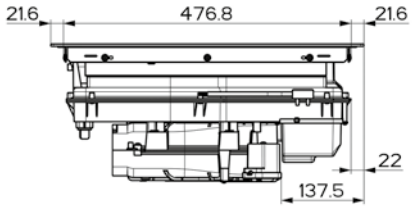

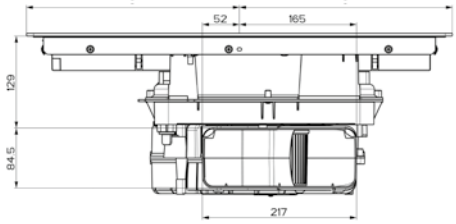

Schéma sortie arrière

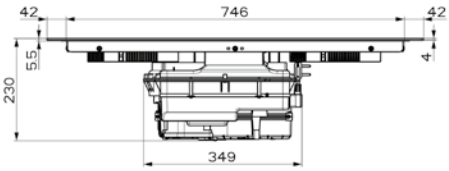

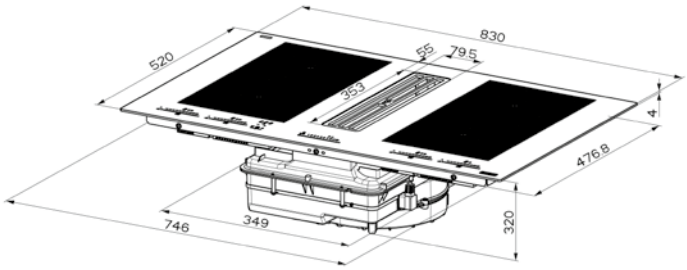

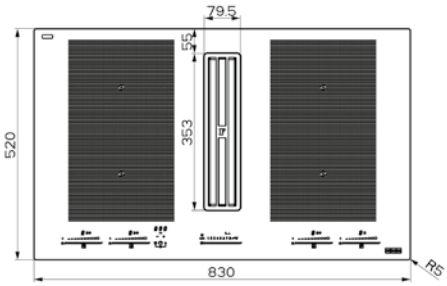

Dimensions d'encastrement : 490 x 750 mm
Dimensions pose à fleur : 522 +1 x 702 + 1

*Prix de vente indicatifs en euros HT et TTC (TVA 20%), hors montant de l'écoparticipation. Chaque revendeur fixe librement ses prix de revente.

Maris 2gether noire

Table aspirante

Accessoire pour renouvellement (Inclus dans la version recyclage)

112.0716.092
7612986**408232**
Filtres charbon longue vie
179 TTC* / 149,17 HT

Filtre longue vie : lavables au lave-vaisselle et séchables au four à 70°C pendant 2 h. / durée de vie 15 mois.

*Prix de vente indicatifs en euros HT et TTC (TVA 20%), hors montant de l'écoparticipation. Chaque revendeur fixe librement ses prix de revente.

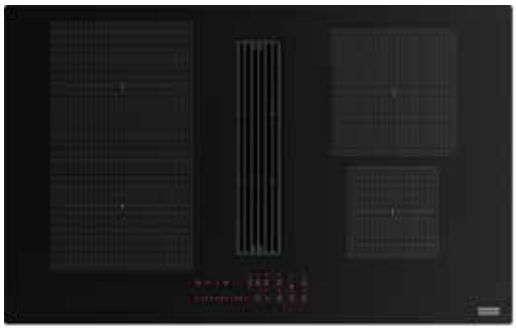

MARIS FMA 8381 HI **Noir** **version évacuation**	340.0705.228 7612986**350104**	1582,50 HT **1899 TTC***
MARIS FMA 8381R HI **Noir** **version recyclage**	340.0705.337 7612986**349948**	1707,50 HT **2049 TTC***

Table: 4 zones de cuisson dont 1 zone flex de 21 x 38 cm et 2 zones de 20 et 14.5 cm
Commandes sensitives individuelles, LED rouge
9 niveaux de puissance réglables + boost 3700 W
Minuterie et boost sur chaque zone
Fonctions : Fonte, pause et rappel
Sécurités enfants, surchauffe, chaleur résiduelle.

Hotte : 9 vitesses + 1 intensive – démarrage automatique
Filtre graisse en aluminium
Filtres charbon accessibles par le dessus (version recyclage)
Sortie arrière de série
Encastrement standard ou à fleur
Vitesse 9,1 m/s

PERFORMANCES	min	moy	max	int
Débit d'aspiration (m^3/h)	**210**	**420**	**450**	**600**
Puissance moteur (watts)	**50**	**130**	**170**	**220**
Pression disponible (Pa)	**270**	**570**	**640**	**670**
Niveau sonore vitesse (dB)	**49**	**64**	**67**	**72**

Le produit est fourni avec le kit arrière inclus mais vous avez la possibilité de modifier l'installation avec les kits suivants :

Convient au modèle MARIS FMA 8381 H

112.0711.355
7612986**384406**
Evacuation
229 TTC* / 190,83 HT

Kit composé de :
- 1 gaine plate 1000 mm
- 1 coude à 90°
- 2 coudes 150 x 90 mm
- 1 coude horizontal 90°

Convient au modèle MARIS FMA 8381 R HI

112.0711.985
7612986**386332**
Recyclage avant plinthe
299 TTC* / 249,17 HT

Kit composé de :
- 1 coude à 90° RBV
- 1 coude à 90°
- 1 gaine plate 1000 mm
- 1 adapteur
- 1 connecteur rectangulaire
- 1 connecteur RBV 125
- 1 coude RBV 125
- 1 gaine 500 mm
- 1 bride 220 x 55 mm
- 1 buse de fin d'échappement (se trouve dans sous-meuble avec grille de ventilation fournie)

Convient au modèle MARIS FMA 8381 R HI

112.0711.986
7612986**386349**
Recyclage dans plinthe
299 TTC* / 249,17 HT

Kit composé de :
- 1 coude à 90° F RBV
- 1 coude à 90°
- 1 gaine de 1000 mm
- 1 adapteur
- 1 connecteur rectangulaire
- 1 connecteur RBV 125
- 1 coude RBV 125
- 1 gaine 125 x 1000 mm
- 1 buse de fin d'échappement

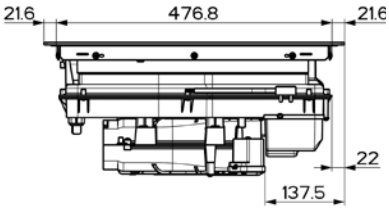

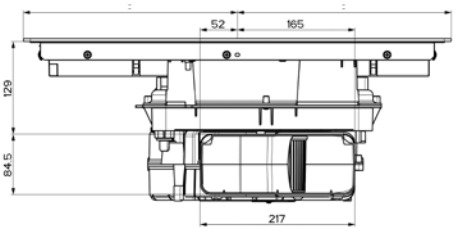

Schéma sortie arrière

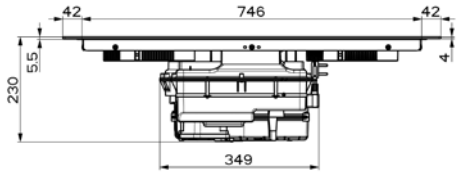

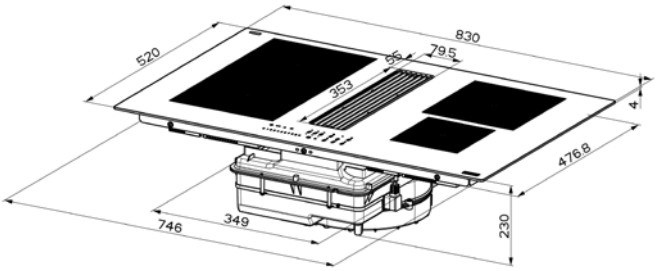

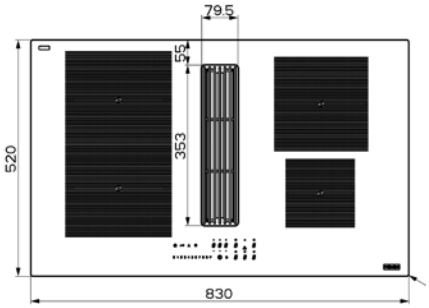

Dimensions d'encastrement : 490 x 750 mm
Dimensions pose à fleur : 522 +1 x 702 + 1

*Prix de vente indicatifs en euros HT et TTC (TVA 20%), hors montant de l'écoparticipation. Chaque revendeur fixe librement ses prix de revente.

Smart 2gether noire

Table aspirante

Accessoire pour renouvellement (Inclus dans la version recyclage)

112.0716.092
7612986**408232**
Filtres charbon longue vie
179 TTC* / 149,17 HT

Filtre longue vie : lavables au lave-vaisselle et séchables au four à 70°C pendant 2 h. / durée de vie 15 mois.

*Prix de vente indicatifs en euros HT et TTC (TVA 20%), hors montant de l'écoparticipation. Chaque revendeur fixe librement ses prix de revente.

SMART FSM 7081 HI **Noir** **version évacuation**	340.0705.229 7612986**350111**	1457,50 HT **1749 TTC***
SMART FSM 7081R HI **Noir** **version recyclage**	340.0705.338 7612986**349955**	1582,50 HT **1899 TTC***

Table : 4 zones de cuisson dont 2 zones Flex de 21 x 38 cm
Commandes sensitives individuelles, LED rouge
9 niveaux de puissance réglables + boost 3700 W
Minuterie et boost sur chaque zone
Fonctions : Fonte, pause et rappel
Sécurités enfants, surchauffe, chaleur résiduelle.
Grille d'aspiration métallique

Hotte : 9 vitesses + intensive – démarrage automatique
Filtre graisse en aluminium
Filtres charbon accessibles par le dessus (version recyclage)
Sortie arrière de série
Encastrement standard ou à fleur
Vitesse 9,1 m/s

PERFORMANCES	min	moy	max	int
Débit d'aspiration (m^3/h)	**230**	**270**	**500**	**630**
Puissance moteur (watts)	**40**	**50**	**170**	**220**
Pression disponible (Pa)	**280**	**370**	**620**	**630**
Niveau sonore vitesse (dB)	**49**	**51**	**68**	**73**

Le produit est fourni avec le kit arrière inclus mais vous avez la possibilité de compléter l'installation avec les kits suivants :

Convient au modèle SMART FSM 7081 HI

112.0711.355
7612986**384406**
Evacuation
229 TTC* / 190,83 HT

Kit composé de :
- 1 gaine plate 1000 mm
- 1 coude à 90°
- 2 coudes 150 x 90 mm
- 1 coude horizontal 90°

Convient au modèle SMART FSM 7081 R HI

112.0711.985
7612986**386332**
Recyclage avant plinthe
299 TTC* / 249,17 HT

Kit composé de :
- 1 coude à 90° RBV
- 1 coude à 90°
- 1 gaine plate 1000 mm
- 1 adapteur
- 1 connecteur rectangulaire
- 1 connecteur RBV 125
- 1 coude RBV 125
- 1 gaine 500 mm
- 1 bride 220 x 55 mm
- 1 buse de fin d'échappement (se trouve dans sous-meuble avec grille de ventilation fournie)

Convient au modèle SMART FSM 7081 R HI

112.0711.986
7612986**386349**
Recyclage dans plinthe
299 TTC* / 249,17 HT

Kit composé de :
- 1 coude à 90° F RBV
- 1 coude à 90°
- 1 gaine de 1000 mm
- 1 adapteur
- 1 connecteur rectangulaire
- 1 connecteur RBV 125
- 1 coude RBV 125
- 1 gaine 125 x 1000 mm
- 1 buse de fin d'échappement

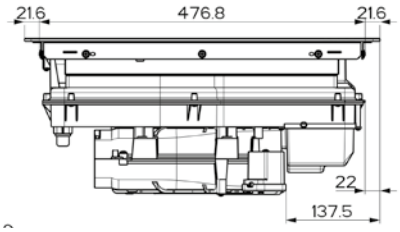

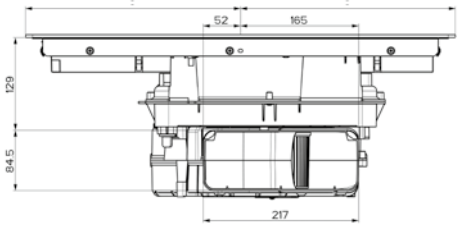

Schéma sortie arrière

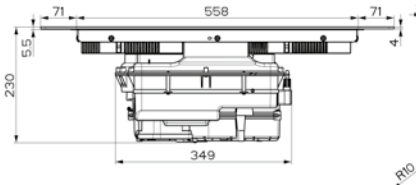

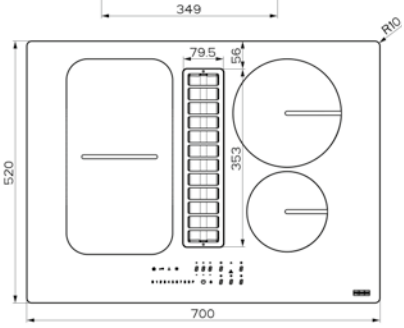

Dimensions d'encastrement : 490 x 560 mm

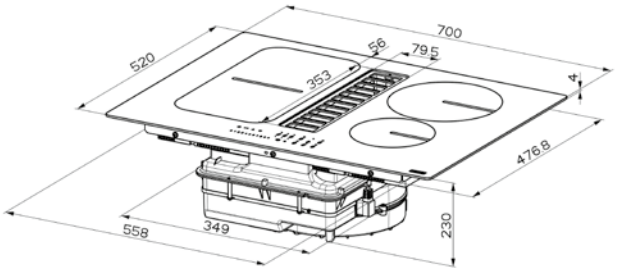

Dimensions d'encastrement : 490 x 560 mm
Dimensions pose à fleur : 522 +1 x 702 + 1

*Prix de vente indicatifs en euros HT et TTC (TVA 20%), hors montant de l'écoparticipation. Chaque revendeur fixe librement ses prix de revente.

Installation

Une flexibilité totale dans l'installation

Evacuation

Sortie arrière

Livrée de série

Evacuation arrière

Accessoires vendus séparément
112.0711.854 et 112.0711.855

Sortie plinthe

Kit vendu séparément
112.0711.355

Recyclage

Sortie arrière

Livrée de série,
grille fournie
pour plinthe ≥ 6 cm.

Recyclage dans plinthe

(avec grille de ventilation fournie)
Kit vendu séparément
112.0711.986

Recyclage avant plinthe
(dans sous-meuble avec grille de ventilation fournie)
Kit vendu séparément
112.0711.985

Une accessoirisation complète

Pièce de dérivation F-UR 150 90°
(Long 205 mm - Haut 89 mm
Larg 227 mm)
112.0711.855
7612986**386011**
49 TTC* / 40,84 HT

Tuyau rond Ø 150 L = 500 mm
112.0711.856
7612986**386028**
49 TTC* / 40,84 HT

Tuyau rond Ø 150 L = 1000 mm
112.0711.858
7612986**386035**
75 TTC* / 62,50 HT

Connecteur de tuyau R-VBS 150
(Ø 155 mm L 60 mm)
112.0711.860
7612986**386042**
25 TTC* / 20,84 HT

Coude 90° R-RBV 150
(H 211,5 mm L 211,5 mm)
112.0711.901
7612986**386059**
59 TTC* / 49,17 HT

Coude tuyau flexible F-RBFLEX 150
H 94 x l 227 x L 250 - 550 mm
112.0711.902
7612986**386066**
85 TTC* / 70,84 HT

Kit carré persienne extérieure E-JAL
150
L 190 mm H 201 mm P 183 mm
112.0711.905
7612986**386097**
299 TTC* / 249,17 HT

Kit rectangulaire persiennes
extérieure E-JAL 150
L 290 mm H 160 mm P 120 mm
112.0711.906
7612986**386103**
349 TTC* / 290,84 HT

Gaine plate F-VRO 150
L 1000 mm H 89 mm L 222 mm
112.0711.854
7612986**386004**
75 TTC* / 62,50 HT

Connecteur de tuyau F-RVB 150
L 82 mm l 228 mm H 95 mm
112.0711.903
7612986**386073**
25 TTC* / 20,84 HT

Coude vertical F-RBV 150 90°
H 93 x L 228 mm
112.0711.852
7612986**385489**
49 TTC* / 40,84 HT

Embout rond et rectangulaire F-EST
150 l 190 x L 227 mm H 158,2 mm
112.0711.904
7612986**386080**
39 TTC* / 32,50 HT

Coude horizontal 15° 125 MF-RBH
L 140 mm l 227 mm H 94 mm
112.0711.908
7612986**386110**
29 TTC* / 24,17 HT

Coude horizontal F-RBH 150
90° diam 150 mm H 93 x L 226 mm
112.0711.853
7612986**385496**
49 TTC* / 40,84 HT

Adhésif
112.0711.909
7612986**386127**
25 TTC* / 20,84 HT

*Prix de vente indicatifs en euros HT et TTC (TVA 20%), hors montant de l'écoparticipation. Chaque revendeur fixe librement ses prix de revente.

FRANKE

Tables induction

Table induction Mythos

Table induction Mythos 396

Tables induction Maris et Smart

Table induction Maris 400

Table induction Smart 402

Technologie K-LINK

Mythos K-Link 406

Maris K-Link 408

Hottes compatibles K-LINK

Hottes compatibles K-LINK 410

Tour d'horizon

	Table induction 700	Table induction 600
MYTHOS		
	FMY 805 I F KL Masterpiece p. 407	
	FMY 805 I F KL p. 396	
		FMY 658 I FP p. 397
	FMY 808 I FP BK p. 397	
MARIS		
	FMA 804 I F BK p. 401	
		FMA 654 I F KL p. 400
		FMA 654 I FP XS p. 401
		FMA 654 I F BK p. 401
SMART		
	FSM 804 I B BK p. 403	
		FSM 654 I B BK p. 403
		FSM 653 I D BK p. 403

Les avantages des tables induction Franke

Les fonctions automatiques de cuisson*

Faire fondre
Idéale pour faire fondre doucement les aliments délicats (tel le chocolat) sans risque qu'ils ne brûlent.

Porter à ébullition
Faire chauffer l'eau et la maintenir à ébullition en évitant toute projection et perte d'énergie.

Maintien au chaud
Idéal pour maintenir vos aliments au chaud une fois la cuisson terminée, et servir les aliments à la température parfaite.

Griller
Fonction idéale pour griller vos aliments selon leur épaisseur. Lorsque la température idéale de la poêle ou du gril est atteinte, la table de cuisson émet un signal sonore indiquant que les aliments peuvent être ajoutés. La température est ensuite stabilisée durant toute la cuisson.

Mijoter
Pour les préparations qui nécessitent un temps de cuisson long. Cette méthode évite l'évaporation et ainsi aux aliments d'attacher au fond de la casserole.

Rissoler
Une fonction pour faire rissoler vos aliments telle une poêlée de légumes.

Moka
Cette fonction permet de faire chauffer automatiquement les cafetières Moka sans risque de projection.

CookAssist

Cuisinez comme un chef !

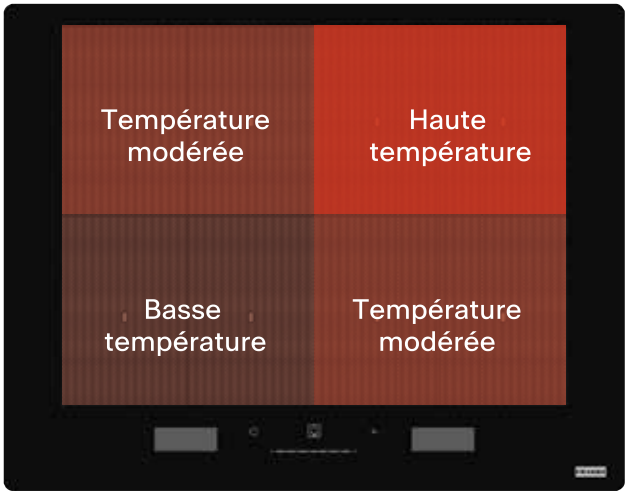

ProCook
Utilisée dans les cuisines professionnelles, cette fonction permet de profiter de 3 niveaux de puissance simplement en déplaçant vos casseroles d'une zone à l'autre.

EasyCook
Jamais à court d'idées ! 63 recettes pré-programmées et expliquées pas à pas.

Pour une cuisson sur mesure qui répond à vos besoins

Flex Pro Mythos

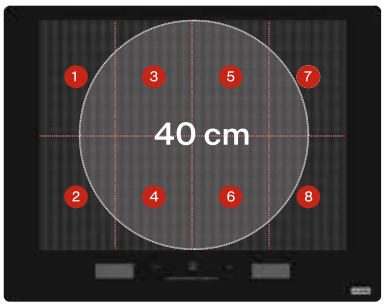

Total Flex
La connexion de plusieurs zones permet une flexibilité totale et s'adapte automatiquement à toutes les dimensions et formes de récipients. Les zones peuvent aussi être utilisées indépendamment.

Flex Zone Maris

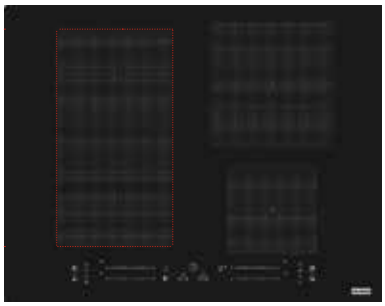

Flexi zone
En combinant les 2 zones de gauche, vous pouvez obtenir une grande surface de 20 x 34 cm parfaite pour cuisiner avec une poissonnière ou une cocotte ovale.

Zone bridge Smart

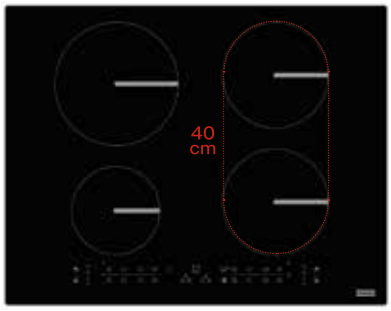

Zone bridge
4 zones de cuisson dont 2 jumelables pour conserver le même temps et la même puissance de cuisson.

Écran LCD tactile
Slider avec 18 niveaux de puissance, booster et minuterie indépendants dans chaque zone. 63 recettes pré-programmées.

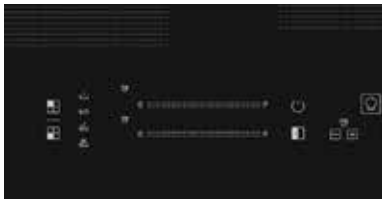

Slider
18 niveaux de puissance, booster et minuterie indépendants dans chaque zone.

Touch control
9 niveaux de puissance, booster et minuterie indépendants dans chaque zone.

*Prix de vente indicatifs en euros HT et TTC (TVA 20%), hors montant de l'écoparticipation. Chaque revendeur fixe librement ses prix de revente.

Table induction Mythos

Pour vous simplifer la vie

Beauté et élégance célébrées dans une cuisine au design raffiné et au style exclusif. Avec la collection Mythos, véritable synthèse de technologie et de design, Franke pense aux cuisiniers ambitieux et prêts à expérimenter de nouvelles recettes avec le soutien d'appareils dotés de hautes performances professionnelles et qui garantissent d'excellents résultats.

Une gamme de haut niveau qui est le résultat de la recherche et qui distingue Franke depuis plus de 100 ans : Mythos propose des tables induction de dernière génération destinées à séduire les amateurs de design grâce à ses lignes contemporaines.

Design et installation

Son design permet une installation à fleur ou encastrée et ne nécessite pas de ventilation sur le devant. L'épaisseur minimale du plan de travail est de 12 mm si vous avez des tiroirs en dessous où de 28 mm si le four est en dessous.

A noter: les tables de 65 cm ont un encastrement standard de 490 * 560 mm.

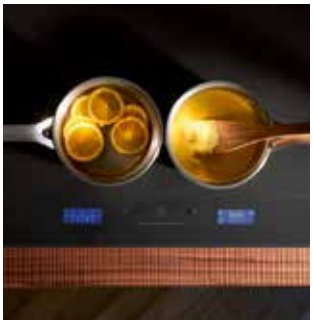

Ecran LCD

Les deux écrans tactiles LCD et le slideur avec 18 niveaux de puissance permettent de contrôler les huit zones d'induction avec une grande facilité.

Cookassist

Vous ne serez jamais à court d'idées avec la fonction Easy Cook qui contient 63 recettes pré-programmées et expliquées pas à pas.

Total Flex

La connexion de plusieurs zones permet une flexibilité totale et s'adapte automatiquement à toutes les dimensions et formes de récipients. Les zones peuvent aussi être utilisées indépendamment.

*Prix de vente indicatifs en euros HT et TTC (TVA 20%), hors montant de l'écoparticipation. Chaque revendeur fixe librement ses prix de revente.

Tables Mythos Masterpiece

L'art de la cuisine avec précision

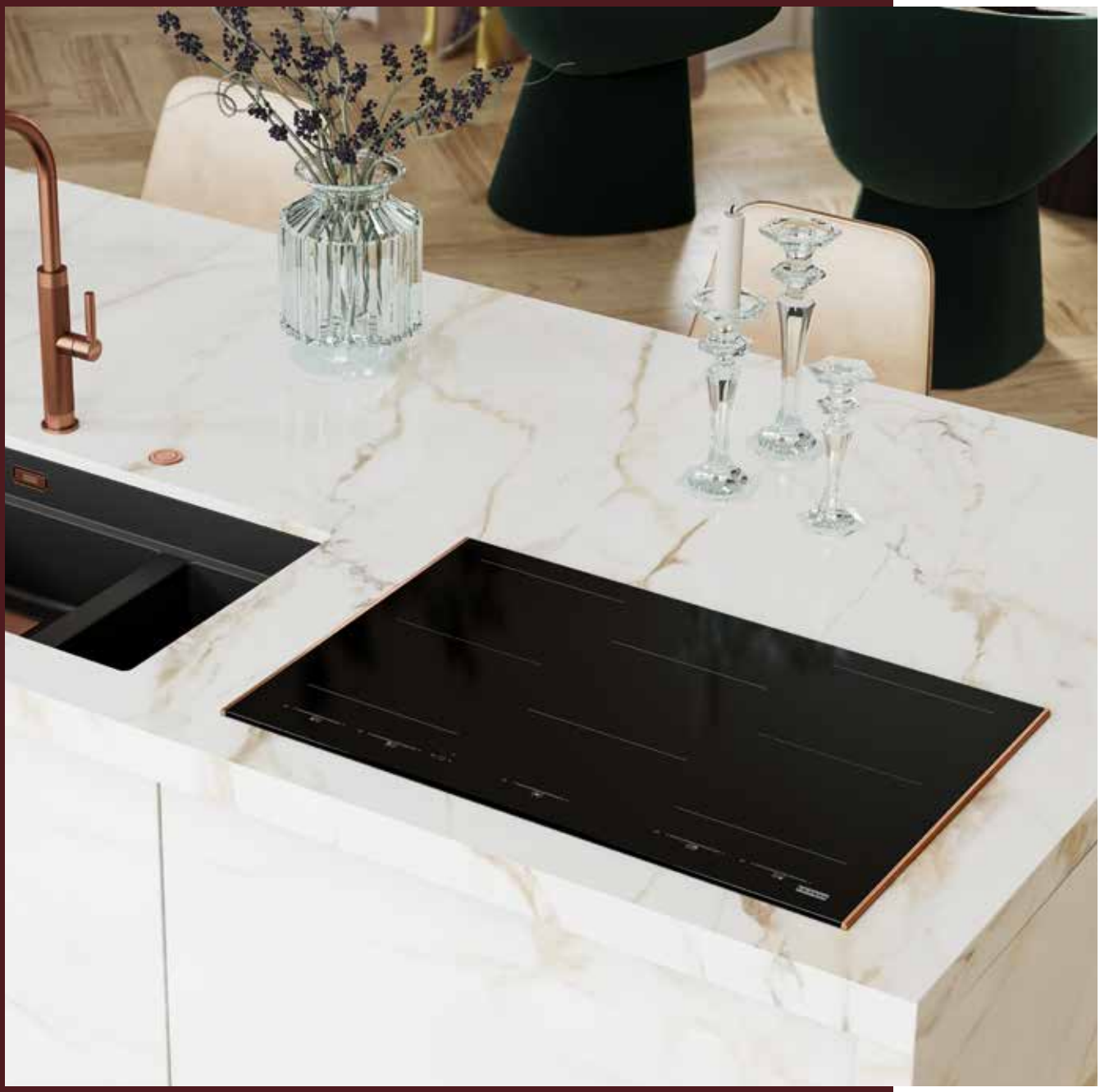

Découvrez une nouvelle ère du design culinaire avec les plaques de cuisson Franke Mythos Masterpiece. Conçues avec soin pour un look épuré et minimaliste, elles sont disponibles en trois couleur, Reflet d'Or, Cuivre et Anthracite, complétant ainsi la collection Mythos Masterpiece.

Une connectivité sans faille

Grâce à la technologie K-Link synchronisez votre table de cuisson avec les hottes Franke, rendant ainsi les opérations en cuisine plus fluides.

Polyvalence et flexibilité

La table de cuisson est dotée de cinq zones de cuisson, chacune avec commandes sensitives dédiées pour une précision optimale. Les deux zones Flexi s'adaptent parfaitement aux casseroles et poêles de toutes tailles.

Limitation de puissance

Votre table peut s'adapter à différents niveaux de puissance selon votre installation électrique.

Confort optimal

Grâce à la fonction Maintien au Chaud, vos plats restent à la bonne température jusqu'au moment de servir. Pour faire fondre délicatement des ingrédients tels que le chocolat ou le beurre, utilisez la fonction Faire fondre. La fonction Booster offre une chaleur rapide et intense, parfaite pour faire bouillir de l'eau rapidement ou saisir rapidement vos aliments. Pour plus de sécurité, la fonction Verrouillage Enfant offre une tranquillité d'esprit et permet un nettoyage sans interruption.

Mythos Masterpiece

Table induction

MYTHOS

NEW

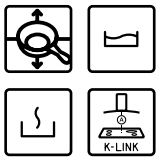

FMY 805 I F KL GD **Noir / Reflet d'or**	108.0735.486 7612986**498110**	1415,83 HT **1699 TTC***
FMY 805 I F KL CP **Noir / Cuivre**	108.0735.485 7612986**498103**	1415,83 HT **1699 TTC***
FMY 805 I F KL AN **Noir / Anthracite**	108.0735.487 7612986**498127**	1415,83 HT **1699 TTC***

Caractéristiques :
2 zones Flex de 395 x 220 mm - boost 3000 W
5 zones de cuisson de 197 x 220 mm
Reconnaissance automatique des casseroles
Commandes sensitives avec slider indépendant avec 10 niveau de puissance dont Boost
Minuteur pour chaque zone
Démarrage automatique
Sécurité enfants, chaleur résiduelle
Fonctions : Faire fondre, maintien au chaud, pause et rappel
Puissance par zone : 2100 W - Booster 3000 W

Spécifications techniques :
Dimensions (H x L x P) : 57 x 770 x 510 mm
Dimensions d'encastrement :
750 x 490 mm
Régulateur de puissance :
2,5 kW - 4 kW - 6 kW - 7,4 kW
Puissance totale : 7,4 kW
Fonction K-Link

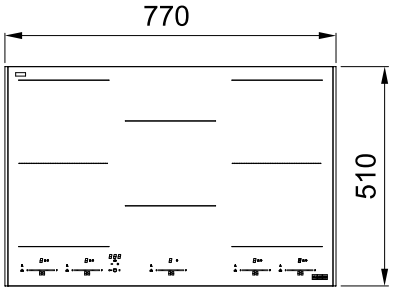

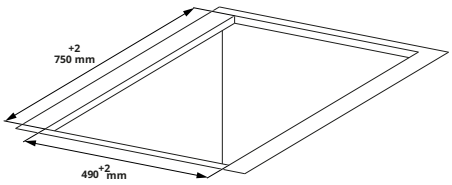

dimensions d'encastrement

*Prix de vente indicatifs en euros HT et TTC (TVA 20%), hors montant de l'écoparticipation. Chaque revendeur fixe librement ses prix de revente.

*Prix de vente indicatifs en euros HT et TTC (TVA 20%), hors montant de l'écoparticipation. Chaque revendeur fixe librement ses prix de revente.

Mythos

Table induction

MYTHOS

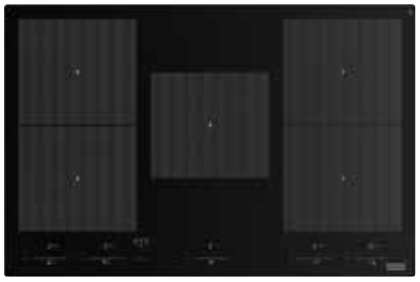

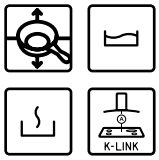

	FMY 805 F KL BK	108.0704.932	1.340,84 HT
	Noir	7612986**347210**	**1609 TTC***

*** Pour activer la fonction K-Link, il est nécessaire d'avoir une hotte compatible** **voir p. 404**

Caractéristiques :
2 zones Flex de 395 x 220 mm - boost 3000 W

5 zones de cuisson de 197 x 220 mm
Reconnaissance automatique des casseroles
Commandes sensitives avec slider indépendant avec 10 niveau de puissance dont Boost
Minuteur pour chaque zone
Démarrage automatique
Sécurité enfants, chaleur résiduelle
Fonctions : Faire fondre, maintien au chaud, pause et rappel
Puissance par zone : 2100 W - Booster 3000 W

Spécifications techniques:
Dimensions (H x L x P) : 57 x 770 x 510 mm
Dimensions d'encastrement : 750 x 490 mm
Régulateur de puissance : 2,5 kW - 4 kW - 6 kW - 7,4 kW Puissance totale : 7,4 kW

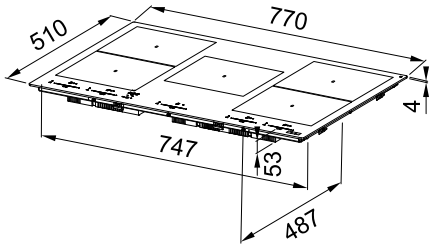

*Prix de vente indicatifs en euros HT et TTC (TVA 20%), hors montant de l'écoparticipation. Chaque revendeur fixe librement ses prix de revente.

MYTHOS

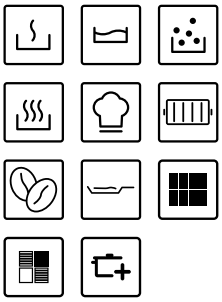

FMY 808 I FP BK	108.0613.588	1340,84 HT
Noir	7612985**820455**	**1609 TTC***

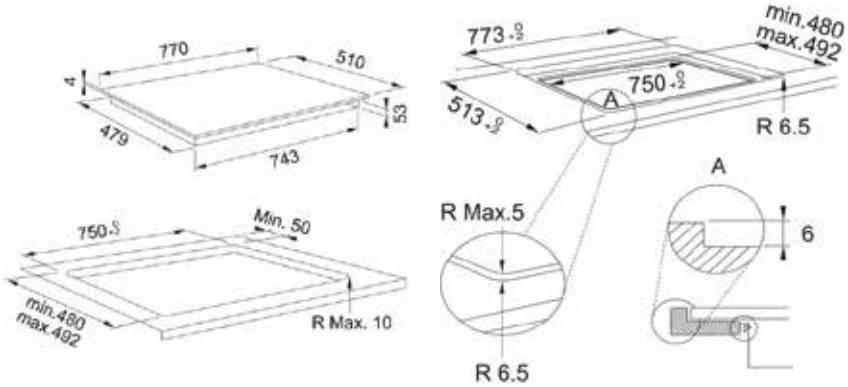

Caractéristiques :
FlexPro : 8 zones de cuisson, pour des plats allant jusqu'à 40 cm
Reconnaissance automatique des casseroles
EasyCook : 63 recettes pré-programmées
ProCook : 4 zones permettant de déplacer les préparation d'une zone à l'autre à des températures différentes
Écran LCD avec slider central
18 niveau de puissance
Booster et minuteur pour chaque zone
Sécurité enfants, chaleur résiduelle
Fonctions automatiques de cuisson :
Faire fondre, porter à ébullition, mijoter, maintien au chaud,
rissoler, griller, Moka, Pro Cook, FlexiPro, EasyCook
Puissance par zone : 1200 W - Booster 1800 W

Spécifications techniques :
Dimensions (H x L x P) : 57 x 770 x 510 mm
Dimensions d'encastrement :
750 x (480 min – 492 max) mm
Régulateur de puissance :
2,5 kW - 4 kW - 6 kW - 7,4 kW
Puissance totale : 7,4 kW

MYTHOS

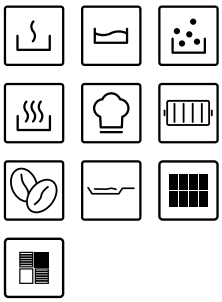

FMY 658 I FP BK	108.0613.587	1174,17 HT
Noir	7612985**820448**	**1409 TTC***

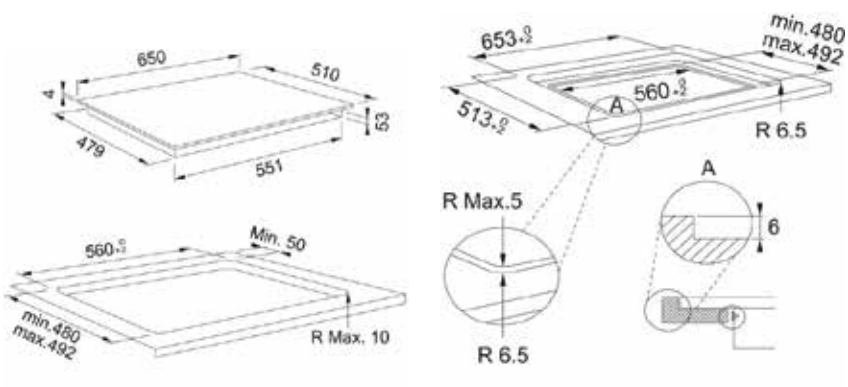

Caractéristiques :
FlexPro : 8 zones de cuisson, pour des plats allant jusqu'à 40 cm
Reconnaissance automatique des casseroles
EasyCook : 63 recettes pré-programmées
ProCook : 4 zones permettant de déplacer les préparation d'une zone à l'autre à des températures différentes
Écran LCD avec slider central
18 niveau de puissance
Booster et minuteur pour chaque zone
Fonctions automatiques
Sécurité enfants, chaleur résiduelle
Fonctions automatiques de cuisson :
Faire fondre, porter à ébullition, mijoter, maintien au chaud, rissoler,
griller, Moka, Pro Cook, FlexiPro, EasyCook
Puissance par zone : 1200 W - Booster 1800 W

Spécifications techniques :
Dimensions (H x L x P) :
57 x 650 x 510 mm
Dimensions d'encastrement :
560 x (480 min – 492 max) mm
Régulateur de puissance :
2,5 kW - 4 kW - 6 kW - 7,4 kW
Puissance totale : 7,4 kW

*Prix de vente indicatifs en euros HT et TTC (TVA 20%), hors montant de l'écoparticipation. Chaque revendeur fixe librement ses prix de revente.

Tables induction Maris et Smart

Élégance et fonctionnalité à l'unisson

*Prix de vente indicatifs en euros HT et TTC (TVA 20%), hors montant de l'écoparticipation. Chaque revendeur fixe librement ses prix de revente.

Une cuisine organisée, efficace et fonctionnelle qui répond aux besoins de toute la famille.
Une conception soucieuse du détail et capable de s'adapter aux différents flux de préparation. Une combinaison de matériaux durables et fiables pour pour rendre chaque pièce unique.
Avec les collections Maris et Smart, Franke interprète les besoins de ceux qui aiment recevoir et partager leur passion pour la cuisine.

Fonctions de cuisson

Chaque opération devient simple grâce aux recettes automatiques qui ajustent le niveau de puissance idéal pour des plats réussis. Vous pouvez choisir entre : bain-marie, ébullition, cuisson douce et maintien au chaud.

Zone Bridge - Gamme Smart

La table est dotée de 4 zones de cuisson dont deux zones jumelables pour simplifier l'utilisation de grandes casseroles en conservant le même temps et la même puissance de cuisson.

Flexi zone - Gamme Maris

En combinant les 2 zones de gauche, vous pouvez obtenir une grande surface de 20*34 cm parfaite pour cuisiner avec une poissonnière ou une cocote ovale.

Fonction Booster

En quelques secondes, la chaleur atteint le niveau maximum.
Une cuisson plus rapide et toujours sous contrôle.

*Prix de vente indicatifs en euros HT et TTC (TVA 20%), hors montant de l'écoparticipation. Chaque revendeur fixe librement ses prix de revente.

Tables induction Maris

MARIS

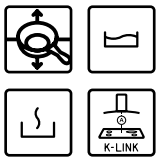

FMA 654 I F KL BK	108.0704.935	715,84 HT
Noir	7612986**347234**	**859 TTC***

*** Pour activer la fonction K-Link, il est nécessaire d'avoir une hotte compatible**
voir p.??

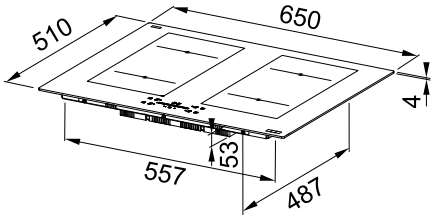

Caractéristiques :
2 zones Flex de 395 x 220 mm - boost 3000 W
4 zones de cuisson de 197 x 220 mm
Reconnaissance automatique des casseroles
Commandes sensitives avec 10 niveaux de puissance dont Boost
Minuteur pour chaque zone
Démarrage automatique
Sécurité enfants, chaleur résiduelle
Fonctions : Faire fondre, maintien au chaud, pause et rappel
Puissance par zone : 2100 W - Booster 3000 W

Spécifications techniques:
Dimensions (H x L x P) :
57 x 650 x 510 mm
Dimensions d'encastrement :
560 x 490 mm
Régulateur de puissance : 2,5 kW - 4 kW - 6 kW - 7,4 kW Puissance totale : 7,4 kW

*Prix de vente indicatifs en euros HT et TTC (TVA 20%), hors montant de l'écoparticipation. Chaque revendeur fixe librement ses prix de revente.

MARIS

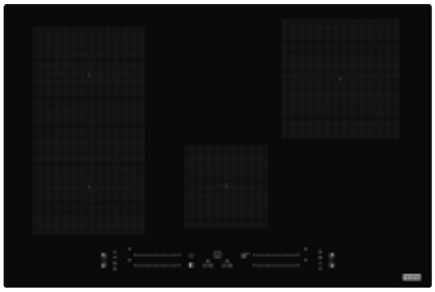

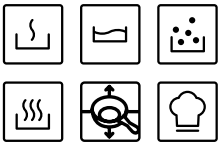

FMA 804 I F BK 108.0606.112 632,50 HT
Noir 7612985**785303** **759 TTC***

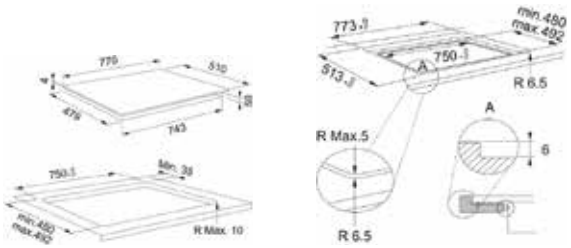

Caractéristiques :
Zone flex de 200 x 340 mm
4 zones de cuisson
Commandes sensitives avec slider indépendant
18 niveaux de puissance
Booster et minuteur pour chaque zone
Fonctions automatiques : 2 par zone
Sécurité enfants, chaleur résiduelle et Cook Assist

Puissance par zone :
2 x 1750 W - B 2200 W
210 mm x 2100 W - B 3000 X
145 mm x 1200 W - B 1600 W

Spécifications techniques :
Dimensions (H x L x P) :
54 x 770 x 510 mm
Dimensions d'encastrement :
750 x (480 min – 492 max) mm
Régulateur de puissance :
2,5 kW - 4 kW - 6 kW - 7,2 kW
Puissance totale : 7,2 KW

MARIS

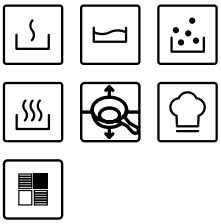

FMA 654 I FP XS 108.0675.410 632,50 HT
Noir 7612986**203462** **759 TTC***

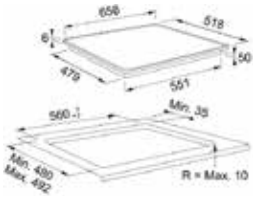

Caractéristiques :
2 zones Flex de 200 x 340 mm boost 2000 W
4 zones de cuisson
Commandes sensitives avec slider indépendant
18 niveaux de puissance
Booster et minuteur pour chaque zone
Fonction PROCOOK : La zone flexible est divisée en trois zones de cuisson.
Fonction automatique : 2 par zone, Cook Assist
Sécurité enfants, chaleur résiduelle

Puissance par zone :
4 x 1750 W - B 2000 W

Spécifications techniques :
Dimensions (H x L x P) :
56x 658 x 518 mm
Dimensions d'encastrement :
560 x (480 min – 492 max) mm
Régulateur de puissance :
2,5 kW - 4 kW - 6 kW - 7,2 kW
Puissance totale : 7,2 KW

MARIS

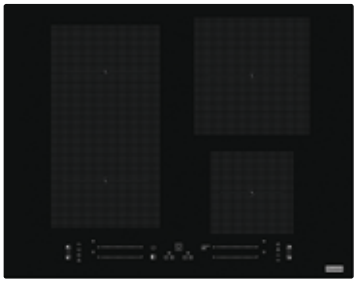

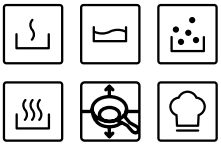

FMA 654 I F BK 108.0606.111 549,17 HT
Noir 7612985**785297** **659 TTC***

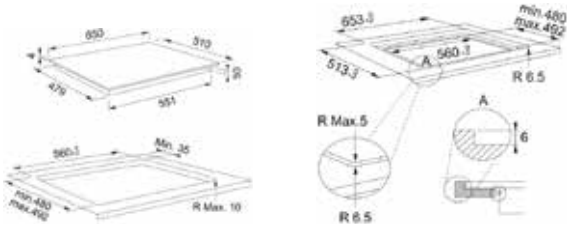

Caractéristiques :
Zone flex de 200 x 340 mm
4 zones de cuisson - boost 3700 W
Commandes sensitives avec slider indépendant
18 niveaux de puissance
Booster et minuteur pour chaque zone
Fonctions automatiques : 2 par zone, Cook Assist
Sécurité enfants, chaleur résiduelle

Puissance par zone :
2 x 1750 W - B 2200 W
210 mm x 2100 W - B 3000 X
145 mm x 1200 W - B 1600 W

Spécifications techniques :
Dimensions (H x L x P) :
54 x 650 x 510 mm
Dimensions d'encastrement :
560 x (480 min – 492 max) mm
Régulateur de puissance :
2,5 kW - 4 kW - 6 kW - 7,2 kW
Puissance totale : 7,2 KW

*Prix de vente indicatifs en euros HT et TTC (TVA 20%), hors montant de l'écoparticipation. Chaque revendeur fixe librement ses prix de revente.

Tables induction Smart

*Prix de vente indicatifs en euros HT et TTC (TVA 20%), hors montant de l'écoparticipation. Chaque revendeur fixe librement ses prix de revente.

SMART

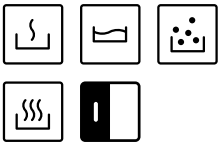

FSM 804 I B BK 108.0606.110 590,84 HT
Noir 7612985**785303** **709 TTC***

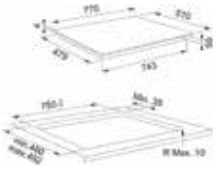

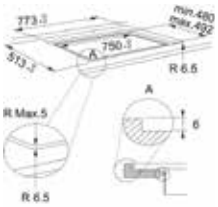

Caractéristiques :
Zone bridge de 180 x 380 mm
4 zones de cuisson
Commandes sensitives individuelles
9 niveaux de puissance
Booster et minuteur pour chaque zone
Fonctions automatiques : 2 par zone
Sécurité enfants, chaleur résiduelle

Puissance par zone :
2 x 180 mm - 1800 W - B 2100 W
210 mm - 2100 W - B 3000 W
145 mm - 1200 W - B 1600 W

Spécifications techniques :
Dimensions (H x L x P) :
54 x 770 x 510 mm
Dimensions d'encastrement :
750 x (480 min – 492 max) mm
Régulateur de puissance :
2,5 kW - 4 kW - 6 kW - 7,2 kW
Puissance totale : 7,2 KW

SMART

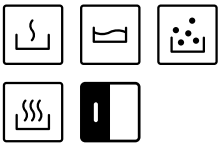

FSM 654 I B BK 108.0606.108 507,50 HT
Noir 7612985**785297** **609 TTC***

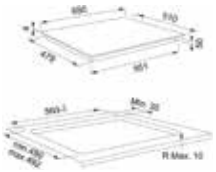

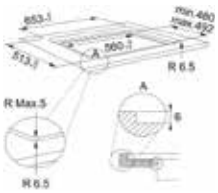

Caractéristiques :
Zone bridge de 180 x 380 mm
4 zones de cuisson
Commandes sensitives individuelles
9 niveaux de puissance
Booster et minuteur pour chaque zone
Fonctions automatiques : 2 par zone
Sécurité enfants, chaleur résiduelle

Puissance par zone :
2 x 180 mm - 1800 W - B 2100 W
210 mm - 2100 W - B 3000 W
145 mm - 1200 W - B 1600 W

Spécifications techniques :
Dimensions (H x L x P) :
54 x 650 x 510 mm
Dimensions d'encastrement :
560 x (480 min – 492 max) mm
Régulateur de puissance :
2,5 kW - 4 kW - 6 kW - 7,2 kW
Puissance totale : 7,2 KW

SMART

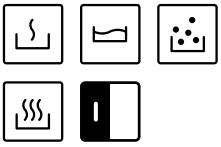

FSM 653 I D BK 108.0606.109 507,50 HT
Noir 7612985**785273** **609 TTC***

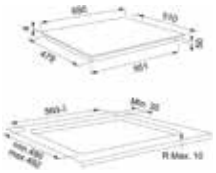

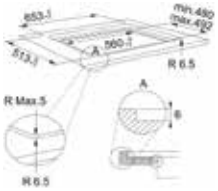

Caractéristiques :
Zone bridge de 180 x 380 mm
3 zones de cuisson
Commandes sensitives individuelles
9 niveaux de puissance
Booster et minuteur pour chaque zone
Cook Assist pour accéder aux fonctions spéciales :
Faire fondre, mijoter, bouillir
Sécurité enfants, chaleur résiduelle

Puissance par zone :
2 x 180 mm - 1800 W - B 2100 W
290 mm - 2100 W - B 3600 W

Spécifications techniques :
Dimensions (H x L x P) :
54 x 650 x 510 mm
Dimensions d'encastrement :
560 x (480 min – 492 max) mm
Régulateur de puissance :
2,5 kW - 4 kW - 6 kW - 7,2 kW
Puissance totale : 7,2 KW

*Prix de vente indicatifs en euros HT et TTC (TVA 20%), hors montant de l'écoparticipation. Chaque revendeur fixe librement ses prix de revente.

Technologie K-LINK

Se connecter au confort d'un seul geste

*Prix de vente indicatifs en euros HT et TTC (TVA 20%), hors montant de l'écoparticipation. Chaque revendeur fixe librement ses prix de revente.

Le temps passé en cuisine est plus agréable lorsque tous les éléments fonctionnent en harmonie. C'est la raison pour laquelle Franke a développé la technologie K-LINK pour créer une connexion intelligente entre la table de cuisson et la hotte, assurant ainsi une cuisine sans odeur.

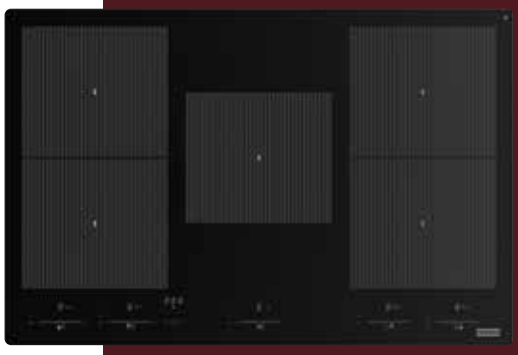

Compliments au chef

D'un simple geste, la table de cuisson et la hotte sont connectées l'une à l'autre. La puissance d'aspiration de la hotte s'adapte automatiquement au niveau de cuisson sélectionné. L'élimination des fumées et des odeurs est ainsi plus efficace.

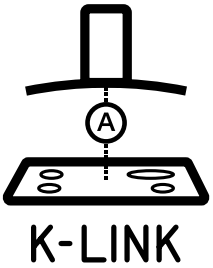

Une bouffée d'air frais

La technologie K-LINK Franke permet de connecter très facilement les tables de cuisson et les hottes Mythos et Maris équipées de cette technologie pour une plus grande efficacité et une meilleure expérience en cuisine. Elle permet également d'économiser de l'énergie et de réduire le bruit excessif qui pourrait résulter d'un réglage trop élevé de l'aspiration. Et lorsque la table de cuisson est éteinte, la hotte continue de fonctionner pendant un court instant pour éliminer les vapeurs résiduelles. Un confort maximal d'un simple geste.

*Prix de vente indicatifs en euros HT et TTC (TVA 20%), hors montant de l'écoparticipation. Chaque revendeur fixe librement ses prix de revente.

Table induction Mythos K-Link

MYTHOS

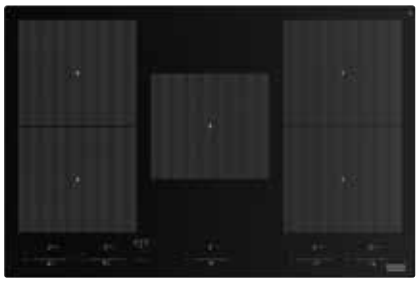

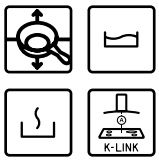

FMY 805 F KL BK	108.0704.932	1.340,84 HT
Noir	7612986**347210**	**1609 TTC***

*** Pour activer la fonction K-Link, il est nécessaire d'avoir une hotte compatible** **voir p. 404**

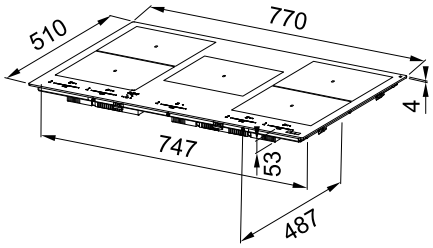

Caractéristiques :
2 zones Flex de 395 x 220 mm - boost 3000 W

5 zones de cuisson de 197 x 220 mm
Reconnaissance automatique des casseroles
Commandes sensitives avec slider indépendant avec 10 niveaux de puissance dont Boost
Minuteur pour chaque zone
Démarrage automatique
Sécurité enfants, chaleur résiduelle
Fonctions : Faire fondre, maintien au chaud, pause et rappel
Puissance par zone : 2100 W - Booster 3000 W

Spécifications techniques:
Dimensions (H x L x P) : 57 x 770 x 510 mm
Dimensions d'encastrement : 750 x 490 mm
Régulateur de puissance : 2,5 kW - 4 kW - 6 kW - 7,4 kW Puissance totale : 7,4 kW

*Prix de vente indicatifs en euros HT et TTC (TVA 20%), hors montant de l'écoparticipation. Chaque revendeur fixe librement ses prix de revente.

MYTHOS

NEW

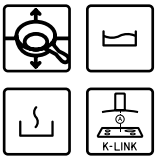

FMY 805 I P KL GD **Noir / Reflet d'or**	108.0735.486 7612986**498110**	1415,83 HT **1699 TTC***
FMY 805 I P KL CP **Noir / Cuivre**	108.0735.485 7612986**498103**	1415,83 HT **1699 TTC***
FMY 805 I P KL AN **Noir / Anthracite**	108.0735.487 7612986**498127**	1415,83 HT **1699 TTC***

Caractéristiques :
2 zones Flex de 395 x 220 mm - boost 3000 W
5 zones de cuisson de 197 x 220 mm
Reconnaissance automatique des casseroles
Commandes sensitives avec slider indépendant avec 10 niveaux de puissance dont Boost
Minuteur pour chaque zone
Démarrage automatique
Sécurité enfants, chaleur résiduelle
Fonctions : Faire fondre, maintien au chaud, pause et rappel
Puissance par zone : 2100 W - Booster 3000 W

Spécifications techniques :
Dimensions (H x L x P) : 57 x 770 x 510 mm
Dimensions d'encastrement :
750 x 490 mm
Régulateur de puissance :
2,5 kW - 4 kW - 6 kW - 7,4 kW
Puissance totale : 7,4 kW
Fonction K-Link

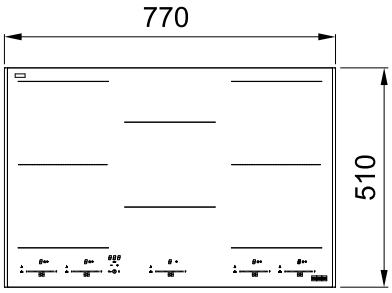

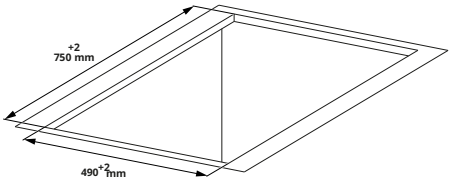

dimensions d'encastrement

*Prix de vente indicatifs en euros HT et TTC (TVA 20%), hors montant de l'écoparticipation. Chaque revendeur fixe librement ses prix de revente.

Table induction
Maris K-Link

*Prix de vente indicatifs en euros HT et TTC (TVA 20%), hors montant de l'écoparticipation. Chaque revendeur fixe librement ses prix de revente.

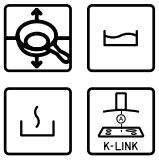

	FMA 654 I F KL BK	108.0704.935	715,84 HT
	Noir	7612986**347234**	**859 TTC***

*** Pour activer la fonction K-Link, il est nécessaire d'avoir une hotte compatible**
voir p.??

Caractéristiques :
2 zones Flex de 395 x 220 mm - boost 3000 W
4 zones de cuisson de 197 x 220 mm
Reconnaissance automatique des casseroles
Commandes sensitives avec 10 niveaux de puissance dont Boost
Minuteur pour chaque zone
Démarrage automatique
Sécurité enfants, chaleur résiduelle
Fonctions : Faire fondre, maintien au chaud, pause et rappel
Puissance par zone : 2100 W - Booster 3000 W

Spécifications techniques:
Dimensions (H x L x P) :
57 x 650 x 510 mm
Dimensions d'encastrement :
560 x 490 mm
Régulateur de puissance : 2,5 kW - 4 kW - 6 kW - 7,4 kW Puissance totale : 7,4 kW

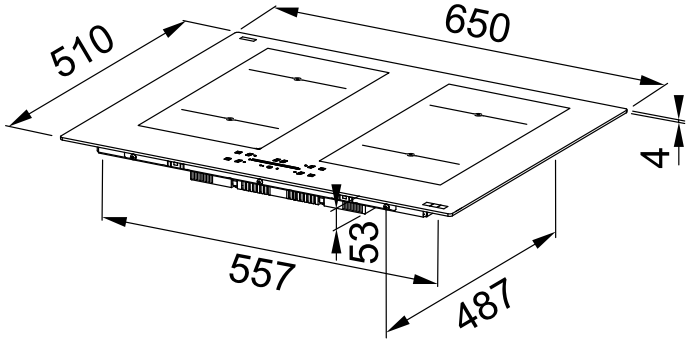

Hottes compatibles K-LINK

*Prix de vente indicatifs en euros HT et TTC (TVA 20%), hors montant de l'écoparticipation. Chaque revendeur fixe librement ses prix de revente.

MYTHOS

NEW

FMYS BKGD F80 KL	345.0726.998	2082,50 HT	
Noir mat / Reflet d'or	7612986**463231**	**2499 TTC***	
FMYS BKAN F80 KL	345.0726.996	2082,50 HT	
Noir mat / Anthracite	7612986**463231**	**2499 TTC***	

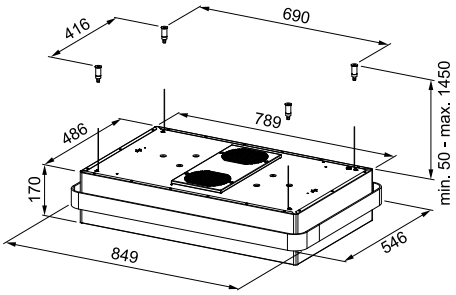

Largeur : **850 mm**
Contrôle : **commandes sensitives rétroéclairées LED blanc**

Hotte avec 2 moteurs et une capacité d'aspiration jusqu'à 600 m³/h
3 vitesses + intensive
Niveau sonore mini : 47 dB(A) / max 69 dB(A)
Arrêt programmé de 30 min
Option 24 h
Alarmes saturation des filtres
Eclairage panneau LED
Variateur de luminosité et température de l'éclairage de chaud à froid (de 2700 K à 5000 K)
Fonction K-Link
Filtres charbon longue vie inclus
Télécommande incluse

MYTHOS

NEW

FMYW BK M/GD 80 KL	335.0729.962	999,17 HT	
Noir mat / Reflet d'or	7612986**477504**	**1199 TTC***	
FMYW BK M/AN 80 KL	335.0729.963	999,17 HT	
Noir mat / Anthracite	7612986**477504**	**1199 TTC***	

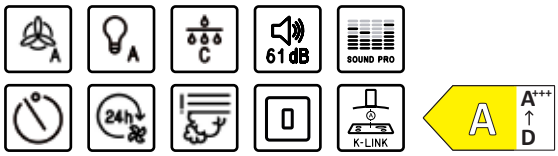

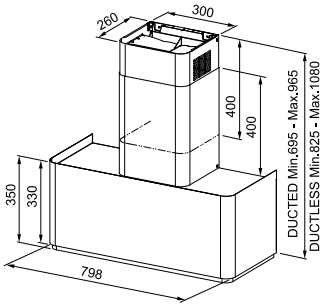

Cheminée en option hotte livrée avec grille recyclage

Largeur : **800 mm**
Contrôle : **commandes sensitives rétro-éclairées LED blanc**

PERFORMANCES	min	moy	max	int
Débit d'aspiration (m³/h)	**250**	**420**	**600**	**750**
Puissance moteur (watts)	**150**	**200**	**210**	**250**
Pression disponible (Pa)	**500**	**580**	**600**	**620**
Niveau sonore vitesse (dB)	**44**	**53**	**61**	**67**

3 vitesses + intensive
Fonction 24 h
Arrêt programmé de 30 min
Alarmes saturation des filtres
Eclairage barre LED 4 W
Variateur de luminosité et température de l'éclairage de chaud à froid (de 2700 K à 5000 K)
Filtres charbon inclus
Fonction K-Link
Télécommande en option
Evacuation arrière possible

Distance d'installation table/hotte : 45 cm
∅ sortie d'air 150 mm

MYTHOS

Livrée sans cheminée

FMY PRO 907FM BK/BK MATT KL *	330.0705.065	1174,17 HT	
Noir / Profils noir mat	7612986**348781**	**1409 TTC***	

*Modèle connectable à une table induction avec option K Link. (voir p. 283)

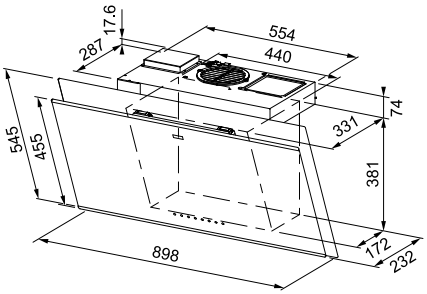

Largeur : **900 mm**
Contrôle : **commandes sensitives LED blanc**

PERFORMANCES	min	moy	max	int
Débit d'aspiration (m³/h)	**230**	**340**	**450**	**880**
Puissance moteur (watts)	**8**	**15**	**30**	**170**
Pression disponible (Pa)	**450**	**480**	**500**	**630**
Niveau sonore vitesse (dB)	**41**	**19**	**56**	**71**

3 vitesses + 2 intensives
Fonction 24 h
Arrêt programmé de 15 min
Alarme saturation filtre
Eclairage barre LED
Variateur de luminosité et température de l'éclairage réglable de chaud à froid (de 2700 K à 5000 K)
Filtres charbon inclus

Distance d'installation table/hotte : 45 cm
∅ sortie d'air 150 mm

*Prix de vente indicatifs en euros HT et TTC (TVA 20%), hors montant de l'écoparticipation. Chaque revendeur fixe librement ses prix de revente.

MARIS

Livrée sans cheminée

Maris FMA 2.0 Pro 807 BK KL *
Verre noir mat

330.0705.069 — 1090,83 HT
7612986**349429** — **1309 TTC***

*Modèle connectable à une table induction avec option K Link. (voir p. 283)

Largeur : **900 mm**
Contrôle : **commandes sensitives LED blanc**

PERFORMANCES	min	moy	max	int
Débit d'aspiration (m^3/h)	**270**	**350**	**450**	**790**
Puissance moteur (watts)	**160**	**200**	**240**	**270**
Pression disponible (Pa)	**450**	**520**	**560**	**600**
Niveau sonore vitesse (dB)	**46**	**50**	**56**	**68**

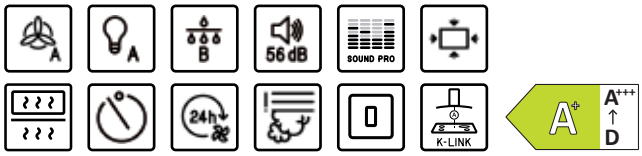

3 vitesses + 1 intensive
Fonction 24 h (FMA 2.0 Pro)
Arrêt programmé de 30 min (FMA 2.0 Pro)
Alarme saturation filtre
Eclairage LED 2 x 1 W / 4000 W
Variateur de luminosité
Filtres charbon inclus
Cheminées en option
112.0683.832 / **240917** noire
Extension de cheminée
112.0683.833 / **240924** noire
Cheminées voir page 361

Distance d'installation table/hotte : 45 cm
∅ sortie d'air 150 mm

FMA 2.0 Pro 907 BK
et FMA 2.0 Pro 807 BK KL

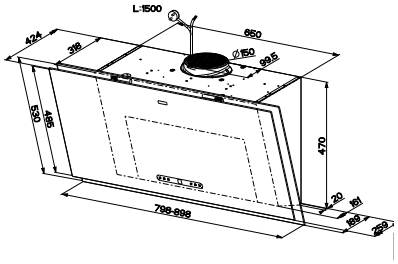

FMA Pro 907 BK/BK Matt

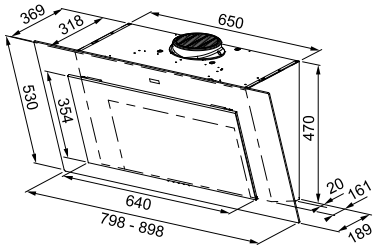

MARIS

FMAS BK EXTRA MATT F80
Noir mat

345.0698.564 — 1049,17 HT
7612986**321463** — **1259 TTC***

Largeur : **800 mm**
Contrôle : **commandes électroniques**

PERFORMANCES	min	moy	max	int
Débit d'aspiration (m^3/h)	**290**	**420**	**580**	**740**
Puissance moteur (watts)	**150**	**200**	**240**	**250**
Pression disponible (Pa)	**460**	**550**	**570**	**580**
Niveau sonore vitesse (dB)	**57**	**60**	**64**	**68**

3 vitesses + intensive
Eclairage LED avec variateur de luminosité
Alarmes filtres
Filtres charbon inclus
Télécommande incluse
Vendue en version recyclage

Distance d'installation table/hotte : 65 cm
∅ sortie d'air 150 mm

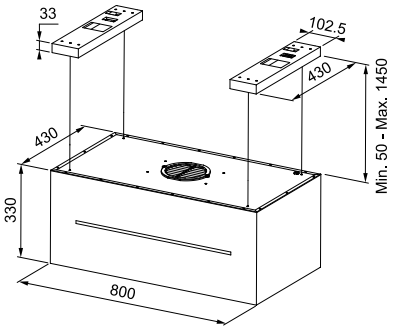

*Prix de vente indicatifs en euros HT et TTC (TVA 20%), hors montant de l'écoparticipation. Chaque revendeur fixe librement ses prix de revente.

MYTHOS

FMY DRIP-FREE 90 KL 305.0705.340 1090,83 HT
Inox 7612986**349979** **1309 TTC***

*Modèle connectable à une table induction avec option K Link. (voir p. 283)

Largeur : **900 mm**
Contrôle :
commandes électroniques

PERFORMANCES	min	moy	max	int
Débit d'aspiration (m^3/h)	**280**	**410**	**580**	**710**
Puissance moteur (watts)	**150**	**200**	**240**	**250**
Pression disponible (Pa)	**450**	**510**	**550**	**560**
Niveau sonore vitesse (dB)	**49**	**58**	**65**	**69**

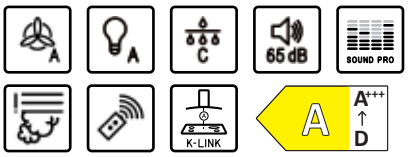

Distance d'installation table/hotte : 41 cm (élec) / 53 cm (gaz)
∅ sortie d'air 150 mm

3 vitesses + 1 intensive
Commandes sensitives sur la visière
Eclairage barre LED
Télécommande en option
Alarmes saturation des filtres
Résistance chauffante sur la visière et système anti-condensation.
Compatible avec des meubles hauts de profondeur 32 à 36 cm (hors façade)
Filtres charbon en option

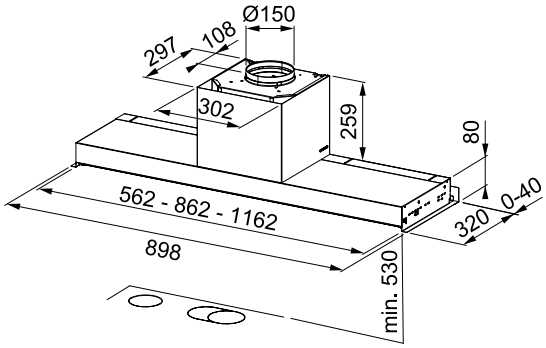

MARIS

> 90 < FST DRIP-FREE 90 X/2 KL* 305.0705.073 840,84 HT
Inox 7612986**349467** **1009 TTC***

*Modèle connectable à une table induction avec option K Link. (voir p. 283)

Largeur :
600 mm / 900 mm / 1200 mm
Contrôle :
Commandes sensitives sur la visière

PERFORMANCES	min	moy	max	int
Débit d'aspiration (m^3/h)	**280**	**410**	**580**	**710**
Puissance moteur (watts)	**150**	**200**	**240**	**250**
Pression disponible (Pa)	**450**	**510**	**550**	**560**
Niveau sonore vitesse (dB)	**49**	**58**	**65**	**69**

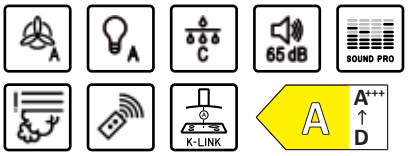

Distance d'installation table/hotte : 41 cm (élec) / 53 cm (gaz)
∅ sortie d'air 150 mm

3 vitesses + intensive
Eclairage 2 x 1 W
Télécommande en option
Alarmes saturation des filtres
Système anti-condensation
Compatible avec des meubles hauts de profondeur 32 à 36 cm (hors façade)
Filtres charbon en option

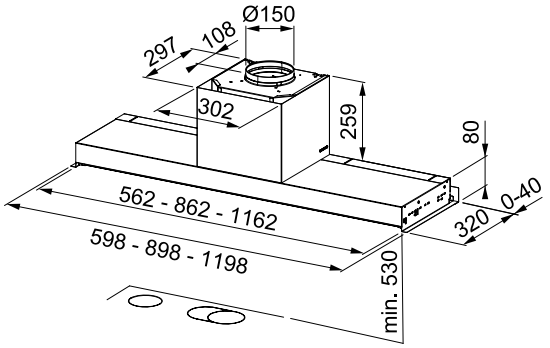

*Prix de vente indicatifs en euros HT et TTC (TVA 20%), hors montant de l'écoparticipation. Chaque revendeur fixe librement ses prix de revente.

Fours et accessoires

Mythos

Mythos FMY 427

Mythos Noir FMY 430

Four micro-ondes Mythos FMY 45 432

Machine à café Mythos FMY 45 CM 434

Cave à vin Mythos FMY 24 436

Maris

Maris FMA 97 440

Micro-ondes noir 38 cm FMW 250 444

Smart

Micro-ondes Smart 38 cm FSM 25 445

Tour d'horizon

	Fours vapeur	Fours Pyrolyse
MYTHOS	FMY 99 HS XS p. 428 FMY 99 HS BK p. 431	FMY 99 P XS p. 429 FMY 98 P XS p. 429 FMY 99 P BK p. 431 FMY 98 P BK p. 431
MARIS		FMA 97 P XS p. 441
SMART		

FMY 45 MW
p. 433

FMY 45 MW BK
p. 433

FMA 45 MW XS
p. 443

FMW 250 CR2 G BK
p. 444

FSM 25 MW XS
p. 445

Fours

Le compagnon indispensable de votre cuisine

Lors de réunions de famille ou d'un simple dîner entre amis, nous passons beaucoup de temps en cuisine, à discuter, à rire et à cuisiner ensemble. Franke vous facilite la préparation des repas grâce à des fours élégants reconnus pour leurs performances élevées.

Les avantages des fours Franke

Plus d'espace, plus de flexibilité

Jusqu'à 73 l pour les fours Mythos et 71 l pour la gamme Maris, les fours Franke disposent d'une grande cavité pour cuisiner. La couleur grise de la cavité crée un effet d'optique rendant l'intérieur du four plus lumineux et facilitant ainsi le contrôle de cuisson.

Fermeture douce

Une nouvelle génération de charnières pour une fermeture en douceur de la porte du four évitant ainsi toute fermeture brutale.

Rails télescopiques

Sortez vos préparations en toute sécurité, sans risque de basculement.

Fonction multicooking

Une cuisson sur 4 niveaux sans mélange d'odeurs ni de saveurs.
Grâce à la distribution de chaleur homogène, vous pouvez préparer un repas complet en un tour de main.

Les différents systèmes de nettoyage

Nettoyage émail lisse

- Les gradins latéraux s'enlèvent facilement permettant un nettoyage de la cavité simplifié qui devient totalement lisse.
- Permet de positionner les rails télescopiques sur 5 niveaux différents.

Nettoyage pyrolyse

2 programmes :

- 2 heures à 470°C pour enlever la saleté la plus incrustée.
- 1 heure et 15 minutes à 470°C pour éliminer les salissures du quotidien.

Nettoyage hydrolyse*

- Cycle de 35 minutes à 90°C.
- Nettoyage écologique pour une consommation d'énergie moindre.
- Effet bain de vapeur pour un nettoyage sans produit ménager.

Pressez pour nettoyer**

Facilité de nettoyage des vitres. Dîtes adieu aux taches incrustées sur la vitre de votre four.
Pour sortir les vitres, appuyez simplement sur les côtés, jusqu'à entendre le clic.
Il est préférable de nettoyer les vitres avant de lancer une pyrolyse.

*Uniquement sur la gamme Mythos **Disponible pour la gamme Maris

Interfaces utilisateurs

À chacun son style !

Mythos

Interface tactile

Écran couleurs TFT

Bouton de sélection

Retour

Écran LCD

Touche de confirmation

Bouton de réglage

Maris

Allumer/éteindre l'éclairage de la cavité

Réglage de la cuisson

Sélection des modes de cuisson

Ajustement du temps

Écran LED tactile

Sélection de la température

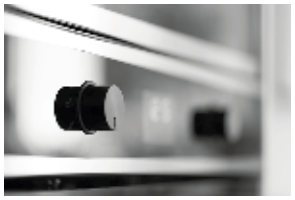

Manettes push- pull
Pour un alignement parfait et une facilité de nettoyage du bandeau.

Les fonctions automatiques de cuisson des fours

Pour des plats réussis !

Convection naturelle
Fonction idéale pour cuire tout type de plat sur un seul niveau. Il est recommandé d'utiliser le deuxième niveau.

Cuisson ventilée
Indiquée pour la cuisson des tartes avec garniture liquide et des pizzas. Cuisson idéale sur 2 niveaux.

Chaleur pulsée éco
Pour cuire sur un seul gradin. Cette fonction active par intermittence le ventilateur à basse vitesse pour éviter le dessèchement des aliments. La lumière reste éteinte pendant la cuisson.

Chaleur pulsée
Pour cuire sur un ou plusieurs gradins sans préchauffage préalable des aliments nécessitant la même température de cuisson sans transfert d'odeurs.

Gril
Pour cuire des brochettes, saucisses. Idéal également pour gratiner les légumes.

Turbo gril
Pour griller les grandes pièces de viande.

Maxi cooking
Pour la cuisson de pièces de viande de grandes dimensions (supérieures à 2,5 kg).

Décongélation
Pour accélérer la décongélation des aliments.

Préchauffage
Pour préchauffer le four rapidement.

Pour des desserts délicieux !

Dessert Auto*
Cette fonction sélectionne automatiquement la meilleure température et le meilleur mode de cuisson pour tout type de gâteaux (biscuits, gâteaux levés, tartes, etc).

Pain Auto*
Cette fonction sélectionne automatiquement la meilleure méthode de cuisson et la température idéale et pour toutes sortes de pain.

Pain
Pour cuire tout type de pain. Il est préférable d'utiliser le niveau 2.

Levage de pâte
Pour faire lever la pâte. Ce réglage empêchera la surface de la pâte de sécher et vous fera gagner du temps par rapport au levage à l'air ambiant.

*Disponible pour la gamme Maris

Les fonctions automatiques de cuisson des fours micro-ondes

Pour un résultat de cuisson parfait !

Micro-ondes
Pour cuire ou réchauffer rapidement vos aliments.

Gril
Pour dorer, rôtir ou gratiner vos plats.

Chaleur pulsée combinée
Les avantages d'un four multifonction dans un micro-ondes.

Préchauffage
Préchauffer rapidement le four avant de cuisiner.

Gril combiné
Pour cuire et dorer rapidement vos plats en combinant le micro-ondes et le gril.

Turbo gril combiné
Pour cuire et dorer rapidement, en combinant l'action du micro-ondes, du gril et du four.

Décongélation automatique
Décongeler rapidement différents types d'aliments en fonction de leur type et de leur poids.

Réchauffage automatique
Pour réchauffer les aliments/plats préparés à la fois congelés ou à température ambiante.

Chaleur pulsée
Pour cuire rapidement vos plats en obtenant les mêmes résultats qu'avec un four.

Chaleur pulsée automatique
Pour une cuisson rapide avec des résultats de cuisson optimaux. Utilisez des plats adaptés à la cuisson au four.

Fermeture douce
Une nouvelle génération de charnières pour une fermeture en douceur de la porte du four évitant ainsi toute fermeture brutale.

Cuisson vapeur
Pour des plats sains et savoureux. Les viandes, poissons et légumes conserveront toutes leurs qualités nutritionnelles tout en réduisant l'apport de matières grasses.

Quand la cuisine devient un art

Avec le chef pâtissier Mythos

Fours vapeur Mythos

L'art de la précision

Comment rendre un plat croustillant à l'extérieur et riche en saveurs à l'intérieur ? Les fonctions de cuisson à la vapeur du four Mythos deviendront le secret le mieux gardé de votre cuisine. Épatez vos amis avec des plats uniques et irrésistibles !

Cuisson Vapeur

Pour des plats sains et savoureux en 3 étapes :
Les viandes, poissons et légumes conserveront toutes leurs qualités nutritionnelles tout en réduisant l'apport de matières grasses.

Étape 1

Remplir le réservoir d'eau.
Sa capacité de 1,5 l est idéale pour avoir l'esprit tranquille pendant la cuisson et ne pas avoir à ajouter de l'eau.

Étape 2

Sélectionner la fonction cuisson vapeur. La vapeur est diffusée continuellement pendant toute la cuisson.

Étape 3

Les capteurs contrôlent la quantité de vapeur assurant une cuisine parfaite.

CookAssist*

Des recettes de chef expliquées pas à pas.

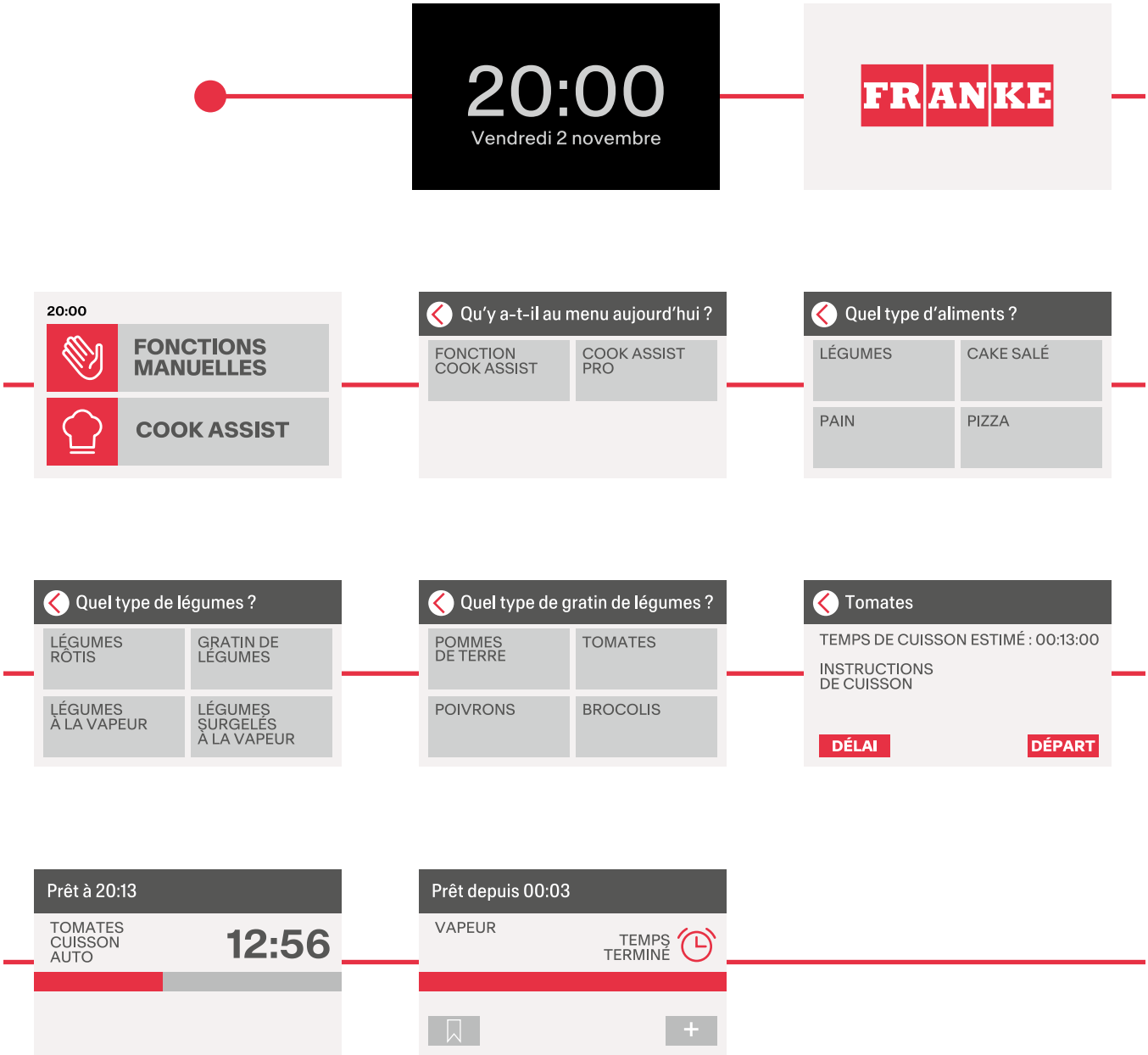

*pour la gamme Mythos FMY 99

Mythos

reddot winner 2021

MYTHOS

COMBINÉ VAPEUR

FMY 99 HS XS	116.0613.706	1.590,84 HT
Inox noir	7612985**834797**	**1909 TTC***

Four 60 cm
Nettoyage vapeur
Four multifonctions avec cuisson vapeur (réservoir 1,5 l)
Écran tactile TFT couleur
Cavité **73 L**
13 positions de cuisson dont 2 programmes vapeur
CookAssist : 10 catégories d'aliments pour 39 recettes automatiques
Programme MultiCook : cuisson sur 4 niveaux
Mode Sabbat : Fonction Favoris pour enregistrer vos recettes préférées

Porte froide
Fermeture douce
Accessoires inclus : 1 rail télescopique, 2 grilles, 1 lèchefrite, 1 plaque de cuisson, 1 panier vapeur

Dimensions d'encastrement (H x L x P) : 600 x 560 x 550 mm

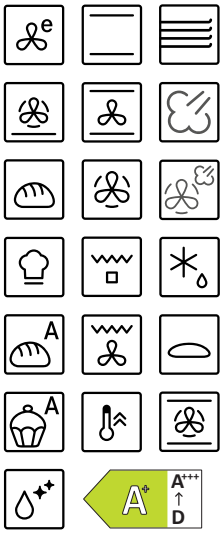

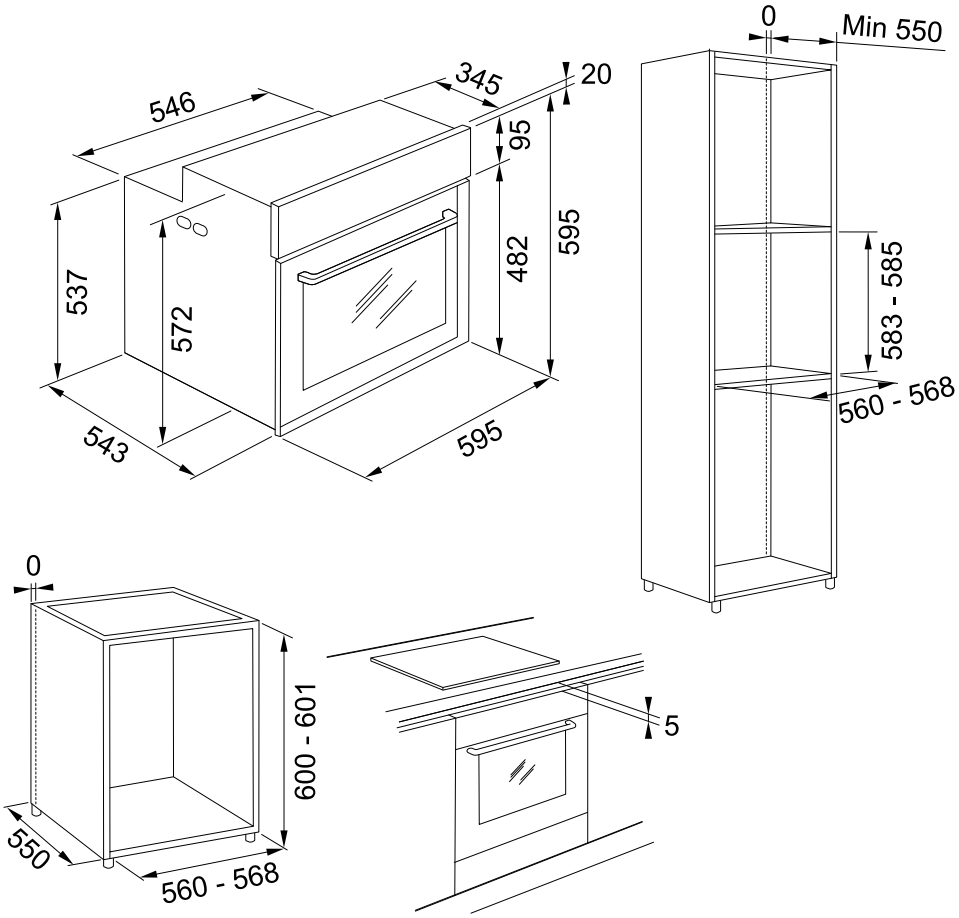

Schémas d'encastrement fours MYTHOS

*Prix de vente indicatifs en euros HT et TTC (TVA 20%), hors montant de l'écoparticipation. Chaque revendeur fixe librement ses prix de revente.

MYTHOS

PYRO

Four 60 cm
Pyrolyse
Écran tactile TFT couleur
Cavité **73 L**
11 positions de cuisson
CookAssist : 8 catégories d'aliments pour 39 recettes automatiques
Programme Multicook : cuisson sur 4 niveaux
Mode Sabbat : Fonction Favoris pour enregistrer vos recettes préférées.

Porte froide
Fermeture douce
Accessoires inclus : 1 rail télescopique, 2 grilles, 1 lèchefrite, 1 plaque de cuisson

Dimensions d'encastrement (H x L x P) : 600 x 560 x 550 mm

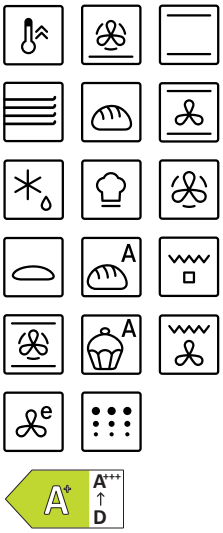

FMY 99 P XS	116.0613.708	924,17 HT
Inox noir	7612985**834810**	**1109 TTC***

*** schémas d'encastrement page 428**

MYTHOS

PYRO

Four 60 cm
Pyrolyse
Electronique LCD blanc, manettes push-pull
Cavité **73 L**
8 positions de cuisson
9 recettes Cook Assist dont viandes, volailles, pain, levée et cuisson lente
Porte froide
Fermeture douce
Accessoires inclus : 1 rail télescopique, 2 grilles, 1 lèchefrite, 1 plaque de cuisson

Dimensions d'encastrement (H x L x P) : 600 x 560 x 550 mm

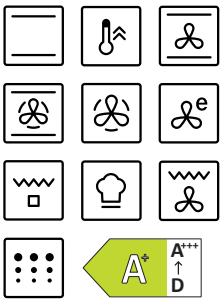

FMY 98 P XS	116.0606.101	840,84 HT
Inox noir	7612985**785099**	**1009 TTC***

*** schémas d'encastrement page 428**

*Prix de vente indicatifs en euros HT et TTC (TVA 20%), hors montant de l'écoparticipation. Chaque revendeur fixe librement ses prix de revente.

Mythos

Noir

reddot winner 2021

MYTHOS

COMBINÉ VAPEUR

Four 60 cm
Nettoyage vapeur
Four multifonctions avec cuisson vapeur (réservoir 1,5 l)
Écran tactile TFT couleur
Cavité **73 L**
13 positions de cuisson dont 2 programmes vapeur
CookAssist : 10 catégories d'aliments pour 39 recettes automatiques
Programme MultiCook : cuisson sur 4 niveaux
Mode Sabbat : Fonction Favoris pour enregistrer vos recettes préférées

Porte froide
Fermeture douce
Accessoires inclus : 1 rail télescopique, 2 grilles, 1 lèchefrite, 1 plaque de cuisson, 1 panier vapeur

Dimensions d'encastrement (H x L x P) : 600 x 560 x 550 mm

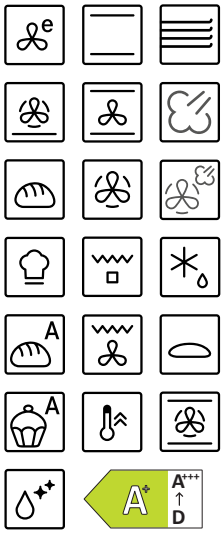

FMY 99 HS BK	116.0613.707	1.590,84 HT
Noir mat	7612985**834803**	**1909 TTC***

*** schémas d'encastrement page 428**

MYTHOS

PYRO

Four 60 cm
Pyrolyse
Écran tactile TFT couleur
Cavité **73 L**
11 positions de cuisson
CookAssist : 8 catégories d'aliments pour 39 recettes automatiques
Programme Multicook : cuisson sur 4 niveaux
Mode Sabbat : Fonction Favoris pour enregistrer vos recettes préférées.

Porte froide
Fermeture douce
Accessoires inclus : 1 rail télescopique, 2 grilles, 1 lèchefrite, 1 plaque de cuisson

Dimensions d'encastrement (H x L x P) : 600 x 560 x 550 mm

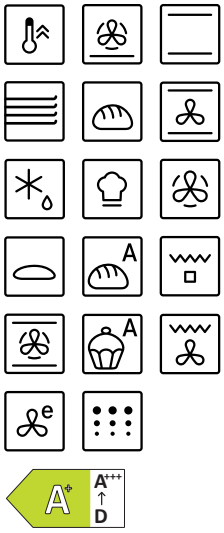

FMY 99 P BK	116.0613.709	924,17 HT
Noir mat	7612985**834827**	**1109 TTC***

*** schémas d'encastrement page 428**

MYTHOS

PYRO

Four 60 cm
Pyrolyse
Electronique LCD blanc, manettes push-pull
Cavité **73 L**
8 positions de cuisson
9 recettes **Cook Assist** dont viandes, volailles, pain, levée et cuisson lente
Porte froide
Fermeture douce
Accessoires inclus : 1 rail télescopique, 2 grilles, 1 lèchefrite, 1 plaque de cuisson
Dimensions d'encastrement (H x L x P) : 600 x 560 x 550 mm

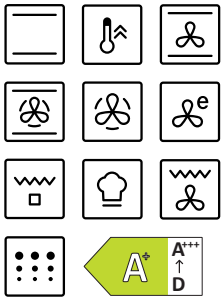

FMY 98 P BK	116.0606.102	840,84 HT
Noir	7612985**785204**	**1009 TTC***

*** schémas d'encastrement page 428**

*Prix de vente indicatifs en euros HT et TTC (TVA 20%), hors montant de l'écoparticipation. Chaque revendeur fixe librement ses prix de revente.

Four micro-ondes Mythos 45

MYTHOS

FMY 45 MW XS	131.0606.105	965,84 HT
Inox/ noir	7612985**785235**	**1159 TTC***
FMY 45 MW BK	131.0632.660	965,84 HT
Noir	7612985**930550**	**1159 TTC***

Combiné micro-ondes 45 cm
Écran LCD blanc blanc, manettes push-pull
Capacité **40 L**
Nombre de fonctions : 8
CookAssist : 5 fonctions dont vapeur Auto
Puissance (W) 900
Puissance Gril (W) 1600
Cavité inox
Fermeture douce
Sécurité enfants
Accessoires inclus : Plateau tournant en verre 36 cm, 1 grille métallique, 1 panier vapeur, 1 plaque de cuisson, 1 couvercle plastique
Dimensions d'encastrement (H x L x P) : 450 x 560 x 550

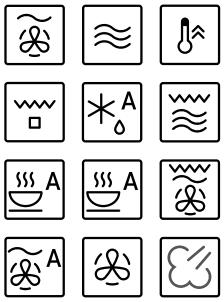

MYTHOS

FMY 14 DRW XS	131.0611.212	674,17 HT
Inox/ noir	7612985**813570**	**809 TTC***
FMY 14 DRW BK	131.0640.710	674,17 HT
Noir	7612985**969697**	**809 TTC***

Tiroir chauffant ouverture push-pull
Température de 40 à 75°C
Témoin lumineux d'utilisation en face avant
Tension : 220-240 V
Capacité : **16 L**
Utilisations : Préchauffer les casseroles, préchauffer les tasses, garder les aliments au chaud, décongeler, faire lever la pâte (entre 28/30°C)
Dimensions (H x L x P) : 133 x 560 x 550

Micro-ondes Mythos

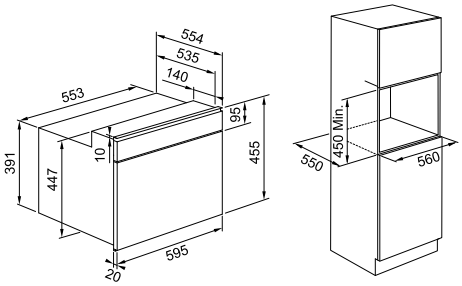

Tiroir chauffant Mythos

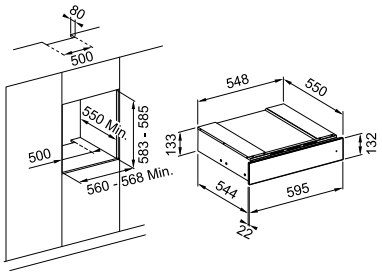

*Prix de vente indicatifs en euros HT et TTC (TVA 20%), hors montant de l'écoparticipation. Chaque revendeur fixe librement ses prix de revente.

Machine à café Mythos 45

MYTHOS

FMY 45 CM XS	131.0627.473	2007,50 HT
Inox/ noir	7612985**906999**	**2409 TTC***
FMY 45 CM BK	131.0682.091	2007,50 HT
Noir	7612986**232868**	**2409 TTC***

Fonctionnement automatique
Commandes sensitives
Réglage finesse mouture, quantité d'eau, quantité de café, température, dureté d'eau.
Alarme de remplissage
5 tailles de tasses (expresso, petite tasse, tasse moyenne, grande tasse, mug)
Fonctions Cappucino et Macchiato avec mousseur à lait
Production de vapeur (buse à eau chaude)
Préparation simultanée de 2 tasses
Réservoir d'eau de 1,8 L
Capacité de café en grain : 200 g
Pression pompe : 15 bars
Tiroir à marc de café
Machine à café montée sur rails téléscopiques
Dimensions d'encastrement (H x L x P) : 450 x 560 x 500

Accessoire
Kit de détartrage pour machine à café - 3 sachets
112.0639.719 - 7612985**964241**
22 TT*C - 18,33 HT

MYTHOS

Tiroir composé des accessoires pour machine à café :
3 supports pour café, 3 supports pour thé, infusuer, cuillère, accessoires pour café au lait, espaces pour sachets de thé et sucre
Dimensions d'encastrement (H x L x P) : 133 x 560 x 550

FMY 14 CMD XS	131.0691.007	840,84 HT
Inox/ noir	7612986**278033**	**1009 TTC***
FMY 14 CMD BK	131.0694.163	840,84 HT
Noir	7612986**300796**	**1009 TTC***

Machine à café Mythos 45

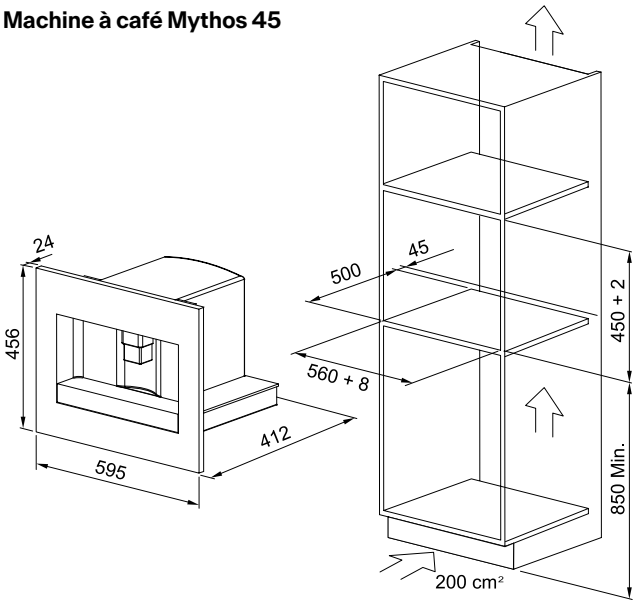

Tiroir accessoires pour machine à café Mythos 45

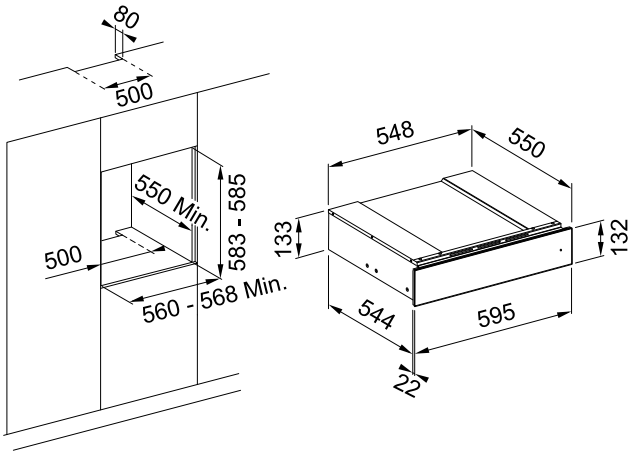

*Prix de vente indicatifs en euros HT et TTC (TVA 20%), hors montant de l'écoparticipation. Chaque revendeur fixe librement ses prix de revente.

Cave à vin

Mythos 45

MYTHOS

Cave à vin de conservation : niche 45 cm
Commandes sensitives - Blanc
Capacité : 24 bouteilles
Température réglable de +4°c à +18°c
3 clayettes bois
Porte Anti-UV
Ouverture push-pull
Éclairage intérieur LED

Spécifications techniques :
Niveau sonore: 39 dB
Consommation électrique (kWh/a) : 149
Classe climatique : ST
Volume net (L) : 66
Dimensions (haut. x larg. x prof. en mm) :
450 x 560 x 560

FMY 24 WCR XS	131.0717.411	1924,17 HT
Inox/ noir	7612986**414448**	**2309 TTC***
FMY 24 WCR BK	131.0717.412	1.924,17 HT
Noir	7612986**414455**	**2309 TTC***

MYTHOS

Tiroir composé des accessoires pour le vin : bouchon à champagne, aérateur de vin, verseur à vin, anneau d'égouttage à vin, tire-bouchon à ailette, tire-bouchon à lame, tire-bouchon sommelier, ouvre bouteille à champagne, coupe capsule.

FMY 14 WCRD XS	131.0691.006	840,83 HT
Inox/ noir	7612986**278026**	**1009 TTC***
FMY 14 WCRD BK	131.0694.161	840,83 HT
Noir	7612986**300772**	**1009 TTC***

Cave à vin Mythos 45

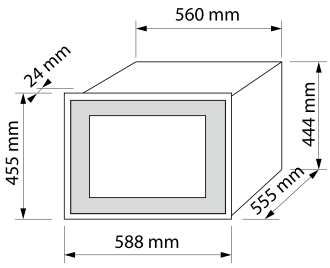

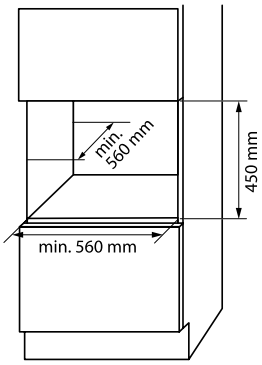

Tiroir accessoires cave à vin Mythos 45

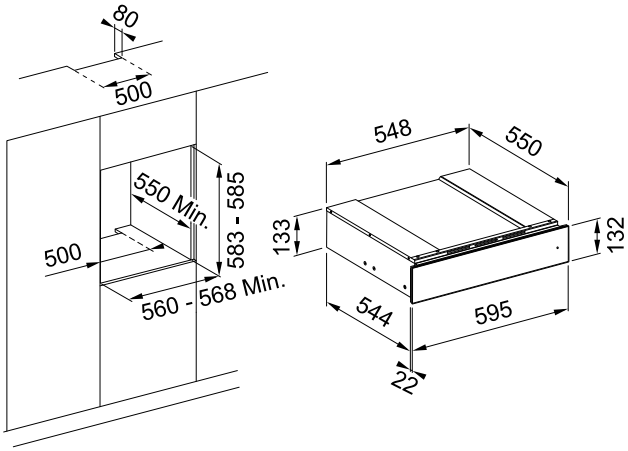

*Prix de vente indicatifs en euros HT et TTC (TVA 20%), hors montant de l'écoparticipation. Chaque revendeur fixe librement ses prix de revente.

Cuisinez à votre image

Exprimez votre personnalité en toute liberté

Four Maris

La solution pour tous

Avec Maris et Smart, Franke a créé des solutions fonctionnelles adaptées à tous les besoins. De nombreuses idées nouvelles rendent la cuisine plus facile que jamais. Pour que vous puissiez vous amuser et profiter des meilleurs moments avec vos amis et vos proches.

Fonction Multicooking

Cuisinez sur plusieurs niveaux et en toute liberté avec les fours encastrables Franke. Grâce à la fonction Multicooking, vous pouvez cuire jusqu'à trois plats en même temps pour un gain de temps et d'énergie.

Design et polyvalence

Le contour en acier combiné à la sophistication du verre est la marque de fabrique des fours Maris.

Press To Clean

Un système pratique pour démonter les vitres intérieures de la porte du four pour un nettoyage rapide et sans effort.

Maris

MARIS

PYRO

Four 60 cm
Pyrolyse
Électronique LED blanc,
manettes push-pull
Cavité **71 L**
10 positions de cuisson
Cuisson auto 2 recettes : pain et desserts
Porte froide
Fermeture douce

Accessoires inclus :
1 rail télescopique, 2 grilles,
1 lèchefrite, 1 plaque de cuisson
Dimensions d'encastrement (H x L x P) :
600 x 560 x 560 mm

FMA 97 P XS	116.0606.100	715,84 HT
Inox/ noir	7612985**85082**	**859 TTC***

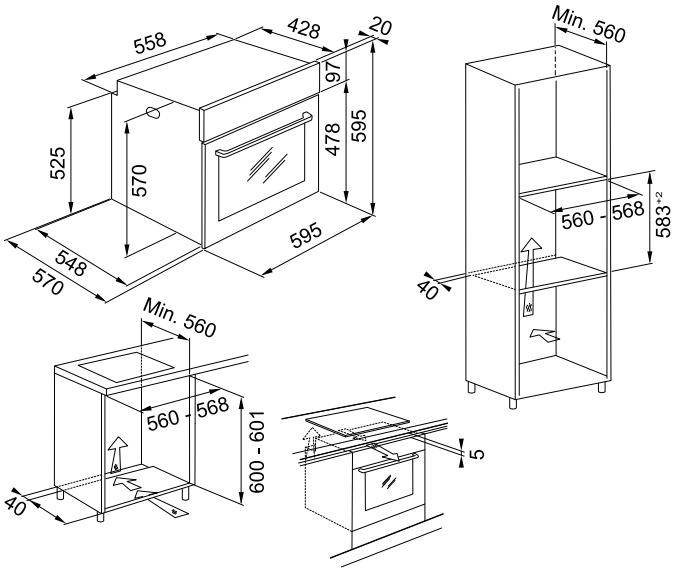

Fours et accessoires

*Prix de vente indicatifs en euros HT et TTC (TVA 20%), hors montant de l'écoparticipation. Chaque revendeur fixe librement ses prix de revente.

Micro-ondes Maris 45

FMA 45 MW XS	131.0606.104	882,50 HT
Inox/ noir	7612985**785228**	**1059 TTC***

Combiné micro-ondes 45 cm
Écran LED blanc, manettes push-pull
Capacité 40 L
Nombre de fonctions : 10
20 recettes automatiques dont 3 modes auto
Puissance (W) 900
Puissance Gril (W) 1600
Cavité inox
Fermeture douce
Sécurité enfants

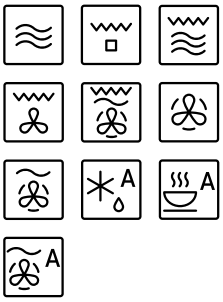

Accessoires inclus :
Plateau tournant en verre 36 cm,
1 grille métallique, 1 plaque de cuisson,
1 couvercle plastique
Dimensions (H x L x P) :
450 x 560 x 550 mm

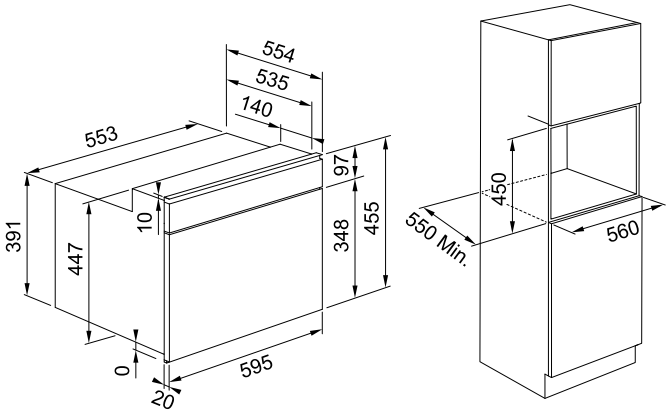

*Prix de vente indicatifs en euros HT et TTC (TVA 20%), hors montant de l'écoparticipation. Chaque revendeur fixe librement ses prix de revente.

Micro-ondes noir 38

MARIS

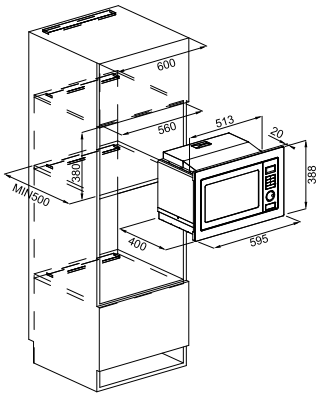

Caractéristiques :
Combiné micro-ondes 38 cm
Electronique LED blanc avec touches
Capacité 25 L
Nombre de fonctions : 9
8 programmes automatiques
Fonction décongélation en fonction du poids ou du temps
Minuterie
Puissance (W) 900
Puissance Gril (W) 1000
Cavité inox
Sécurité enfant

Accessoires inclus :
Plateau tournant en verre 31,5 cm, 1 grille métallique
Dimensions (H x L x P) :
380 x 560 x 500 mm

FMW 250 CR2 G BK	131.0391.304	507,50 HT
Noir	7612981**685522**	**609 TTC***

*Prix de vente indicatifs en euros HT et TTC (TVA 20%), hors montant de l'écoparticipation. Chaque revendeur fixe librement ses prix de revente.

Micro-ondes Smart 38

SMART

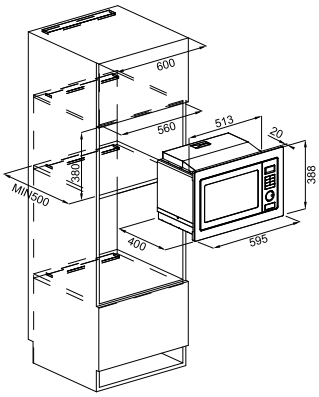

Caractéristiques :
Combiné micro-ondes 38 cm
Electronique LED blanc avec touches
Capacité 25 L
Nombre de fonctions : 9
8 programmes automatiques
dont pizza, viande, poissons.
Fonction décongélation en fonction
du poids ou du temps
Minuterie
Puissance (W) 900
Puissance Gril (W) 1000
Cavité inox

Accessoires inclus :
Plateau tournant en verre
31,5 cm, 1 grille métallique
Dimensions (H x L x P) :
380 x 560 x 500 mm

FSM 25 MW XS	131.0627.471	507,50 HT
Inox/noir	7612985**785082**	**609 TTC***

*Prix de vente indicatifs en euros HT et TTC (TVA 20%), hors montant de l'écoparticipation. Chaque revendeur fixe librement ses prix de revente.

Lave-vaisselle

Lave-vaisselle 449

FRANKE

Un lave-vaisselle qui s'adapte à vos besoins

Programme silence
Ce programme garantit des performances de lavage optimales avec de très faibles émissions de bruit. Adéquat lorsque l'appareil fonctionne la nuit.

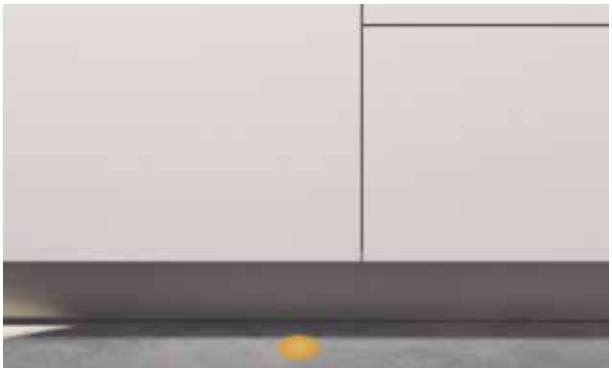

Voyant lumineux
Pratique, le voyant lumineux s'affiche pendant le cycle de lavage. Puis celui-ci clignote indiquant la fin du cycle.

Ouverture de porte (système DOS)
À la fin du cycle, la porte du lave-vaisselle s'ouvre automatiquement afin d'optimiser le séchage tout en réduisant votre consommation d'énergie.

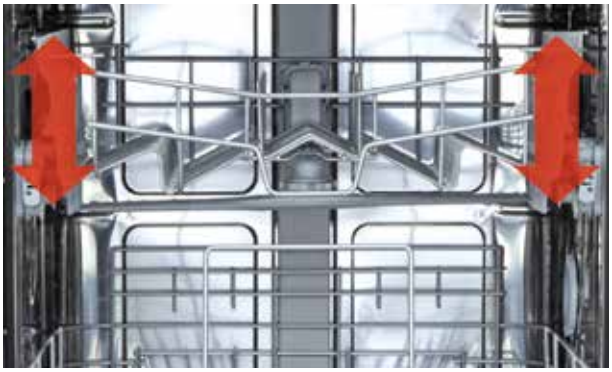

Panier supérieur
Ajustable en hauteur pour plus de flexibilité
Utile pour laver des verres à pied ou de très grands plats.

*Prix de vente indicatifs en euros HT et TTC (TVA 20%), hors montant de l'écoparticipation. Chaque revendeur fixe librement ses prix de revente.

Caractéristiques :
Encastrable 60 cm
tout intégrable
14 couverts
8 programmes dont silence, Auto, rapide 30 min, verres
Niveau sonore : **43 dB(A**)
Départ différé 12 h et indication du temps restant
Tiroir à couverts
Technologie Door Opening System
Programme MultiZone : sélection d'un seul panier pour économiser de l'eau, de l'électricité et du détergent.
Sécurité Aquastop
Indicateur visuel au sol
Consommation d'énergie en kWh / 100 cycles de lavage (en programme Eco) : 83 kWh
Consommation d'eau en litres / cycle de lavage (programme Eco) : 9,5 L

FDW 614 D7P DOS D	117.0611.673	924,17 HT
	7612985**814140**	**1109 TTC***

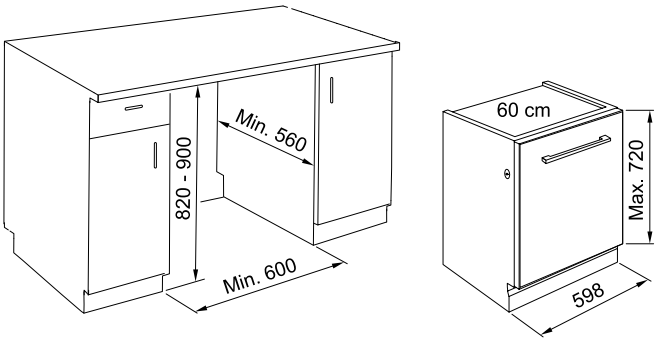

*Prix de vente indicatifs en euros HT et TTC (TVA 20%), hors montant de l'écoparticipation. Chaque revendeur fixe librement ses prix de revente.

Réfrigé-rateurs

Réfrigérateurs 453

Des technologies pour une meilleure conservation des aliments

Technologie Total No Frost

La technologie No Frost est un système de circulation d'air qui évite la formation de glace dans le compartiment congélateur.
Grâce à cette solution, il n'est pas nécessaire de dégivrer périodiquement le congélateur.
Elle permet également une circulation d'air à tous les niveaux du réfrigérateur pour une meilleure conservation des aliments.
Plus jamais de givre dans votre réfrigérateur, ni dans votre congélateur.

Cold zone et Fresh zone

Deux compartiments conçus pour assurer une conservation optimale et plus durable des aliments.
Le compartiment Cold Zone est idéal pour la viande fraîche et le poisson et le compartiment Fresh Zone pour les fruits et légumes car elle est conservée entre 0 et 2 degrés, le développement des bactéries est donc très limité.
Ils vous aideront ainsi à mieux gérer vos dépenses.

Plus d'espace pour plus de flexibilité !

La hauteur de 193 cm permet une plus large couverture de niche permettant de gagner 15 %* de capacité supplémentaire .

* comparé à un réfrigérateur standard de 177 cm de hauteur.

MYTHOS

NEW

Caractéristiques :
Combiné intégrable
Total No Frost
Niveau sonore : **34 dBA**
Volume net total (L) : 280
Volume net réfrigérateur (L) : 212
Volume net congélateur (L) : 68
Compartiment Freshzone : pour conserver la fraîcheur des fruits et légumes
Compartiment cold zone
Porte bouteilles
3 clayettes verre / 4 balconnets
3 tiroirs de congélation
Capacité de congélation 7 Kg/24 h
Alarme porte ouverte
Fonction congélation rapide
Thermostat électronique
Dimensions (haut. x larg. x prof. en mm) :
1935 x 540 x 545
Classe : SN-T

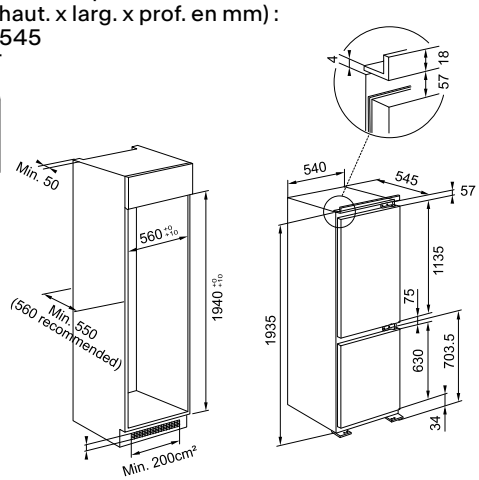

FCB 360 TNF NE D	118.0722.594	1415,83 HT
	7612986**442328**	**1699 TTC***

MARIS

Caractéristiques :
Combiné intégrable
Total No Frost
Niveau sonore : 34 dBA
Volume net total (L) : 250
Volume net réfrigérateur (L) : 182
Volume net congélateur (L) : 68
Compartiment Freshzone : pour conserver la fraîcheur des fruits et légumes
Compartiment cold zone
Porte bouteilles
3 clayettes verre / 4 balconnets
3 tiroirs de congélation
Capacité de congélation 7 Kg/24 h
Alarme porte ouverte
Fonction congélation rapide
Thermostat électronique
Dimensions (haut. x larg. x prof. en mm) :
1770 x 540 x 545
Classe : SN-T

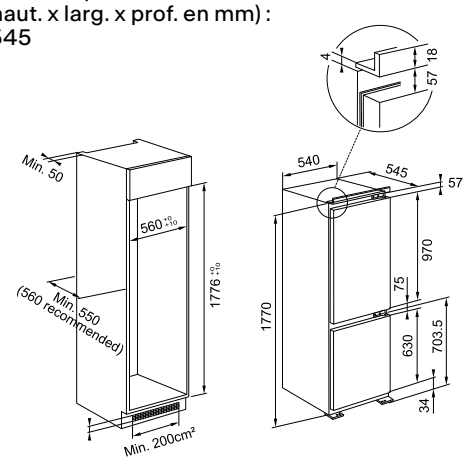

FCB 320 TNF NE E	118.0696.811	1.257,50 HT
	7612986**312867**	**1509 TTC***

*Prix de vente indicatifs en euros HT et TTC (TVA 20%), hors montant de l'écoparticipation. Chaque revendeur fixe librement ses prix de revente.

Sur-mesure

Plan de travail inox 456
Choix de finitions 458
Entretien 459

Plan de travail inox

Le savoir-faire Franke

La Haute-couture de l'inox

Franke vous offre des plans de travail inox personnalisés, alliant savoir-faire, élégance et robustesse. Depuis les années 1960, l'inox incarne qualité et durabilité pour une cuisine unique.

Une offre et un service sur-mesure

Franke est à votre écoute pour s'adapter à vos besoins les plus spécifiques et réaliser des plans de travail en Inox dans les meilleures conditions.

Un accompagnement sur-mesure

Nos plans de travail peuvent atteindre des dimensions importantes, jusqu'à 5000 x 1800 mm. Sur simple demande, nous réalisons des devis adaptés à vos souhaits.

Contactez-nous pour votre projet en envoyant un mail à : ffc-technique@franke.com

Une gamme qui couvre toutes les possibilités

Disponibles en FineSteel ou PureSteel, nous vous proposons des plans en Inox de 20, 30 ou 40 mm d'épaisseur pour l'inox FineSteel et de 4 ou 8 mm selon les finitions pour l'inox PureSteel. Et ce, avec un large choix de finitions pour toutes les envies.

L'inox massif : PureSteel

PureSteel est un plan de travail en Inox massif qui peut atteindre 8 mm d'épaisseur.

1. Parfaite intégration

Les plans PureSteel sont fabriqués selon la personnalisation demandée. Nos cuves BOX et MYTHOS sont parfaitement compatibles avec nos plans de travail en inox (pour tout autre modèle, n'hésitez pas à nous contacter). La cuve est soudée en usine pour se fondre parfaitement au plan. Selon le besoin, nous réalisons aussi la découpe pour la plaque de cuisson.

2. Franke est reconnu pour sa **maîtrise de l'Inox** et propose des plans de travail en Inox massif de 4 ou 8 mm d'une robustesse et d'une longévité inégalées. Disponibles en 5 finitions différentes, les plans PureSteel vous permettent de laisser libre court à votre créativité.

3. Finition Pearl exclusive

Véritable prouesse technologique, cet Inox est hydrofuge et anti-salissure. Ce revêtement résiste jusqu'à 300°C. Vous serez séduits aussi par son aspect chaleureux et distingué.

4. Qualité professionnelle

Dans les plus grandes cuisines de Chef, depuis des décennies, l'Inox est incontournable parce qu'il est hygiénique et durable. De plus en plus répandu dans les cuisines domestiques, il crée une atmosphère à la fois noble et moderne.

5. Le souci du détail

Plusieurs options sont possibles pour les finitions des bordures afin de parfaire le look du plan de travail :

Chants coupés

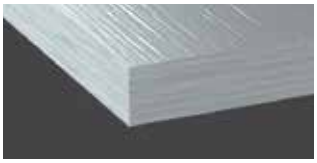

Chants polis brillants

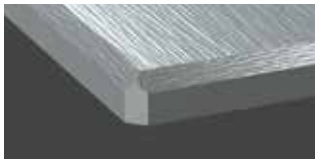

Chants avec bords biseautés à 45°

La feuille d'Inox : FineSteel

FineSteel est un plan de travail composé d'une feuille d'inox de 1,2 mm plaquée sur du bois.

1. Haute Qualité

Les feuilles d'Inox sont faites à partir du matériau le plus qualitatif. Résistant à la corrosion, il a une surface non poreuse extrêmement hygiénique. Et pour le bien de l'environnement, il est aussi 100% recyclable.

2. Création adaptée

Chaque plan de travail FineSteel est fait sur-mesure pour répondre précisément aux besoins du client. Les feuilles d'acier sont plaquées sur des sous-structures en bois MDF pour obtenir une épaisseur d'environ 20, 30 ou 40 mm.

3. Deux finitions possibles

Le choix du type de surface est un élément de design important. Les plans de travail FineSteel sont proposés en finition Whirl ou Band pour un rendu gris mat ou plus brillant.

4. Conception raffinée

Les bords sont des éléments importants pour obtenir un rendu et une intégration parfaite dans la cuisine. Nous proposons donc toutes sortes de finitions (profil rejet d'eau, raccord de plan, remontée arrière ou latérale...) pour offrir un style inimitable.

Plan de travail inox

Un large choix de finitions

Finition Black Pearl
Donnez de la couleur au plan de travail de votre cuisine. Avec son revêtement exclusif et hydrofuge facile et rapide à nettoyer, la finition Black Pearl résiste aux traces de doigts et aux taches d'eau, pour faire ressortir la beauté de votre cuisine.

Longueur max. : 3950 mm
Largeur max. : 1400 mm
Type de matériau : PureSteel
Epaisseur : 8 mm

Finition Crystal
L'inox est affiné avec un procédé très particulier pour obtenir une surface à la fois ultra-brillante et résistante aux rayures. Il est aussi très facile à nettoyer.

Longueur max. : 3950 mm
Largeur max. : 1400 mm
Type de matériau : PureSteel
Epaisseur : 4 / 8 mm

Finition Pearl
Sa surface chatoyante joue délicatement avec la lumière. Un traitement exclusif incolore est appliqué à cet inox pour rendre sa surface déperlante. Le résultat est exceptionnel : l'inox est anti-trace et résiste à la saleté. Il suffit d'un simple chiffon en microfibre et d'un nettoyant au vinaigre pour lui rendre son éclat.

Longueur max. : 3950 mm
Largeur max. : 1400 mm
Type de matériau : PureSteel
Epaisseur : 4 / 8 mm

Finition Whirl
Le brossage régulier en forme de tourbillon donne de la densité et du relief à cet inox légèrement mat. Il est aussi facile à nettoyer et résistant aux rayures. C'est une belle alternative aux surfaces brillantes classiques.

Longueur max. : 5000 mm
Largeur max. : 1800 mm
Type de matériau : PureSteel / FineSteel
Epaisseur : 4 mm 1,2 mm

Finition Band
Cette finition traditionnelle est disponible sur les deux types d'inox et dans deux épaisseurs. L'inox subtilement satiné revêt un aspect brillant et soyeux. Finement poli en lignes droites et régulières, l'inox est légèrement réfléchissant.

Longueur max. : 5000 mm
Largeur max. : 1300 mm
Type de matériau : PureSteel / FineSteel
Epaisseur : 4 mm 1,2 mm

NEW

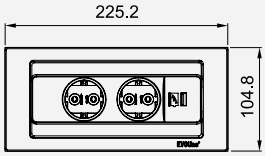

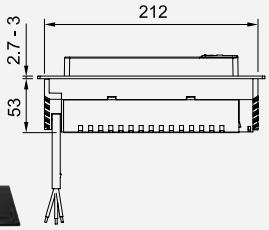

Prises électriques Evoline BackFlip Inox
249,17 HT / **299 TTC***

112.0727.943
7612986**468533**

Prises électriques Evoline BackFlip Noir Mat
332,50 HT / **399 TTC***

112.0727.944
7612986**468540**

Comprend 2 prises CEE7/5 (E) et 1 x USB-C. 230 V. 16 A. W (max) 3600. IP20.

*Prix de vente indicatifs en euros HT et TTC (TVA 20%), hors montant de l'écoparticipation. Chaque revendeur fixe librement ses prix de revente.

Entretien

Instructions générales
Les taches de calcaire peuvent être éliminées à l'aide d'un nettoyant à base de vinaigre ou de notre Franke Stainless Steel Sink Cleaner. N'utilisez pas d'outils de nettoyage qui pourraient rayer la surface, tels que la laine d'acier, les lames de rasoir, les grattoirs, les éponges métalliques ou autres outils similaires.

N'utilisez pas de nettoyants fortement alcalins ou acides.

Évitez de placer des casseroles chaudes sur les plans de travail FineSteel, car cela peut entraîner un décollement de la liaison entre le cadre de support et la surface dans cette zone. Pour protéger la surface, nous recommandons de toujours placer les casseroles chaudes sur une surface appropriée, par exemple un Rollmat Franke.

Ne pas découper directement sur la surface métallique. Utilisez plutôt une planche à découper Franke ou une autre surface appropriée.

Informations importantes
- Enlever immédiatement les taches de vin rouge
- N'utilisez pas de liquides très corrosifs tels que le chlore, l'eau de javel, l'acide chlorhydrique ou d'autres produits chimiques
- Évitez tout contact prolongé avec des objets en fer, tels que de casseroles en fonte ou des boîtes métalliques humides
- Un polissage intensif peut entraîner des modifications de l'aspect de la surface par endroit
- Évitez de laisser des résidus gel hydroalcoolique
- Enlever régulièrement la saleté et le calcaire. Séchez quotidiennement

Prix estimatifs pour un plan de travail 1m x 2m :

Finition	Matière	Epaisseur	Epaisseur MDF	A partir de
Band	Fine Steel	1,2 mm	40 mm	2808,23 €
Whirl	Fine Steel	1,2 mm	40 mm	3289,64 €
Band	Pure Steel	4 mm	/	2987,48 €
Whirl	Pure Steel	4 mm	/	3468,89 €
Pearl	Pure Steel	4 mm	/	3393,78 €
Pearl	Pure Steel	8 mm	/	5275,04 €
Crystal	Pure Steel	4 mm	/	4018,59 €
Crystal	Pure Steel	8 mm	/	5121,39 €
Black Pearl	Pure Steel	8 mm	/	5394,53 €

* Ces prix ne sont qu'estimatifs, la tarification de votre plan de travail dépend de plusieurs facteurs : matière, dimensions, finition, cuve, chants, etc. Merci de nous contacter pour un devis précis.

Utilisation
Appliquez le nettoyant sur toute la surface de plan de travail à l'aide d'un chiffon microfibre humide. Laissez agir quelques minutes avant de l'essuyer à l'aide d'un chiffon microfibre humide, puis de le sécher avec un chiffon. Cela vous permettra de restaurer votre surface à sa brillance élégante d'origine.

Set d'entretien avec nettoyant pour éviers et cuves inox (flacon de 250 ml) et chiffon en microfibre

112.0695.786
7612986**308501**

Set entretien éviers inox
25 HT / **30 TTC***

		Fine Steel		Pure Steel				
	Finition	Band	Whirl	Band	Whirl	Pearl	Crystal	Black Pearl
Résistance	Impacts	●●●●○	●●●●○	●●●●●	●●●●●	●●●●●	●●●●●	●●●●●
	Rayures	○○○○○	○○○○○	○○○○○	○○○○○	●●○○○	●●○○○	●●○○○
	Chaleur (1)	●●●○○	●●●○○	●●●●●	●●●●●	●●●●●	●●●●●	●●●●●
	Tâches	●●●○○	●●○○○	●●●○○	●●●○○	●●●●●	●●●○○	●●●●●
	UV	●●●●●	●●●●●	●●●●●	●●●●●	●●●●●	●●●●●	●●●●●
	Acide/Alkalin	●●●●○	●●●●○	●●●●○	●●●●○	●●●○○	●●●●○	●●●○○
	Abrasion	●●●●●	●●●●●	●●●●●	●●●●●	●●●●●	●●●●●	●●●●●
	Antibactérien	●●●●●	●●●●●	●●●●●	●●●●●	●●●●●	●●●●●	●●●●●
	Naturel / Recyclable (2)	●●●●●	●●●●●	●●●●●	●●●●●	●●●●●	●●●●●	●●●●●
	Arrêtes pliables	●●●○○	●●●○○	○○○○○	○○○○○	○○○○○	○○○○○	○○○○○
	Réparable	●●●○○	●●●●○	●●●○○	●●●○○	●○○○○	●○○○○	●○○○○
	Facile d'installation	●●●●●	●●●●●	●●●●○	●●●●○	●●●●○	●●●●○	●●●●○

(1) Le Fine Steel résiste jusqu'à 70°C. Les finitions Pearl et BlackPearl en Pure Steel résistent jusqu'à 300°C.
(2) L'inox de Franke est composé de 80% de matériaux recyclés. Il est quant à lui 100% recyclable.

Ce QR code vous renvoie vers le formulaire de demande de devis, aussi disponible sur Franke.fr

*Prix de vente indicatifs en euros HT et TTC (TVA 20%), hors montant de l'écoparticipation. Chaque revendeur fixe librement ses prix de revente.

Tri des déchets

Sorter Duo	463
Cube 30/40/50	464
Sorter et Vide-Déchets	465
Broyeur de déchets	466

Tri des déchets

Chaque chose à sa place

Gestion écologique des déchets
Franke propose des systèmes de tri des déchets directement dans la cuisine, pour une gestion efficace et propre. Ces solutions ergonomiques, pratiques et faciles à nettoyer, optimisent l'espace tout en facilitant le tri et en respectant l'environnement.

Des détails sophistiqués

Les systèmes d'ouverture
Quel que soit le caisson de base de la cuisine que vous avez, Franke peut vous proposer de nombreux systèmes de tri, parfaitement adaptés à vos besoins. Avec une ouverture de porte latérale classique, vous avez le choix : entre l'ouverture automatique (la poubelle est alors entraînée lors de l'ouverture de la porte) ou l'ouverture coulissante (dans ce cas le système de tri est fixé dans un meuble coulissant). Pour les personnes seules ou les grandes familles - Franke a des solutions convaincantes et attractives : des systèmes de tri adaptés pour des caissons de 300 à 900 mm. Une installation rapide et facile est toujours garantie par le gabarit qui est inclus à la livraison.

Hygiène
Les systèmes de tri sélectif Franke sont conçus pour être facilement nettoyés. Les supports sont totalement étanches et permettent de récupérer automatiquement la saleté ou les liquides qui tombent accidentellement en dehors de la poubelle. Les différents éléments résistent d'ailleurs au lave-vaisselle.

Les Bacs
Chaque poubelle a des poignées ou des dispositifs de fixation de sacs poubelles. Cela permet d'utiliser des sacs de différentes contenances. La diversité des bacs est importante, y compris avec de grandes contenances, permettant d'utiliser soit un grand sac, soit 2 plus petits sacs poubelles. Comme certains bacs qui sont également disponibles séparément, Franke vous donne la possibilité de composer votre système de tri à la carte.

Le couvercle
Un couvercle robuste referme les bacs de déchets et sert aussi de rangement pour les produits d'entretien ou d'autres ustensiles utiles. Le fond du meuble - où tous ces produits sont normalement rangés - est comme renforcé et le système de gestion des déchets est installé en dessous. De cette façon, l'espace disponible dans le caisson est maximal. Dans certains modèles, le couvercle est équipé d'un filtre à charbon actif pour neutraliser les mauvaises odeurs. Le couvercle peut être enlevé facilement pour le nettoyage.

3 ANS DE GARANTIE

SORTER DUO 45

121.0150.144 415,83 HT
7612980**414031** **499 TTC***

Pour meuble de **450 mm**
Contenance totale **44 litres**

2 bacs de 22 litres

- À fixer sur porte coulissante
- Equipé de coulisses Grass avec fermeture automatique en fin de course
- Muni de stabilisateurs permettant une fixation solide de la façade du meuble
- Livré avec étagère faisant également office de couvercle pour les bacs et pourvue d'un filtre à charbon actif contre les mauvaises odeurs

Vue de face

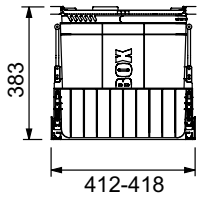

Vue de profil

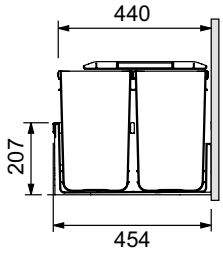

3 ANS DE GARANTIE

SORTER DUO 60

121.0150.143 424,17 HT
7612980**414024** **509 TTC***

Pour meuble de **600 mm**
Contenance totale **44 litres**

2 bacs de 22 litres

- À fixer sur porte coulissante
- Equipé de coulisses Grass avec fermeture automatique en fin de course
- Muni de stabilisateurs permettant une fixation solide de la façade du meuble
- Livré avec étagère faisant également office de couvercle pour les bacs et pourvue d'un filtre à charbon actif contre les mauvaises odeurs

Vue de face

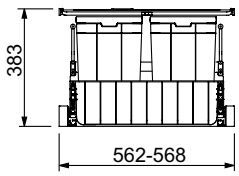

Vue de profil

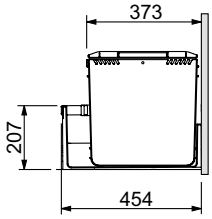

*Prix de vente indicatifs en euros HT et TTC (TVA 20%), hors montant de l'écoparticipation. Chaque revendeur fixe librement ses prix de revente.

Cube 30/40/50

3 ANS DE GARANTIE

CUBE 30 (20/10 litres)

134.0039.554 — 132,50 HT
7612980**015689** — **159 TTC***

CUBE 30 (15/15 litres)

134.0039.553 — 132,50 HT
7612980**015672** — **159 TTC***

Pour meuble à partir de **400 mm**

2 bacs de 20 et 10 litres

Pour meuble à partir de **400 mm**

2 bacs de 15 litres

- À ouverture manuelle
- Livré avec gabarit de pose et notice de montage

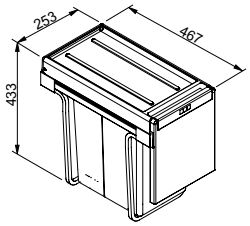

3 ANS DE GARANTIE

CUBE 40

134.0039.332 — 199,17 HT
7612980**015627** — **239 TTC***

Pour meuble de **400 mm**

2 bacs de 14 litres

- À fixer à l'intérieur du meuble (ouverture manuelle ou automatique)
- Choix du type d'ouverture
- Ouverture manuelle : CUBE 40 peut être complété de CUBE 10
- Ouverture automatique : CUBE 40 est livré avec triangle d'entraînement (non monté) permettant l'ouverture automatique de la poubelle dès l'ouverture de la porte.
- Livré avec gabarit de pose et notice de montage

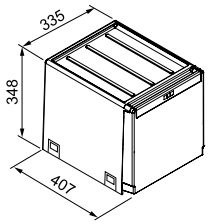

Attention !
Pour les modèles à ouverture automatique, un angle d'ouverture d'au moins 110° est nécessaire

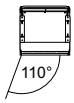

3 ANS DE GARANTIE

CUBE 50

134.0055.292 — 207,50 HT
7612980**038183** — **249 TTC***

Pour meuble de **500 mm**

2 bacs de 14 et 18 litres

- Profondeur nécessaire dans meuble : 340 mm seulement pour l' installation de ce système
- Livré avec gabarit de pose et notice de montage
- Modèle à ouverture automatique : pour une utilisation optimale les charnières de la porte doivent permettre une ouverture à 110°minimum (extraction de la poubelle et accès au bac du fond)
- À ouverture manuelle ou automatique (dans ce dernier cas, fixer la patte fournie sur la porte)

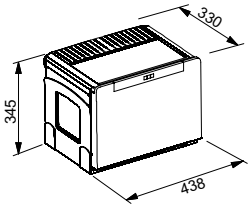

Attention !
Pour les modèles à ouverture automatique, un angle d'ouverture d'au moins 110° est nécessaire

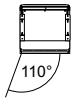

Accessoire

CUBE 10

134.0039.317 — 95,83 HT
7612980**015573** — **115 TTC***

1 bac de 4,5 litres

Uniquement avec CUBE 40 en ouverture manuelle

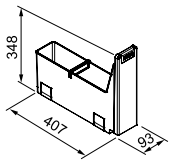

*Prix de vente indicatifs en euros HT et TTC (TVA 20%), hors montant de l'écoparticipation. Chaque revendeur fixe librement ses prix de revente.

Sorter et Vide-Déchets

3 ANS DE GARANTIE

SORTER SOLO 450
121.0307.565 190,83 HT
7612981**160142** **229 TTC***

SORTER SOLO 500
121.0307.568 199,17 HT
7612981**160159** **239 TTC***

SORTER SOLO 600
121.0307.572 207,50 HT
7612981**160197** **249 TTC***

Pour meuble à partir de **450 mm**
1 bac de 40 litres

Pour meuble à partir de **500 mm**
1 bac de 40 litres

Pour meuble à partir de **600 mm**
1 bac de 40 litres

- À fixer à l'intérieur du meuble
- Fixation de la tablette sur les 2 montants du meuble
- Livré avec système de fixation
- Couvercle avec filtre à charbon intégré
- Ouverture automatique avec l'ouverture de la porte (triangle entraînant la poubelle)
- Fixation de la poubelle directement à l'intérieur du meuble (pas de poids sur la porte)

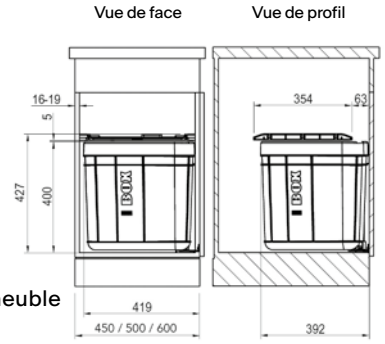

3 ANS DE GARANTIE

SORTER PIVOT
121.0307.563 165,83 HT
7612981**160135** **199 TTC***

Pour meuble de **400 mm minimum**
1 bac de 30 litres

- À fixer à l'intérieur du meuble
- Livré avec système de fixation
- Les charnières de la porte doivent pouvoir s'ouvrir à 115° minimum (pour éviter tout problème d'extraction de poubelle)
- Ouverture automatique avec l'ouverture de la porte (triangle entraînant la poubelle)
- Fixation de la poubelle directement à l'intérieur du meuble (pas de poids sur la porte)
- Fixation de la tablette sur 1 seul montant du meuble

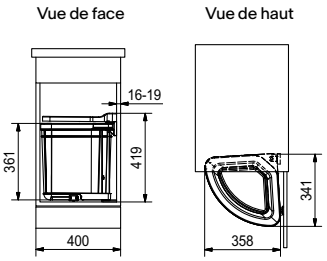

Attention !
Pour les modèles à ouverture automatique, un angle d'ouverture d'au moins 115° est nécessaire

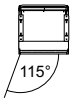

3 ANS DE GARANTIE

SORTER MINI
121.0176.518 95,83 HT
7612980**515219** **115 TTC***

Pour meuble **à partir de 400 mm**
1 bac de 17 litres

- À fixer à l'intérieur du meuble
- Livré avec : Bac de 17 litres avec double poignée (pour accrocher le sac poubelle)
- Système de fixation
- Ouverture automatique de la poubelle dès l'ouverture de la porte (triangle entraînant la poubelle)
- Fixation de la poubelle, à gauche ou à droite, directement à l'intérieur du meuble (pas de poids sur la porte)
- Fixation de la tablette sur 1 montant du meuble

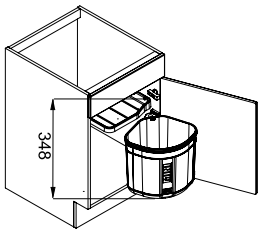

Dimensions tablette :
L310 x P290 mm

3 ANS DE GARANTIE

VIDE-DÉCHETS
Encastrement par dessus
134.0035.042 282,50 HT
7612142**230011** **339 TTC***

Montage à fleur
134.0035.043 282,50 HT
7612142**230028** **339 TTC***

AEE12
Pour encastrement par dessus
1 bac de 12 litres

AEF12
Pour montage à fleur de plan
1 bac de 12 litres

Caisson **400 mm**
Dimension **ø 235 x (H) 315 mm**
Couvercle **Inox**
Récipient **PVC**

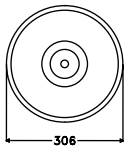

Encastrement
par dessus
Découpe ø 280 mm

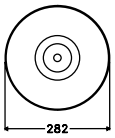

Montage
à fleur de plan
Découpe ø 270 mm
Lamage ø 282 x 8 mm

*Prix de vente indicatifs en euros HT et TTC (TVA 20%), hors montant de l'écoparticipation. Chaque revendeur fixe librement ses prix de revente.

Elite Slimline Broyeur de déchets alimentaires

Cuisinez comme un chef, broyez avec maîtrise.

Nettoyez après les repas avec autant de compétence que vous les préparez grâce au broyeur de déchets Franke Elite Slimline. Conçu pour être un assistant familial quotidien, aidant à gérer facilement les déchets alimentaires, à réduire les risques de germes et d'odeurs, et à offrir une approche plus durable de la vie quotidienne en cuisine.

Des performances puissantes

Grâce à la technologie innovante Twist Force, qui offre une puissance de broyage exceptionnelle, vous pouvez vous attendre à des résultats rapides et efficaces sans risque de blocage.
Une protection hygiénique lutte également contre la prolifération des bactéries et les mauvaises odeurs grâce à sa protection antimicrobienne.

Des détails qui font la différence

Chaque broyeur de déchets est équipé d'un pare-éclaboussures à haut débit, garantissant une chambre de broyage propre, et de la technologie Sound Soft pour réduire le bruit.

Élégance sous l'évier

Grâce à un système de montage à 3 boulons, compatible avec tous les éviers et cuves Franke dotés d'une bonde de 3 ½ pouces, (hors éviers et cuves en céramique, ou éviers et cuves en inox équipés d'une bonde turbo) et à un corps élégant conçu pour économiser un maximum d'espace sous l'évier, notre broyeur de déchets Elite Slimline est une innovation de Franke qui s'intègre parfaitement dans n'importe quelle cuisine.

Broyeur déchets alimentaires

3 ANS DE GARANTIE
à vie contre corrosion

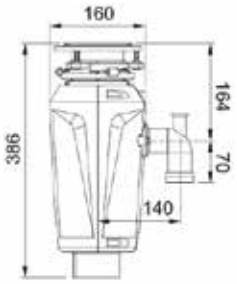

- Dimensions : 386 x Ø 160 mm
- Puissance : 3/4 chevaux
- Vitesse : 2 700 tours/minute
- Voltage : 220-240V
- Ampères : 3,25
- Sortie d'évier en 90 mm nécessaire
- Poids : 8 kgs
- Bouton push intégré : Diamètre de perçage : 35 mm
- Kit connexion trop-plein broyeur inclus (112.0277.144)
- Ne s'adapte pas sur une bonde turbo

BROYEUR DE DÉCHETS

134.0716.865 574,17 HT
7612986**412468** **689 TTC***

Découvrez les avantages du broyeur Elite Slimline

- Broyeur pour déchets alimentaires domestiques.
- Traitement antimicrobien contre les odeurs et la prolifération bactérienne.
- Système de fixation : 3 écrous pour une installation rapide et sécurisée et un remplacement rapide des installations déjà existantes.
- Système de déclenchement pneumatique intégré. Démarrez et arrêtez le broyeur en appuyant sur le bouton push. Cela crée une pression qui engendre le démarrage du broyeur. Alimentation continue.
- Isolation du bruit : la chambre de broyage est entourée d'une membrane isolante permettant la réduction du bruit.
- Résistant à la corrosion. Ce modèle est garanti à vie contre toute défaillance due à la corrosion.
- Équipé d'un système de broyage en acier inoxydable, ce qui permet un broyage plus fin et une durée de vie plus longue.
- Moteur à aimant : Grâce à un moteur à aimant permanent, le broyeur atteint une vitesse élevée en une fraction de seconde, produisant plus de couple par kilo que tout autre appareil de ce type. Moteur de haute qualité et puissant qui permet, par rapport à un moteur à induction, de faire des économies d'eau et d'énergie.
- Lubrification permanente du système de broyage.
- Pare-éclaboussures amovible : idéal pour un nettoyage et un remplacement facile.
- Cordon d'alimentation intégré : prêt à être branché.
- Non détachable.
- Bouton de réinitialisation manuel.

Conseil d'utilisation :

Broyeur pour déchets alimentaires domestiques uniquement.

Ne convient pas à tous les lieux d'habitations. Se renseigner en mairie avant installation.
Convient aux fosses septiques. Tenir hors de portée des enfants.
Ne pas mettre les mains dans le broyeur. Risque de blessures.

Les unités de traitement des déchets sont conçues pour traiter de petites quantités de déchets organiques tels que les épluchures de fruits et légumes, les petits os de poulet, le marc de café, les pépins et les graines. les épluchures de fruits et légumes, les petites arêtes de poisson, coquilles de noix, coquilles d'œufs, riz et restes de viande. (Liste non-exhaustive)
Mais pour éviter tout problème, il est interdit de mettre les sachets de thé, les coquilles de fruits de mer, les épis de maïs, les peaux de banane, les feuilles d'ananas, le métal, le verre, le plastique et le papier. (Liste non-exhaustive)
De plus, pour conserver une odeur de propreté et de fraîcheur, n'utilisez pas de lessive, ni de produit à base de chlore, ni de nettoyant pour canalisations (Exemple : acide chlorhydrique), car ils entraînent une corrosion sévère des parties métalliques. Si vous les utilisez, les dommages seront facilement détectés et toutes les garanties seront nulles. Versez-y plutôt quelques gouttes de jus de citron.
Nous vous conseillons d'éviter les coudes à 90° pour votre évacuation afin d'obtenir une utilisation optimale du broyeur. Nous conseillons également un système d'évacuation en diamètre 50.

* En cas de cuve ou évier avec vidage automatique, penser à commander un vidage manuel séparément.
*** Ne fonctionne pas avec les siphons bouteilles. Uniquement avec les siphons "Col de Cygne".**
*** Ne s'adapte pas sur les éviers et cuves en Fraceram, ni sur les éviers et cuves en Inox équipés d'une bonde Turbo.**

*Prix de vente indicatifs en euros HT et TTC (TVA 20%), hors montant de l'écoparticipation. Chaque revendeur fixe librement ses prix de revente.

FRANKE

Accessoires

All-In : Sets d'accessoires	472
Andy Chef	476
Accessoires cuves et éviers	478
Rollmats inox	488
Égouttoirs amovibles	489
Paniers égouttoirs	490
Planches à découper	492
Produits d'entretien	493
Accessoires astucieux	494
Vidages Bonde 70	494
Vidages premium	495
Vidages noirs	498
Vidages PVD	500

De grands repas, sans interruption. Tout est réuni avec ALL-IN

Transformez votre évier en un poste de travail ludique et élégant, All-in est le système de préparation flexible des aliments conçu pour apporter plus de mouvement dans votre cuisine et dans votre vie.

Huit accessoires, pour de multiples utilisations :

* de 340 à 540 mm

Préparer

Grâce à sa planche en bambou, son rail télescopique, son égouttoir et son panier, All-in peut vous aider à :

- Hacher des légumes et autres ingrédients
- Récupérer les aliments coupés
- Recueillir les épluchures et gérer les déchets
- Stocker les ingrédients préparés dans le réfrigérateur

Cuisiner

Le rail, les égouttoirs sont vraiment utiles pour cuisiner et vous pouvez :

- Poser les casseroles et les poêles sur le rail en les remplissant grâce à votre mitigeur
- Utiliser les égouttoirs pour égoutter les pâtes ou d'autres ingrédients
- Placer les casseroles et les plats chauds sur l'égouttoir amovible pour protéger votre plan de travail

Nettoyer

Quand il est temps de faire la vaisselle, le rail et les égouttoirs peuvent également vous aider à :

- Égoutter les verres et les plats
- Égoutter les couverts et les ustensiles de cuisine

Ranger

Une fois la vaisselle terminée, All-in peut encore vous aider à tout ranger, que ce soit pour :

- Nettoyer les objets dans l'évier
- Conserver l'ensemble des accessoires dans la boîte de rangement
- Ranger l'ensemble des accessoires sous votre évier

Rail télescopique
405 x 173 x 27 mm (fermé)
605 x 173 x 27 mm (ouvert)

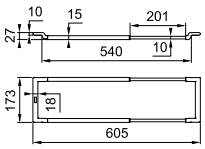

Boite de rangement
540 x 275 x 100 mm

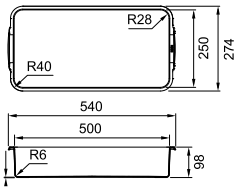

Egouttoir amovible en silicone
400 x 350 x 6,5 mm

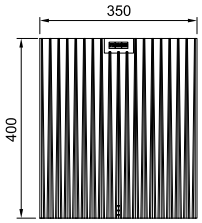

Planche à découper en bambou
320 x 200 x 18 mm

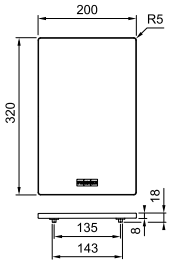

Petit panier
173 x 173 x 95 mm

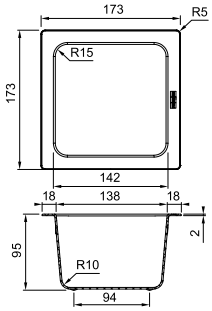

Petit panier égouttoir
173 x 173 x 95 mm

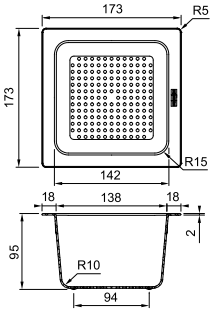

Grand panier égouttoir
173 x 297 x 95 mm

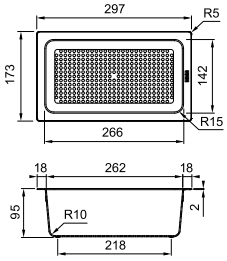

Couvercle en bambou
173 x 173 x 10 mm

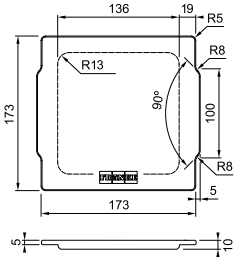

ALL-IN SET 1

112.0655.481
7612986**084603**

- Rail télescopique
- Planche à découper en bambou
- Grand panier égouttoir

149,17 HT / **179 TTC***

*Prix de vente indicatifs en euros HT et TTC (TVA 20%), hors montant de l'écoparticipation. Chaque revendeur fixe librement ses prix de revente.

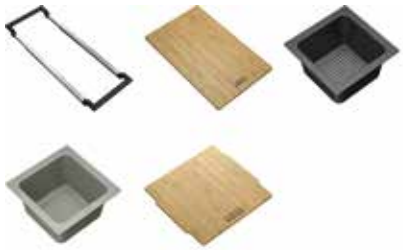

ALL-IN SET 2

112.0655.482
7612986**084610**

- Rail télescopique
- Planche à découper en bambou
- Petit panier égouttoir
- Petit panier
- Couvercle en bambou

182,50 HT / **219 TTC***

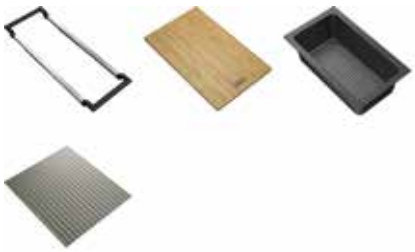

ALL-IN SET 3

112.0655.483
7612986**084627**

- Rail télescopique
- Planche à découper en bambou
- Grand panier égouttoir
- Egouttoir amovible en silicone

215,83 HT / **259 TTC***

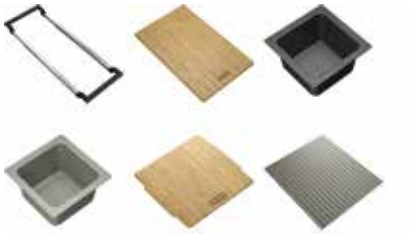

ALL-IN SET 4

112.0655.488
7612986**084641**

- Rail télescopique
- Planche à découper en bambou
- Petit panier égouttoir
- Petit panier
- Couvercle en bambou
- Egouttoir amovible en silicone

257,50 HT / **309 TTC***

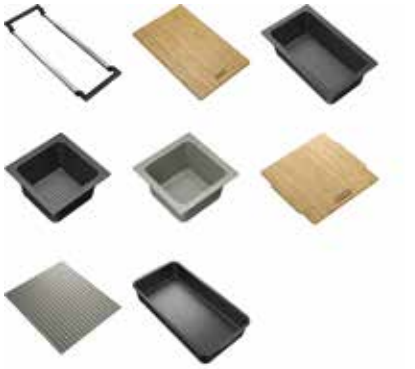

ALL-IN SET 5

112.0655.489
7612986**084658**

- Rail télescopique
- Planche à découper en bambou
- Grand panier égouttoir
- Petit panier égouttoir
- Petit panier
- Couvercle en bambou
- Egouttoir amovible en silicone
- Boîte de rangement

299,17 HT / **359 TTC***

*Prix de vente indicatifs en euros HT et TTC (TVA 20%), hors montant de l'écoparticipation. Chaque revendeur fixe librement ses prix de revente.

Andy Chef

Kit accessoires BOX

Mode jour
Tous les accessoires pour préparer, couper et rincer

Mode nuit
Tous les accessoires se rangent facilement dans la cuve en toute discrétion

Planche à découper et couteau
Astucieuse, la planche à découper en bois sert aussi de support pour ranger le couteau.

Panier égouttoir
Ce panier en inox est idéal pour laver et égoutter toutes vos préparations. Une fois positionné sur les rebords de l'évier, vous pouvez le faire coulisser d'un bout à l'autre de la cuve.

MYTHOS

Accessoire compatible avec tous les modèles de la gamme BOX Sous-plan et Slimtop

Andy Chef
374,17 HT / **449 TTC***

Inox
112.0619.946
7612985**856683**

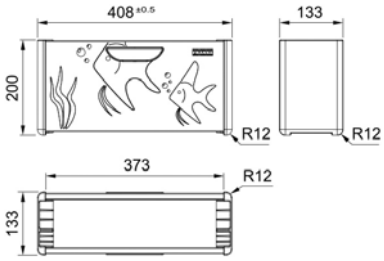

Flashez-moi pour en savoir plus

*Prix de vente indicatifs en euros HT et TTC (TVA 20%), hors montant de l'écoparticipation. Chaque revendeur fixe librement ses prix de revente.

Les solutions Franke

Planche à découper

En bois, en verre ou en PVC. La planche peut coulisser sur l'évier ou se poser à côté. Elle est idéale pour préparer et cuisiner.

La corbeille

Idéale pour égoutter la vaisselle, la corbeille se fait discrète dans le fond de la cuve ou sur le plan de travail.

Le panier égouttoir

Les possibilités d'utilisation d'un panier-égouttoir sont multiples. (laver, égoutter, rincer ou encore décongeler).

Le rollmat

Astucieux, il se pose directement sur l'évier. Idéal pour égoutter vaisselle, fruits ou légumes, il sert aussi de repose-plat pour protéger votre plan de travail.

Accessoires pour Eviers et Cuves Couleurs

			Rollmat	Rollmat	Rollmat	Egouttoir amovible
		Matière	INOX	INOX	INOX	INOX
		Dimensions (en mm)	298 x 410	468 x 420	468 x 440	342 x 430 x 22
		Prix indicatif	**152 TTC***	**172 TTC***	**182 TTC***	**192 TTC***
			126,67 HT	143,33 HT	151,67 HT	160 HT
		EAN	7612980**897384**	7612142**241574**	7612980**499175**	7612980**584215**
Matière	**Gamme**	**Codes**	112.0256.867	112.0030.882	112.0080.355	112.0188.651
Eviers Fragranite	Antea	AZG		X		
Eviers Fragranite	Basis	BFG				
Cuves Fraceram	Belfast	BAK				
Cuves Fraceram	Belfast	BFK				
Eviers Fragranite	Centro	CNG				
Cuves Tectonite	Domus	DMD				
Eviers Fragranite	Eviers d'angle	MRG				
Eviers Fragranite	Fresno	FSG				
Cuves Fragranite	Fresno	FSG				
Eviers Fraceram	Galassia	GAK				
Eviers Tectonite	Jasna 2.0	JND				
Eviers Tectonite	Kite	KITE				
Cuves Fragranite	Kubus 2.0	KNG	X			
Cuves Fraceram	Kubus	KXK		X		
Eviers Fraceram	Maris	MRK	X			
Cuves Fragranite	Maris	MRG		X		MRG SOUS PLAN & A FLEUR
Cuves Fragranite	Maris Care	MRG CARE			X	
Eviers Fragranite	Maris	MRG	MRG 611/651			
Cuves Fraceram	Mythos	MTK	X	X		
Eviers Fragranite	Mythos	MTG		X		
Eviers Tectonite	Opale	OPALE		X		
Eviers Tectonite	Orion	OID				
Cuves Tectonite	Sirius	SID				
Eviers Tectonite	Sirius 2	S2D				
Eviers Tectonite	Titan	TTD		X		
Cuves Fragranite	Urbis	UBG				

*Prix de vente indicatifs en euros HT et TTC (TVA 20%), hors montant de l'écoparticipation. Chaque revendeur fixe librement ses prix de revente.

Egouttoir amovible	Panier égouttoir	Panier égouttoir	Panier égouttoir	Panier égouttoir	Planche à découper	Planche à découper
INOX	INOX	INOX	INOX	INOX	BAMBOU	NOYER
333 x 417 x 22	325 x 150 x 80	300 x 160 x 70	405 x 160 x 55	417 x 156 x 54	532 x 280 x 33	442 x 230 x 23
192 TTC*	**142 TTC***	**142 TTC***	**152 TTC***	**192 TTC***	**101 TTC***	**152 TTC***
160 HT	118,33 HT	118,33 HT	126,67 HT	160 HT	84,17 HT	126,67 HT
7612980**584222**	7612213**096027**	7612980**700868**	7612213**092562**	7612980**052851**	7612985**746939**	7612986**081176**
112.0188.653	112.0057.214	112.0250.014	112.0018.817	112.0066.060	112.0595.334	112.0654.748
					X	
		BFG 651			X	
		CNG 651			X	
					X	
					X	
				X		
				X		
				X		X
X						
						X
				X		
	MRG 651				X	
			X			
					X	
					OID 611	
					X	
					X	
				X	X	

*Prix de vente indicatifs en euros HT et TTC (TVA 20%), hors montant de l'écoparticipation. Chaque revendeur fixe librement ses prix de revente.

Accessoires pour Eviers et Cuves Couleurs

			Planche à découper	Planche à découper	Panier Vaisselle	Planche à découper + couteaux
		Matière	ERABLE	VERRE	INOX	/
		Dimensions (en mm)	412 x 240 x 26	408 x 280 x 30	295 x 375 x 134	/
		Prix indicatif	**152 TTC***	**162 TTC***	**101 TTC***	**262 TTC***
			126,67 HT	135 HT	84,17 HT	218,33 HT
		EAN	7612986**498134**	7612213**092579**	7612211**030665**	7612986**308549**
Matière	**Gamme**	**Codes**	112.0735.488	112.0017.900	112.0008.448	112.0695.790
Eviers Fragranite	Antea	AZG			X	X
Eviers Fragranite	Basis	BFG			X	X
Cuves Fraceram	Belfast	BAK				X
Cuves Fraceram	Belfast	BFK				X
Eviers Fragranite	Centro	CNG				X
Cuves Tectonite	Domus	DMD				X
Eviers Fragranite	Eviers d'angle	MRG			X	X
Eviers Fragranite	Fresno	FSG				X
Cuves Fragranite	Fresno	FSG				X
Eviers Fraceram	Galassia	GAK				X
Eviers Tectonite	Jasna 2.0	JND				X
Eviers Tectonite	Kite	KITE				X
Cuves Fragranite	Kubus 2.0	KNG				X
Cuves Fraceram	Kubus	KXK	X			X
Eviers Fraceram	Maris	MRK				X
Cuves Fragranite	Maris	MRG			MRG 610/620	X
Cuves Fragranite	Maris Care	MRG CARE				X
Eviers Fragranite	Maris	MRG			X	X
Cuves Fraceram	Mythos	MTK				X
Eviers Fragranite	Mythos	MTG		X		X
Eviers Tectonite	Opale	OPALE			X	X
Eviers Tectonite	Orion	OID			X	X
Cuves Tectonite	Sirius	SID				X
Eviers Tectonite	Sirius 2	S2D			X	X
Eviers Tectonite	Titan	TTD			X	X
Cuves Fragranite	Urbis	UBG			X	X

*Prix de vente indicatifs en euros HT et TTC (TVA 20%), hors montant de l'écoparticipation. Chaque revendeur fixe librement ses prix de revente.

			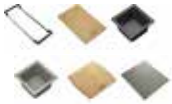	
All-In 1	All-In 2	All-In 3	All-In 4	All-In 5
/	/	/	/	/
/	/	/	/	/
179 TTC*	**219 TTC***	**259 TTC***	**309 TTC***	**359 TTC***
149,17 HT	182,50 HT	215,83 HT	257,50 HT	299,17 HT
7612986**084603**	7612986**084610**	7612986**084627**	7612986**084641**	7612986**084658**
112.0655.481	112.0655.482	112.0655.483	112.0655.488	112.0655.489
X	X			
X	X			
X	X	X	X	X
X	X	X	X	X
X	X			
X	X	X	X	X
X	X			
X	X	X	X	X
X	X	X	X	X
X	X			
X	X			
X	X			
X	X	X	X	X
X	X	X	X	X
X	X			
X	X	X	X	X
X	X	X	X	X
X	X			
X	X	X	X	X
X	X			
X	X			
X	X			
X	X	X	X	X
X	X			
X	X			
X	X	X	X	X

*Prix de vente indicatifs en euros HT et TTC (TVA 20%), hors montant de l'écoparticipation. Chaque revendeur fixe librement ses prix de revente.

Accessoires pour Eviers et Cuves Inox

					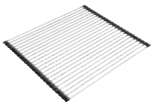	
			Rollmat	Rollmat	Rollmat	Rollmat
		Matière	INOX	INOX	INOX	INOX
		Dimensions (en mm)	267 x 424	468 x 420	400 x 458	468 x 440
		Prix indicatif	**142 TTC***	**172 TTC***	**172 TTC***	**182 TTC***
			118,33 HT	143,33 HT	143,33 HT	151,67 HT
		EAN	7612985**731454**	7612142**241574**	7612981**037901**	7612980**499175**
Matière	**Gamme**	**Codes**	112.0591.081	112.0030.882	112.0281.982	112.0080.355
Cuves Inox	Argos	AGX			X	
Eviers Inox	Argos	AGX			X	
Cuves Inox	Aton	ANX		X		
Cuves Inox	Bell	BCX				
Cuves Inox	Box	BXX				X
Cuves Inox	Bxm	BXM				
Eviers Inox	Flash	FLN				
Eviers Inox	Flash 435	Flash 435				
Cuves Inox	Largo	LAX		X		
Eviers Inox	Man	MAN				
Cuves Inox	Maris	MRX		X		
Cuves Inox	Maris Quiet Bowl	MQX		X		
Cuves Inox	Mythos	MYX	X			
Eviers Inox	Mythos	MYX	X			
Eviers Inox	Neptune	NEX				X
Cuves Inox	Rotondo	ROX/ROL				
Cuves Inox	Smart	SRX				
Eviers Inox	Smart	SRL/SRX				
Eviers Inox	Spark	SKL/SKX				

*Prix de vente indicatifs en euros HT et TTC (TVA 20%), hors montant de l'écoparticipation. Chaque revendeur fixe librement ses prix de revente.

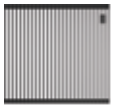						
Rollmat	Rollmat	Rollmat	Egouttoir amovible	Egouttoir amovible	Egouttoir amovible	Panier égouttoir
F-INOX	F-INOX	F-INOX	INOX	INOX	INOX	INOX
468 x 440	468 x 440	468 x 440	298 x 412 x 17	342 x 430 x 22	333 x 417 x 22	297 x 187 x 72
222 TTC*	**222 TTC***	**222 TTC***	**172 TTC***	**192 TTC***	**192 TTC***	**142 TTC***
185 HT	185 HT	185 HT	143,33 HT	160 HT	160 HT	118,33 HT
7612986**083385**	7612986**083392**	7612986**084108**	7612985**772938**	7612980**584215**	7612980**584222**	7612981**816636**
112.0655.342	112.0655.343	112.0655.344	112.0602.288	112.0188.651	112.0188.653	112.0461.942
X	X	X				
						FLN 651
				X	X	
				X		
			X			
						SKX 651

*Prix de vente indicatifs en euros HT et TTC (TVA 20%), hors montant de l'écoparticipation. Chaque revendeur fixe librement ses prix de revente.

Accessoires pour Eviers et Cuves Inox

			Panier égouttoir	Panier égouttoir	Panier égouttoir	Panier égouttoir
		Matière	INOX	INOX	INOX	F-INOX
		Dimensions (en mm)	416 x 158,4 x 53,5	429 x 156 x 54	433 X 183 X 64	429 x 156,4 x 53,5
		Prix indicatif	**152 TTC***	**152 TTC***	**182 TTC***	**202 TTC***
			126,67 HT	126,67 HT	160,00HT	168,33 HT
		EAN	7612986**099300**	7612981**698713**	7612980**508129**	7612986**083354**
Matière	**Gamme**	**Codes**	112.0659.398	112.0394.981	112.0175.520	112.0655.239
Cuves Inox	Argos	AGX				
Eviers Inox	Argos	AGX				
Cuves Inox	Aton	ANX				
Cuves Inox	Bell	BCX				
Cuves Inox	Box	BXX		X		
Cuves Inox	Bxm	BXM				X
Eviers Inox	Flash	FLN				
Eviers Inox	Flash 435	Flash 435				
Cuves Inox	Largo	LAX			LAX 110-50	
Eviers Inox	Man	MAN				
Cuves Inox	Maris	MRX				
Cuves Inox	Maris Quiet Bowl	MQX				
Cuves Inox	Mythos	MYX	X			
Eviers Inox	Mythos	MYX	X (sauf MYX 251)			
Eviers Inox	Neptune	NEX			X	
Cuves Inox	Rotondo	ROX/ROL				
Cuves Inox	Smart	SRX				
Eviers Inox	Smart	SRL/SRX				
Eviers Inox	Spark	SKL/SKX				

*Prix de vente indicatifs en euros HT et TTC (TVA 20%), hors montant de l'écoparticipation. Chaque revendeur fixe librement ses prix de revente.

Panier égouttoir	Panier égouttoir	Planche à découper	Planche à découper	Planche à découper	Planche à découper	Planche à découper
F-INOX	F-INOX	BAMBOU	NOYER	PVC NOIR	PAPERSTONE	PVC NOIR
429 x 156,4 x 53,5	429 x 156,4 x 53,5	532 x 280 x 33	429 x 180 x 24	510 x 200 x 16	412 x 180 x 13	430 x 240 x 15
202 TTC*	**202 TTC***	**101 TTC***	**142 TTC***	**152 TTC***	**202 TTC***	**202 TTC***
168,33 HT	168,33 HT	84,17 HT	118,33 HT	126,67 HT	168,33 HT	168,33 HT
7612986**083378**	7612986**083361**	7612985**746939**	7612985**603966**	7612985**440585**	7612985**731461**	7612986**212860**
112.0655.341	112.0655.240	112.0595.334	112.0557.028	112.0520.471	112.0591.082	112.0676.854
			X			
X	X					X
		X				
		X				
				MRX 210		
					X	
					X	
		X				

*Prix de vente indicatifs en euros HT et TTC (TVA 20%), hors montant de l'écoparticipation. Chaque revendeur fixe librement ses prix de revente.

Accessoires pour Eviers et Cuves Inox

			Panier Vaisselle	Planche à découper + couteaux	Andy Chef	All-In 1
		Matière	INOX	/	INOX	/
		Dimensions (en mm)	295 x 375 x 134	/	408 x 200 x 133	/
		Prix indicatif	**101 TTC***	**262 TTC***	**449 TTC***	**179 TTC***
			84,17 HT	218,33 HT	374,17 HT	149,17 HT
		EAN	7612211**030665**	7612986**308549**	7612985**856683**	7612986**084603**
Matière	**Gamme**	**Codes**	112.0008.448	112.0695.790	112.0619.946	112.0655.481
Cuves Inox	Argos	AGX	X	X		X
Eviers Inox	Argos	AGX		X		X
Cuves Inox	Aton	ANX		X		X
Cuves Inox	Bell	BCX	X	X		X
Cuves Inox	Box	BXX		X	X	X
Cuves Inox	Bxm	BXM		X		X
Eviers Inox	Flash	FLN	X	X		X
Eviers Inox	Flash 435	Flash 435		X		X
Cuves Inox	Largo	LAX		X		X
Eviers Inox	Man	MAN	X	X		X
Cuves Inox	Maris	MRX		X		X
Cuves Inox	Maris Quiet Bowl	MQX		X		X
Cuves Inox	Mythos	MYX		X		X
Eviers Inox	Mythos	MYX		X		X
Eviers Inox	Neptune	NEX	X	X		X
Cuves Inox	Rotondo	ROX/ROL		X		
Cuves Inox	Smart	SRX		X		X
Eviers Inox	Smart	SRL/SRX	X	X		X
Eviers Inox	Spark	SKL/SKX	X	X		X

*Prix de vente indicatifs en euros HT et TTC (TVA 20%), hors montant de l'écoparticipation. Chaque revendeur fixe librement ses prix de revente.

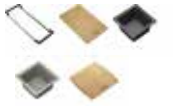		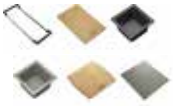	
All-In 2	All-In 3	All-In 4	All-In 5
/	/	/	/
/	/	/	/
219 TTC*	**259 TTC***	**309 TTC***	**359 TTC***
182,50 HT	215,83 HT	257,50 HT	299,17 HT
7612986**084610**	7612986**084627**	7612986**084641**	7612986**084658**
112.0655.482	112.0655.483	112.0655.488	112.0655.489
X	X	X	X
X			
X	X	X	X
X	X	X	X
X	X	X	X
X	X	X	X
X			
X			
X	X	X	X
X			
X	X	X	X
X	X	X	X
X	X	X	X
X			
X			
X	X	X	X
X			
X			

*Prix de vente indicatifs en euros HT et TTC (TVA 20%), hors montant de l'écoparticipation. Chaque revendeur fixe librement ses prix de revente.

Rollmat inox

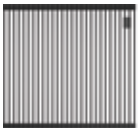

ROLLMAT
185 HT / **222 TTC***

Dimensions **468 x 440 mm**

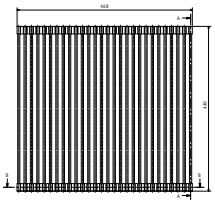

F-Inox
112.0655.342
7612986**083385**

ROLLMAT
185 HT / **222 TTC***

Dimensions **468 x 440 mm**

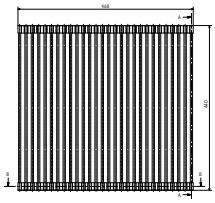

F-Inox
112.0655.343
7612986**083392**

ROLLMAT
185 HT / **222 TTC***

Dimensions **468 x 440 mm**

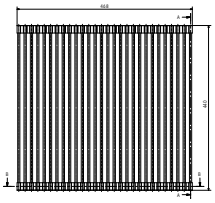

F-Inox
112.0655.344
7612986**084108**

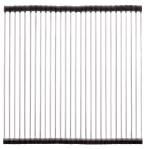

ROLLMAT
151,67 HT / **182 TTC***

Dimensions **468 x 440 mm**

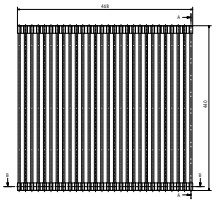

Inox
112.0080.355
7612980**499175**

ROLLMAT XXL
143,33 HT / **172 TTC***

Dimensions **468 x 420 mm**

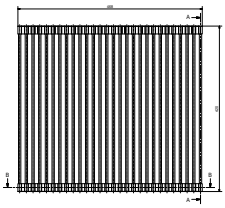

Inox
112.0030.882
7612142**241574**

*Prix de vente indicatifs en euros HT et TTC (TVA 20%), hors montant de l'écoparticipation. Chaque revendeur fixe librement ses prix de revente.

Rollmat inox

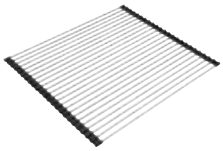

ROLLMAT XL
143,33 HT / **172 TTC***

Dimensions **400 x 458 mm**

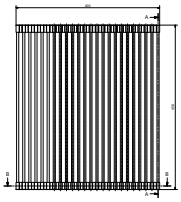

Inox
112.0281.982
7612981**037901**

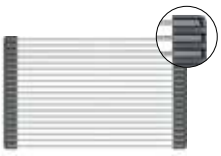

ROLLMAT S
126,67 HT / **152 TTC***

Dimensions **298 x 410 mm**

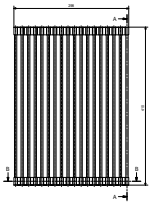

Inox
112.0256.867
7612980**897384**

ROLLMAT
118,33 HT / **142 TTC***

Dimensions **267 x 424 mm**

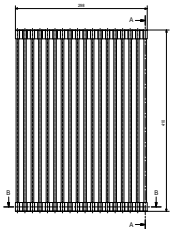

Inox
112.0591.081
7612985**731454**

Egouttoir amovible

ÉGOUTTOIR AMOVIBLE
160 HT / **192 TTC***

Dimensions **342 x 430 x 22 mm**

Inox
112.0188.651
7612980**584215**

ÉGOUTTOIR AMOVIBLE
160 HT / **192 TTC***

Dimensions **333 x 417 x 22 mm**

Inox
112.0188.653
7612980**584222**

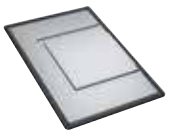

ÉGOUTTOIR AMOVIBLE
143,33 HT / **172 TTC***

Dimensions **298 x 412 x 17 mm**

Inox
112.0602.288
7612985**772938**

*Prix de vente indicatifs en euros HT et TTC (TVA 20%), hors montant de l'écoparticipation. Chaque revendeur fixe librement ses prix de revente.

Panier égouttoir

PANIER VAISSELLE
84,17 HT / **101 TTC***

Dimensions **375 x 295 x 134 mm**

Inox
112.0008.448
7612211**030665**

PANIER ÉGOUTTOIR
168,33 HT / **202 TTC***

Dimensions **429 x 156,4 x 53,5 mm**
Dimensions d'encastrement **407,3 x 150 mm**

F-Inox
112.0655.239
7612986**083354**

PANIER ÉGOUTTOIR
168,33 HT / **202 TTC***

Dimensions **429 x 156,4 x 53,5 mm**
Dimensions d'encastrement **407,3 x 150 mm**

F-Inox
112.0655.341
7612986**083378**

PANIER ÉGOUTTOIR
168,33 HT / **202 TTC***

Dimensions **429 x 156,4 x 53,5 mm**
Dimensions d'encastrement **407,3 x 150 mm**

F-Inox
112.0655.240
7612986**083361**

PANIER ÉGOUTTOIR
160 HT / **192 TTC***

Dimensions **439 x 156,4 x 53,5 mm**
Dimensions d'encastrement **417,3 x 150 mm**

Inox
112.0066.060
7612980**052851**

PANIER ÉGOUTTOIR
160 HT / **192 TTC***

Dimensions **433 x 183 x 64 mm**
Dimensions d'encastrement **391 x 161 mm**

Inox
112.0175.520
7612980**508129**

PANIER VAISSELLE
126,67 HT / **152 TTC***

Dimensions **429 x 156,4 x 53,5 mm**
Dimensions d'encastrement **407,3 x 150 mm**

Inox
112.0394.981
7612981**698713**

*Prix de vente indicatifs en euros HT et TTC (TVA 20%), hors montant de l'écoparticipation. Chaque revendeur fixe librement ses prix de revente.

Panier égouttoir

PANIER ÉGOUTTOIR
126,67 HT / **152 TTC***

Dimensions **412 x 172 x 55 mm**
Dimensions d'encastrement **396,6 x 156,6 mm**

Inox
112.0057.850
7612980**040674**

PANIER ÉGOUTTOIR
126,67 HT / **152 TTC***

Dimensions **405 x 160 x 55 mm**
Dimensions d'encastrement **384 x 141,5 mm**

Inox
112.0018.817
7612213**092562**

PANIER ÉGOUTTOIR
118,33 HT / **142 TTC***

Dimensions **416 x 158.4 x 53.5 mm**
Dimensions d'encastrement **394 x 150 mm**

Inox
112.0659.398
7612986**099300**

PANIER ÉGOUTTOIR
118,33 HT / **142 TTC***

Dimensions **325 x 150 x 80 mm**
Dimensions d'encastrement **290 x 150 mm**

Inox
112.0057.214
7612213**096027**

PANIER ÉGOUTTOIR
118,33 HT / **142 TTC***

Dimensions **297 x 187 x 72 mm**
Dimensions d'encastrement **276,4 x 164,4 mm**

Inox
112.0461.942
7612981**816636**

PANIER ÉGOUTTOIR
118,33 HT / **142 TTC***

Dimensions **300 x 160 x 70 mm**
Dimensions d'encastrement **282,5 x 142 mm**

Inox
112.0250.014
7612980**700868**

*Prix de vente indicatifs en euros HT et TTC (TVA 20%), hors montant de l'écoparticipation. Chaque revendeur fixe librement ses prix de revente.

Planche à découper

PLANCHE À DÉCOUPER + COUTEAUX
218,33 HT / **262 TTC***

Noyer
112.0695.790
7612986**308549**

PLANCHE À DÉCOUPER
168,33 HT / **202 TTC***

Dimensions **412 x 180 x 13 mm**

Paperstone
112.0591.082
7612985**731461**

PLANCHE À DÉCOUPER
168,33 HT / **202 TTC***

Dimensions **429 x 249 x 15 mm**

PVC noir
112.0676.854
7612986**212860**

PLANCHE À DÉCOUPER
135 HT / **162 TTC***

Dimensions **408 x 280 x 30 mm**

Verre
112.0017.900
7612213**092579**

PLANCHE À DÉCOUPER
126,67 HT / **152 TTC***

Dimensions **442 x 230 x 23 mm**

Noyer
112.0654.748
7612986**081176**

PLANCHE À DÉCOUPER
126,67 HT / **152 TTC***

Dimensions **240 x 412 x 26 mm**

Erable
112.0735.488
7612986**498134**

PLANCHE À DÉCOUPER
126,67 HT / **152 TTC***

Dimensions **510 x 200 x 16 mm**

PVC noir
112.0520.471
7612985**440585**

PLANCHE À DÉCOUPER
118,33 HT / **142 TTC***

Dimensions **429 x 180 x 24 mm**

Noyer
112.0557.028
7612985**603966**

PLANCHE À DÉCOUPER
84,17 HT / **101 TTC***

Dimensions **532 x 280 x 33 mm**

Bambou
112.0595.334
7612985**746939**

*Prix de vente indicatifs en euros HT et TTC (TVA 20%), hors montant de l'écoparticipation. Chaque revendeur fixe librement ses prix de revente.

Produits d'entretien

Set d'entretien avec nettoyant pour éviers et cuves Fragranite, Fraceram et Tectonite® (flacon de 250 ml) et chiffon en microfibre

Set entretien éviers couleurs
25 HT / **30 TTC***

112.0695.783
7612986**308297**

Set d'entretien avec nettoyant pour robinetterie Inox et Chrome (flacon de 250 ml) et chiffon en microfibre

Set entretien mitigeurs
25 HT / **30 TTC***

112.0695.787
7612986**308518**

Set d'entretien avec nettoyant pour éviers et cuves inox (flacon de 250 ml) et chiffon en microfibre

Set entretien éviers inox
25 HT / **30 TTC***

112.0695.786
7612986**308501**

Set d'entretien avec le produit d'entretien Franke Twister (avec éponge, pot de 125 ml) et chiffon en microfibre

Set entretien Twister
25 HT / **30 TTC***

112.0695.788
7612986**308525**

- Flacon de 200 ml
- Spécialement conçu pour l'entretien renforcé des éviers inox
- Non abrasif
- Usage quotidien
- Inox lisse, Inox-DEKOR ou Microdekor

Creme évier inox
16,67 HT / **20 TTC***

112.0530.237
7612985**477925**

- Boîte de 125 ml
- Pâte spécialement conçue pour entretenir, nettoyer ou encore rénover, polir et redonner l'éclat du neuf à l'évier

Set d'entretien Franke Twister
16,67 HT / **20 TTC***

112.0070.342
7612315**064412**

- Flacon de 250 ml
- Spécialement conçu pour l'entretien des éviers Fragranite, Tectonite®, Fradura et Fradeko
- Usage quotidien

Nettoyant pour éviers synthese
16,67 HT / **20 TTC***

112.0530.238
7612985**477932**

- Flacon de 250 ml
- Spécialement conçu pour l'entretien des mitigeurs Inox et Chrome
- Non abrasif
- Usage quotidien

Nettoyant pour mitigeurs
16,67 HT / **20 TTC***

112.0530.239
7612985**477949**

- Flacon de 100 ml
- Spécialement conçu pour l'entretien des éviers Fragranite, Tectonite® et Inox
- Usage quotidien

Détartrant pour éviers et cuves
16,67 HT / **20 TTC***

112.0278.878
7612981**023218**

Chiffon microfibre
12,50 HT / **15 TTC***

112.0530.324
7612985**477994**

*Prix de vente indicatifs en euros HT et TTC (TVA 20%), hors montant de l'écoparticipation. Chaque revendeur fixe librement ses prix de revente.

Accessoires Astucieux

Recouvre aisément les perçages d'un mitigeur ou d'une commande

Cache trou pour évier inox
30,83 HT / **37 TTC***

133.0043.294
7612142**111327**

Pour réaliser les perçages des éviers Fragranite et synthèse

Outil de perçage Ø35 Fragranite
21,67 HT / **26 TTC***

112.0473.656
7612981**833473**

Cache trou pour évier Fragranite
30,83 HT / **37 TTC***

133.0245.439
7612980**864904**

Kit de 4 pièces

Pattes de fixation pour éviers et cuves sous plan
20,83 HT / **25 TTC***

133.0457.288
7612981**808068**

Pattes de fixation (2 jeux de 9 fixations chacun) pour éviers et cuves à encastrer.
Pour plan de travail 12 mm
40,83 HT / **49 TTC***

133.0730.138
7612986**478365**

Pattes de fixation (jeu de 4 fixations) pour éviers et cuves sous plan.
Pour plan de travail 12 mm
32,50 HT / **39 TTC***

133.0730.139
7612986**478372**

Vidages - Bonde 70

(pour éviers inox avec bonde ø 70 mm)

Avec siphon - sans prise pour machine à laver
Plastique
Pour nos éviers à poser : MAN

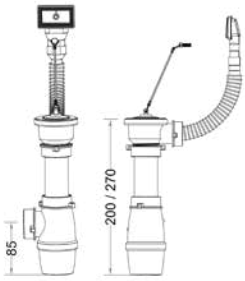

Bonde pour évier 1 cuve ø 70 mm
15,83 HT / **19 TTC***

112.0250.941
7612980**778898**

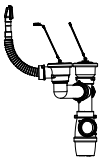

Avec siphon - avec prise pour machine à laver
Plastique
Pour nos éviers à poser : MAN

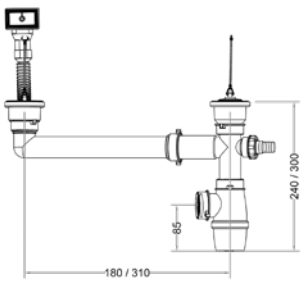

Bonde pour évier 2 cuves ø 70 mm
24,17 HT / **29 TTC***

112.0331.376
7612981**265915**

*Prix de vente indicatifs en euros HT et TTC (TVA 20%), hors montant de l'écoparticipation. Chaque revendeur fixe librement ses prix de revente.

Vidages premium

Bondes 90 (tubulures grises)

Automatique bonde grise
Avec sortie trop-plein (sans tirette)
Panier amovible
Tubulure gain de place en hauteur
Perçage du plan Ø 35 mm

Pour éviers inox
59,17 HT / **71 TTC***

112.0301.698
7612981**128821**

Automatique bonde grise
Avec sortie de trop-plein (sans tirette)
Panier amovible
Tubulure gain de place en hauteur
Perçage du plan Ø 35 mm

Pour éviers couleurs
59,17 HT / **71 TTC***

112.0389.090
7612981**667825**

Manuelle bonde grise
Avec sortie trop-plein
sans tirette
Panier amovible

NEW

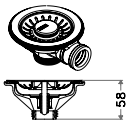

Pour éviers inox
41,67 HT / **50 TTC***

112.0049.409
7612980**027576**

Manuelle bonde grise
Avec sortie de trop-plein
Panier amovible

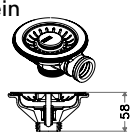

Pour éviers couleurs
41,67 HT / **50 TTC***

112.0606.149
7612985**788571**

Manuelle bonde grise
Sans sortie de trop-plein
Panier amovible

NEW

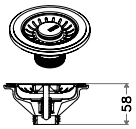

Pour éviers inox
33,33 HT / **40 TTC***

112.0049.406
7612980**027569**

Manuelle bonde grise
Sans sortie de trop-plein
Panier amovible

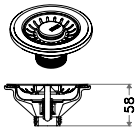

Pour éviers couleurs
33,33 HT / **40 TTC***

112.0606.115
7612985**788588**

Siphons universels

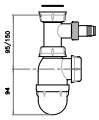

1 siphon avec prise
prise lave-vaisselle
sortie 40 x 49

PVC
16,67 HT / **20 TTC***

112.0573.869
7612985**667463**

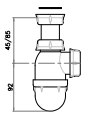

1 Siphon sans prise
prise lave-vaisselle
sortie 40 x 49

PVC
10,83 HT / **13 TTC***

112.0573.863
7612985**667449**

Tubulures pour vidages premium

1 cuve :
tubulure avec
siphon et prise
lave-vaisselle
Sortie 40x49

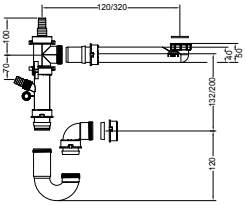

Siphon 1 cuve
25 HT / **30 TTC***

112.0517.969
7612985**430852**

2 cuves:
tubulure avec
siphon et prise
lave-vaisselle
Sortie 40x49

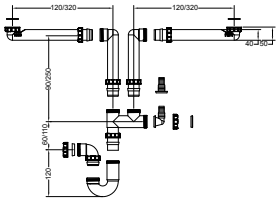

Siphon 2 cuves
33,33 HT / **40 TTC***

112.0519.112
7612985**434256**

*Prix de vente indicatifs en euros HT et TTC (TVA 20%), hors montant de l'écoparticipation. Chaque revendeur fixe librement ses prix de revente.

Boutons pour vidages premium

Commande système push

Pour plan de travail avec un perçage : Ø 35 mm

Bouton push rond
Chrome
59,17 HT **/ 71 TTC***
Inox
59,17 HT **/ 71 TTC***
Noir Mat
67,50 HT **/ 81 TTC***
Couleurs
84,17 HT **/ 101 TTC***

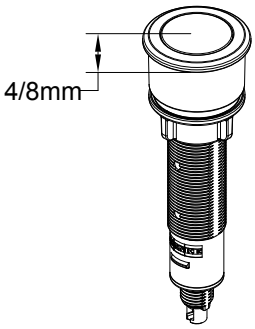

Chrome
112.0611.460
7612985**814805**

Inox
112.0705.730
7612986**353754**

Noir Mat
112.0705.753
7612986**353778**

Anthracite
112.0630.187
7612985**922586**

Cuivre
112.0630.188
7612985**922609**

Reflet d'or
112.0630.210
7612985**922593**

Commande système rotatif

Pour plan de travail avec un perçage : Ø 35 mm

Bouton rotatif rond
Chrome
41,67 HT / **50 TTC***
Inox
41,67 HT / **50 TTC***
Noir Mat
41,67 HT / **50 TTC***

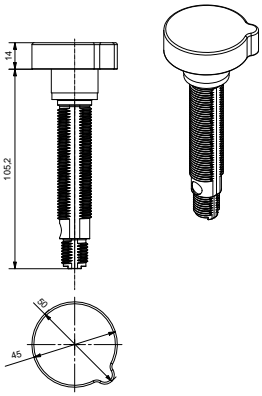

Chrome
133.0537.934
7612985**511773**

Inox satiné
133.0301.741
7612981**128890**

Noir mat
112.0657.383
7612986**091090**

*Prix de vente indicatifs en euros HT et TTC (TVA 20%), hors montant de l'écoparticipation. Chaque revendeur fixe librement ses prix de revente.

Bondes 90 (Diamètre de perçage : 35 mm pour les versions automatiques)

Pour un évier une cuve diamètre perçage 35 mm
Pour évier Antea (AZG), Basis (BFG),
Maris (MRG), Mythos (MTG) et ROG 610

Vidage automatique avec bouton push
84,17 HT / **101 TTC***
112.0715.442
7612986**404937**

Vidage automatique avec bouton rotatif
67,50 HT / **81 TTC***
112.0658.197
7612986**094602**

Vidage manuel
50,83 HT / **61 TTC***
112.0657.946
7612986**094398**

Pour un évier 1 cuve ½ ou 2 cuves
Pour évier Antea (AZG), Basis (BFG),
Maris (MRG 651 uniquement) et Mythos (MTG)

Vidage automatique avec bouton push
101,67 HT / **122 TTC***
112.0715.468
7612986**404944**

Vidage automatique avec bouton rotatif
84,17 HT / **101 TTC***
112.0658.280
7612986**094701**

Vidage manuel
67,50 HT / **81 TTC***
112.0658.125
7612986**094190**

Pour une cuve à encastrer et sous plan
Pour cuve Maris
(MRG 610 / MRG 110 / MRG 210)

Vidage automatique avec bouton push
93,33 HT / **112 TTC***
112.0715.379
7612986**404913**

Vidage automatique avec bouton rotatif
75,83 HT / **91 TTC***
112.0658.446
7612986**094923**

Vidage manuel
59,17 HT / **71 TTC***
112.0658.444
7612986**094916**

Pour 2 cuves à encastrer et sous plan
Pour cuve Maris (MRG 620, MRG 120-35-35 et MRG 160-34-15)

Vidage automatique avec bouton push
110 HT / **132 TTC***
112.0715.441
7612986**404920**

Vidage automatique avec bouton rotatif
93,33 HT / **112 TTC***
112.0658.485
7612986**099577**

Vidage manuel
75,83 HT / **91 TTC***
112.0658.484
7612986**099836**

*Prix de vente indicatifs en euros HT et TTC (TVA 20%), hors montant de l'écoparticipation. Chaque revendeur fixe librement ses prix de revente.

Vidages noirs pour éviers Fragranite

Pour UBG 610-50
Pour cuve Urban (UBG)

Vidage automatique avec bouton push
84,17 HT / **101 TTC***

112.0715.748
7612986**409376**

Vidage automatique avec bouton rotatif
67,50 HT / **81 TTC***

112.0658.124
7612986**094640**

Vidage manuel
50,83 HT / **61 TTC***

112.0658.250
7612986**094633**

Pour UBG 610-72
Pour cuve Urban (UBG)

Vidage automatique avec bouton push
84,17 HT / **101 TTC***

112.0715.729
7612986**409369**

Vidage automatique avec bouton rotatif
67,50 HT / **81 TTC***

112.0658.214
7612986**094626**

Vidage manuel
50,83 HT / **61 TTC***

112.0658.242
7612986**094619**

Pour une cuve sous plan
Pour cuve Kubus 2.0 (KNG 110)

Trop-plein noir mat
33,33 HT / **40 TTC***

112.0670.892
7612986**178661**

Cache bonde carré Noir Mat
67,50 HT / **81 TTC***

112.0670.893
7612986**178654**

Cache bonde rond Noir Mat
59,17 HT / **71 TTC***

112.0657.146
7612986**091106**

Pour avoir un vidage Noir Mat sur KNG :
La bonde sera toujours Inox
Commander le Trop-plein: 112.0670.892
+ Cache Bonde 112.0670.893 (ou 2 cache-bondes pour une double cuve)
Les bondes automatique(s) et/ou manuelle(s) sont livrée(s) avec la cuve.

Pour une cuve à encastrer
Pour cuve Rotondo (ROG 610)

Vidage automatique :
67,50 HT / **81 TTC***

112.0658.268
7612986**094749**

Vidage manuel :
50,83 HT / **61 TTC***

112.0658.266
7612986**094732**

*Prix de vente indicatifs en euros HT et TTC (TVA 20%), hors montant de l'écoparticipation. Chaque revendeur fixe librement ses prix de revente.

Accessoires premium PVD

Pour éviers et cuves Inox/Fragranite/Tectonite®

Coupelle et panier PVD

Vidage automatique

F INOX TECHNOLOGY

Coupelle et panier de bonde
Revêtement en PVD F-Inox

126,67 HT / **152 TTC***

Anthracite
112.0639.025
7612985**961868**

Cuivre
112.0639.027
7612985**961882**

Reflet d'or
112.0639.026
7612985**961875**

* Ne convient pas pour nos cuves et éviers en Fraceram
Afin d'installer ces éléments, il convient de garder les vis du vidage d'origine

Vidage manuel

F INOX TECHNOLOGY

Coupelle et panier de bonde
Revêtement en PVD F-Inox

118,33 HT / **142 TTC***

Anthracite
112.0639.054
7612985**961899**

Cuivre
112.0639.056
7612985**962018**

Reflet d'or
112.0639.055
7612985**962001**

Trop-plein PVD

Eléments métalliques
du trop-plein

25 HT / **30 TTC***

Afin d'installer ces éléments, il convient de garder les vis du vidage d'origine

Anthracite
133.0630.101
7612985**922692**

Cuivre
133.0630.057
7612985**922715**

Reflet d'or
133.0630.111
7612985**922708**

NEW

Eléments métalliques
du trop-plein ronds

25 HT / **30 TTC***

Anthracite
133.0722.565
7612986**442168**

Cuivre
133.0722.549
7612986**442182**

Reflet d'or
133.0722.548
7612986**442175**

Cache-bonde PVD

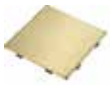

F INOX TECHNOLOGY

Revêtement en PVD F-Inox

84,17 HT / **101 TTC***

Anthracite
112.0717.462
7612986**414936**

Cuivre
112.0717.420
7612986**414950**

Reflet d'or
112.0717.419
7612986**414943**

F INOX TECHNOLOGY

Revêtement en PVD F-Inox

75,83 HT / **91 TTC***

Anthracite
112.0716.469
7612986**414967**

Cuivre
112.0717.494
7612986**414981**

Reflet d'or
112.0717.470
7612986**414974**

*Prix de vente indicatifs en euros HT et TTC (TVA 20%), hors montant de l'écoparticipation. Chaque revendeur fixe librement ses prix de revente.

Vidages PVD - Comment choisir ?

Afin d'installer ces éléments, il convient de garder les vis du vidage d'origine

Fragranite et Tectonite®

Vous avez acheté un évier ou une cuve en Fragranite/Tectonite® et vous voulez l'assortir avec des éléments PVD.

01. Est-ce un vidage automatique ou manuel ?

Bondes pour vidage automatique

F INOX TECHNOLOGY

Coupelle et panier de bonde
Revêtement en PVD F-Inox

* Ne convient pas pour nos cuves et éviers en Fraceram

Anthracite
112.0639.025
7612985**961868**

Cuivre
112.0639.027
7612985**961882**

Reflet d'or
112.0639.026
7612985**961875**

Bondes pour vidage manuel

F INOX TECHNOLOGY

Coupelle et panier de bonde
Revêtement en PVD F-Inox

Anthracite
112.0639.054
7612985**961899**

Cuivre
112.0639.056
7612985**962018**

Reflet d'or
112.0639.055
7612985**962001**

02. Votre trop-plein est-il rectangulaire ou rond ?

Rectangulaire

Eléments métalliques
du trop-plein

Anthracite
133.0630.101
7612985**922692**

Cuivre
133.0630.057
7612985**922715**

Reflet d'or
133.0630.111
7612985**922708**

Rond

Eléments métalliques
du trop-plein ronds

Anthracite
133.0722.565
7612986**442168**

Cuivre
133.0722.549
7612986**442182**

Reflet d'or
133.0722.548
7612986**442175**

03. Vous avez un vidage auto , besoin d'un bouton push PVD?

Bouton push

Anthracite
112.0630.187
7612985**922586**

Cuivre
112.0630.188
7612985**922609**

Reflet d'or
112.0630.210
7612985**922593**

04. Besoin d'un cache bonde ?

Cache bonde carré

F INOX TECHNOLOGY

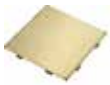

Revêtement en PVD F-Inox

Anthracite
112.0717.462
7612986**414936**

Cuivre
112.0717.420
7612986**414950**

Reflet d'or
112.0717.419
7612986**414943**

Cache bonde rond

F INOX TECHNOLOGY

Revêtement en PVD F-Inox

Anthracite
112.0716.469
7612986**414967**

Cuivre
112.0717.494
7612986**414981**

Reflet d'or
112.0717.470
7612986**414974**

*Prix de vente indicatifs en euros HT et TTC (TVA 20%), hors montant de l'écoparticipation. Chaque revendeur fixe librement ses prix de revente.

Vidages PVD - Comment choisir ?

Afin d'installer ces éléments, il convient de garder les vis du vidage d'origine

Inox

Vous avez acheté un évier ou une cuve en Inox et vous voulez l'assortir avec des éléments PVD.

01. Vous avez une bonde turbo?

OUI : Malheureusement, vous ne pourrez pas adapter nos coupelles PVD dessus.

NON : La procédure est la même que pour le Fragranite.

02. Vous avez un trop-plein ajouré ?

OUI : Malheureusement, vous ne pourrez pas adapter notre trop-plein PVD dessus.

NON : La procédure est la même que pour le Fragranite.

Fraceram

Vous avez acheté un évier ou une cuve en Fraceram et vous voulez l'assortir avec des éléments PVD.

Vous avez une vidage automatique ?

OUI : Malheureusement, nous n'avons à ce jour pas de solution en PVD pour l'automatique. Merci de vous rapprocher de votre commercial pour commander un vidage chromé manuel et ensuite référez-vous à la procédure pour les vidages manuels.

NON : Vous avez une vidage manuel ? Choisissez la coupelle et le trop-plein de la couleur que vous souhaitez.

Bondes pour vidage manuel

F INOX TECHNOLOGY

Coupelle et panier de bonde
Revêtement en PVD F-Inox

Anthracite
112.0639.054
7612985**961899**

Cuivre
112.0639.056
7612985**962018**

Reflet d'or
112.0639.055
7612985**962001**

Eléments métalliques
du trop-plein ronds

Anthracite
133.0722.565
7612986**442168**

Cuivre
133.0722.549
7612986**442182**

Reflet d'or
133.0722.548
7612986**442175**

*Prix de vente indicatifs en euros HT et TTC (TVA 20%), hors montant de l'écoparticipation. Chaque revendeur fixe librement ses prix de revente.

Divers

Certifications	504
Montage installation	506
Index des codes	507
Conditions generale de vente	517
Garantie	521
Les services franke	522

Normes évier CE

CE
FRANKE
EN 13310:2004

EN 13310

Norme européenne concernant les éviers de cuisine à usage domestique qui garantit l'aptitude au nettoyage (produits chimiques domestiques, abrasion...), la résistance à la fracture (chaleur, rayures et variation de température) et la durabilité. Tous nos éviers répondent à cette norme.

Marque NF

Qu'est ce que la marque ?
La marque apposée sur un produit atteste que celui-ci est conforme aux normes le concernant et éventuellement à des prescriptions techniques complémentaires demandées par le marché.
Les caractéristiques fixées par AFNOR Certification et contrôlées par le CSTB (Centre Scientifique et Technique du Bâtiment) sont précisées dans des cahiers des charges appelés règles de certification, élaborés en concertation avec les demandeurs/titulaires, les distributeurs, les associations de consommateurs, les laboratoires et les pouvoirs publics. Les règles de certification concernant les appareils sanitaires sont identifiées par le numéro 017. Le règlement technique de certification concernant la robinetterie sanitaire a le numéro 077
Ils sont téléchargeables sur le site Internet www.cstb.fr ou www.marque-nf.com Le CSTB (Centre Scientifique et Technique du Bâtiment), la SFC (Société Française de Céramique) et le LCIE (Laboratoire Central des Industries Electriques) effectuent les essais sur les produits et les audits des unités de fabrication dans le cadre des applications « appareils sanitaires » et « robinetterie sanitaire ».

Comment reconnaître un produit?
Pour distinguer les produits admis à la marque NF de ceux qui ne le sont pas dans ce catalogue, le signe est placé à côté de l'article en bénéficiant. En outre, pour les reconnaître dans le commerce et lors de l'installation, le sigle est apposé sur les produits eux-mêmes.

CSTB
84, avenue Jean Jaurès – Champs-sur-Marne
77447 MARNE-LA-VALLEE cedex 2 – France

Appareils sanitaires

Qu'apporte la marque NF appareils sanitaires ?
La marque NF certifie la conformité des appareils sanitaires au règlement NF 017 approuvé par AFNOR CERTIFICATION.

Sur quels produits se trouve la marque NF ?
La marque NF-Appareils sanitaires est apposée sur les produits suivants :
- Lavabos et lave mains (céramique)
- Bidets (céramique)
- Receveurs de douche (céramique, acier, fonte, matériaux de synthèse)
- Éviers (céramique, acier inoxydable, matériaux de synthèse)
- Baignoires (fonte, acier, matériaux de synthèse)
- Baignoires à brassage d'eau
- Vasques et plans de toilette (céramique, matériaux de synthèse)
- Cuvettes de WC avec ou sans réservoir de chasse attenant
- Réservoirs équipés
- Appareils pour collectivité
- Bâti-supports
- Packs WC
- Parois de douche

Que garantie la norme appareils Sanitaires?
- que les appareils sont réalisés dans un matériau ayant les qualités correspondant à un usage sanitaire normal, c'est-à-dire : résistant aux produits de nettoyage réservés à cet effet ; résistant au contact des produits chimiques non prohibés (les produits pour enlever les taches de rouille généralement à base de sels de fluor sont à prohiber totalement à proximité des appareils émaillés) ;
- que les appareils ont des dimensions et des cotes qui permettent d'une part leur raccordement avec la robinetterie d'alimentation et de vidage et d'autre part leur remplacement ;
- que la forme du fond de la cuve (lavabos, bidet, receveur de douche, évier, baignoire, etc.) est conçue de façon à assurer, lorsque la bonde est ouverte, l'écoulement de l'eau sans stagnation ;

Les produits marqués sont donc aptes à répondre à l'usage auxquels ils sont destinés.

Robinetterie sanitaire

Sur quels produits se trouve la marque NF ? La marque NF-robinetterie sanitaire est apposée sur les produits suivants :

- Robinets simples et mélangeurs
- Mitigeurs mécaniques
- Mitigeurs thermostatiques
- Régulateurs de jets
- Douches pour robinetterie sanitaire
- Douchettes extractibles pour mitigeurs d'éviers et de lavabos
- Flexibles de douches pour robinetterie sanitaire
- Flexibles de douchettes extractibles pour robinetterie sanitaire pour les systèmes d'alimentation en eau de type 1 et 2
- Dispositifs de vidage
- Robinets à fermeture automatique
- Robinets d'arrêt montés :- en amont d'une robinetterie sanitaire, sur un réservoir de chasse ou pour alimenter une machine à laver
- Sélecteur multivoies
- Inverseur à retour automatique famille H type C
- Robinets à fermeture et ouverture automatique et précise des classements pour certains de ceux-ci

Tous les produits FRANKE répondent à la réglementation sur les ACS (attestations de conformité sanitaire), garantissant l'innocuité des composants de nos robinetteries en contact avec l'eau destinée à la consommation humaine.

Qu'apporte la marque NF robinetterie sanitaire ?
La marque NF certifie la conformité de la robinetterie sanitaire au règlement NF 017 approuvé par AFNOR CERTIFICATION.

Que garantit la Norme NF Sanitaire
Elle garantira entre autre la vérification de l'aspect général de la robinetterie, sa résistance à la corrosion, son interchangeabilité (possibilité de la remplacer aisément par un autre produit du même type), sa durabilité (capacité à résister aux sollicitations dans le temps et donc plus particulièrement:

Pour les mitigeurs mécaniques :
- la qualité du revêtement ;
- l'interchangeabilité des robinets ;
- l'étanchéité avant et après l'essai d'endurance ;
- l'intercommunication entre eau froide et eau chaude ;
- les débits adaptés à l'utilisation ;
- le confort d'utilisation en fonction de la sensibilité, fidélité et constance de température ;
- les performances mécaniques ;
- la résistance à l'usure pour les organes mobiles ;
- les performances acoustiques.

Elle pourra – sur la demande du constructeur – se compléter d'une classification ECAU (mitigeurs mécaniques ou thermostatiques), précisant les performances des robinetteries d'un point de vue : débit (E), confort d'utilisation et résistance aux coups de bélier* (C), acoustique (A) et résistance à l'usure dans le temps (U).

Classement NF ECAU
Les caractéristiques servant de base sont au nombre de 4 et les lettres E.A.U. ont les mêmes significations que pour les mélangeurs.
La caractéristique C (comme Confort) correspond aux paramètres propres de ces produits (dimensions, effort de manœuvre et système d'économie

E (comme Écoulement) pour le débit
C (comme Confort) pour le maniement
A (comme Acoustique) pour le bruit
U (comme Usure) pour la durabilité

Le choix de chacune des caractéristiques E, A et U est fonction des besoins de l'utilisateur ou de la destination prévue du robinet.

Mesure			Détail de la mesure	Classement NF E.	
Écoulement **E**	Débit sous 3 bars en l/min Q	**E0**	Débit mesuré pour : – plein eau froide – 34°C – 38°C – plein eau chaude	9 l/min ≤ Q < 12 l/min	
		E1		12 l/min ≤ Q < 16 l/min	
		E2		16 l/min ≤ Q < 20 l/min	
		E3		20 l/min ≤ Q < 25 l/min	
		E4		Q ≥ 25,2 l/min	
				Pour les robinetteries de baignoire, la classe minimale est E3	
Confort **C**		**C1**	Sensibilité (manœuvre levier) Fidélité (écart température/position levier) Constance de température Effort de manœuvre du levier* Ergonomie Résistance aux coups de bélier**		
		C2	Système sensitif de limitation de débit à 50 % Effort de manœuvre pour franchir le point éco, situé entre 3 et 9 N. (entre 2 et 9 N. après 70 000 cycles		
		C3	Avoir le classement C1 et C2 Etre conforme aux prescriptions "Economie d'Energie"		
Acoustique **A**	Lap exprimé en dB(A)	**A1**	Niveau de bruit perçu dans une pièce adjacente à celle de la robinetterie, connectée à un réseau et en écoulement	20 dB(A) < Lap ≤ 30 dB(A)	
		A2		15 dB(A) < Lap ≤ 20 dB(A)	
		A3		Lap ≤ 15 dB(A)	
Usure **U**	Nombre de cycles			**Mitigeurs Thermostatiques**	**Mitigeurs mécaniques**
		U1	Organe de manœuvre :	200 000 cycles	70 000 cycles
			Bec mobile :	80 000 cycles	80 000 cycles
			Inverseur bain-douche :	30 000 cycles	30 000 cycles
		U2	Organe de manœuvre :	350 000 cycles	122 500 cycles
			Bec mobile :	140 000 cycles	140 000 cycles
			Inverseur bain-douche :	50 000 cycles	50 000 cycles
		U3	Organe de manœuvre :	500 000 cycles	175 000 cycles
			Bec mobile :	200 000 cycles	200 000 cycles
			Inverseur bain-douche :	80 000 cycles	80 000 cycles

* Force en Newtons : 6 < F ≤ 9 N avant test d'usure / 4,5 < F ≤ 9 N après test d'usure
** Un coup de bélier est un choc supporté par la robinetterie et son réseau lors d'une fermeture brutale du débit.

Montage et installation de l'évier et de ses accessoires

Recommandations

• Dans un premier temps, il est nécessaire d'identifier le matériau de votre évier.
• Avant tout perçage, bien repérer le sens d'égouttoir souhaité (à droite ou à gauche).

Perçage de l'évier

Pour robinetterie et accessoires éventuels (Commande de vidage automatique, distributeur de savon liquide...)

Eviers en Inox

Si votre évier est en Inox et s'il n'est pas percé d'origine, nous vous conseillons de le faire percer par votre revendeur

Eviers en Fragranite

Utilisez une scie cloche de diamètre 35 mm pour finaliser les pré-perçage. Si vous n'en avez pas, n'hésitez pas à commander notre outil de perçage dédié : 112.0473.656

Eviers en Tectonite® ou Fradeko

Outils nécessaires : perceuse, scie cloche

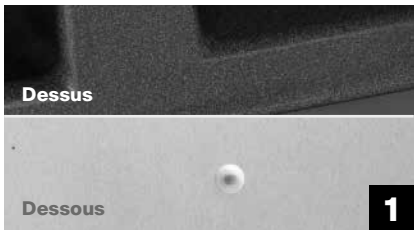

Index des produits par code FUN

Pour information, à compter de l'édition 2025 du catalogue, les codes 6 chiffres et EAN ne seront plus imprimés, seront valables uniquement les codes FUN

EAN	FUN	DESIGNATION COURTE	Page
7612315**008188**	101.0084.643	ESX 611-86 INOX MANU EC	155
7612315**017623**	101.0084.660	ETX 610 INOX MANU EC	154
7612315**075296**	101.0084.664	ETX 611 INOX MANU EC	154
7612315**031711**	101.0086.074	GAX 621E INOX AUTO	159
7612315**050736**	101.0086.075	GAT 621E MICRODEKOR AUTO	159
7612315**034057**	101.0086.079	CIX611 LISSE MANU EC	155
7612981**005665**	101.0275.344	SKL 611-86 DEKOR AUTO	147
7612981**006099**	101.0275.360	SKX 611-86 INOX AUTO	147
7612981**006440**	101.0275.456	SKL 651 DEKOR AUTO	147
7612981**006457**	101.0275.463	SKX 621 INOX AUTO	147
7612981**006464**	101.0275.470	SKL 621 DEKOR AUTO	147
7612981**640613**	101.0383.903	SRX 611-86 INOX AUTO	145
7612981**640620**	101.0383.905	SRL 611-86 DEKOR AUTO	145
7612981**640637**	101.0383.906	SRX 611-86 L INOX AUTO	145
7612981**640644**	101.0383.907	SRL 611-86 L DEKOR AUTO	145
7612981**640651**	101.0383.908	SRX 651 INOX AUTO	145
7612981**640668**	101.0383.909	SRL 651 DEKOR AUTO	145
7612981**640675**	101.0383.910	SRX 621 INOX AUTO	145
7612981**640682**	101.0383.911	SRL 621 DEKOR AUTO	145
7612981**833787**	101.0473.790	ETX 614 INOX MANU	154
7612981**892449**	101.0488.139	SKX 651 INOX AUTO	147
7612981**894177**	101.0488.698	OLX 611-79 INOX AUTO	152
7612981**894351**	101.0488.726	OLL 611-79 DEKOR AUTO	152
7612985**814539**	101.0611.615	OLX 611-63 INOX MANU	152
7612985**948296**	101.0636.941	OLL 611-63 INOX DEKOR MANU	152
7612986**155631**	101.0666.092	BCX 610-51 INOX MANU	83
7612986**321722**	101.0698.630	BCX 610-81 INOX MANU	83
7612986**386745**	101.0712.078	SKX 611-XL INOX AUTO	147
7612986**386752**	101.0712.079	SKL 611-XL DEKOR AUTO	147
7612986**390759**	101.0712.760	SKX 620 INOX AUTO	147
7612986**390889**	101.0712.778	FLN 611-86 INOX AUTO	149
7612986**390896**	101.0712.779	FLL 611-86 DEKOR AUTO	149
7612986**391305**	101.0712.827	FLN 611-XL INOX AUTO	149
7612986**391312**	101.0712.851	FLL 611-XL DEKOR AUTO	149
7612986**391060**	101.0712.878	FLN 651 INOX AUTO	149
7612986**391077**	101.0712.892	FLL 651 DEKOR AUTO	149
7612986**391671**	101.0712.908	FLN 621 INOX AUTO	149
7612986**391688**	101.0712.909	FLL 621 DEKOR AUTO	149
7612986**392012**	101.0712.979	FLL 611-86 DEKOR MANU	151
7612986**391930**	101.0712.987	FLN 611-86 INOX MANU	151
7612986**392241**	101.0713.048	FLN 611-XL INOX MANU	151
7612986**392258**	101.0713.050	FLL 611-XL DEKOR MANU	151
7612986**392333**	101.0713.192	FLN 651 INOX MANU	151
7612986**392340**	101.0713.193	FLL 651 DEKOR MANU	151
7612986**393408**	101.0713.199	FLN 621 INOX MANU	151
7612986**393415**	101.0713.200	FLL 621 DEKOR MANU	151
7612986**393835**	101.0713.273	ROX 110-38 INOX MANU	71
7612986**393842**	101.0713.274	ROX 610-38 INOX MANU	85
7612986**393859**	101.0713.275	ROX 610-39 INOX MANU PR	85
7612986**393866**	101.0713.276	ROL 610-39 DEKOR MANU PR	85
7612986**393873**	101.0713.277	ROX 110-38 INOX AUTO	71
7612986**393880**	101.0713.278	SKX 651-E INOX AUTO EGG	159
7612986**410020**	101.0716.463	FLN 611-86/44 INOX MANU	153
7612986**410044**	101.0716.467	FLN 611-78/44 INOX MANU	153
7612986**410075**	101.0716.470	FLN 611-62/44 INOX MANU	153
7612986**410280**	101.0716.525	SKX 611-62 INOX AUTO	146
7612986**410297**	101.0716.542	SKL 611-62 DEKOR AUTO	146
7612986**410402**	101.0716.548	FLN 611-62 INOX AUTO	148
7612986**410426**	101.0716.550	FLL 611-62 DEKOR AUTO	148
7612986**410457**	101.0716.564	FLN 611-62 INOX MANU	150
7612986**410532**	101.0716.582	FLL 611-62 DEKOR MANU	150
7612315**030769**	103.0086.960	MAL 721-1200 1 1/2" REV STB MANU	157
7612315**010372**	103.0086.961	MAN721 1200 BOIS	157
7612315**013953**	103.0086.993	MAN711 800 BOIS 18/10 MANU	156
7612315**013939**	103.0086.996	MAN711 1000 BOIS 18/10	157
7612985**901406**	103.0625.994	MAN 711-90 2" MANU	156
7612985**901413**	103.0625.995	MAN 711-120 2" MANU	157
7612985**901420**	103.0626.043	MAN 721-140 2" MANU	157
7612980**920754**	110.0260.619	MERCURY FME 407 ILOT NOIR	325
7612981**558802**	110.0365.588	FDW 908 PLAN NOIR/INOX	277
7612981**614690**	110.0377.734	SMART FSMA 905 VERT. VR/NR	309
7612981**614706**	110.0377.735	SMART FSMA 805 VERT. VR/NR	309
7612981**614911**	110.0377.736	SMART FSMA 605 VERT. VR/NR	309
7612981**614928**	110.0377.737	SMART FSMA 905 VERT. VR/BLC	309
7612981**614935**	110.0377.738	SMART FSMA 805 VERT. VR/BLC	309
7612981**614942**	110.0377.739	SMART FSMA 605 VERT. VR/BLC	309
7612211**030665**	112.0008.448	PANIER VAISSELLE CORUNI INOX	400
7612319**445927**	112.0016.755	FILTRE A CHARBON (CONDIT X2)	360
7612319**445934**	112.0016.756	FILTRE A CHARBON (CONDIT X1)	359
7612319**468117**	112.0016.758	FILTRE A CHARBON (CONDIT X1)	359
7612213**092579**	112.0017.900	PLANCHE À DÉCOUPER VERRE 280 X 408 MM	402
7612319**445910**	112.0017.979	FILTRE A CHARBON (CONDIT X1)	359
7612319**486289**	112.0017.983	EXTENSION CHEMINEE H990 MM INOX	363
7612213**092562**	112.0018.817	PANIER EGOUTOIR 160 X 405 X 55 MM INOX	401
7612142**241574**	112.0030.882	ROLLMAT XXL EGOUTTOIR ENR. 468 X 420 MM	398
7612980**014927**	112.0036.204	EXTENSION CHEMINEE H990 MM INOX	363
7612142**236754**	112.0041.519	PANIER EGOUTTOIR 177 X 317 X 60 MM INOX	401
7612980**027552**	112.0049.382	EXTENSION CHEMINEE H: 990 MM IX	363
7612213**096027**	112.0057.214	PANIER EGOUTTOIR 150 X 325 X 80 MM INOX	401
7612980**040674**	112.0057.850	PANIER EGOUTTOIR 172 X 412 X 55 INOX	401
7612980**052851**	112.0066.060	PANIER EGOUTTOIR 156 X 417 X 54 MM INOX	400
7612980**057672**	112.0067.942	FILTRE A CHARBON (CONDIT X2)	359
7612315**064412**	112.0070.342	FRANKE TWISTER POT DE 125ML	404
3660446**005020**	112.0076.570	TUYAU FLEXIBLE DIAM 155 MM 6 METRES	362
3660446**005051**	112.0077.194	COLLIER SERRAGE DIAM 155 MM (X10)	362
3660446**005075**	112.0077.196	MANCHON TELESCOPIQUE DIAM 150 MM	362
3660446**005099**	112.0077.200	CLAPET ANTI-RET. DIAM 100/125 MM	362
3660446**005129**	112.0077.204	GRILLE D'EVACUATION MURALE DIAMETRE 150	362
3660446**005136**	112.0077.210	CLAPET CIRCULAIRE DIAM 150 MM	362
3660446**005167**	112.0077.233	COLLERETTE RACCORD. DIAM 150 MM	362
7612980**499175**	112.0080.355	ROLLMAT ÉGOUTTOIR 468 X 440 MM	398
4013341**070645**	112.0081.731	VIDAGE AUTO POUR ÉVIER 1 CUVE	406
4013341**070683**	112.0081.737	VIDAGE AUTO POUR ÉVIER 1 CUVE 1/2	406
7612315**076613**	112.0158.137	CREDENCE 600 X 700 INOX	365
7612315**076620**	112.0158.139	CREDENCE 900 X 700 INOX	365
7612315**076637**	112.0158.143	CREDENCE 1200 X 700 INOX	365
7612980**506385**	112.0174.992	FILTRE CHARBON L.VIE (COND.X2)	360
7612980**506408**	112.0174.994	FILTRE CHARBON L.VIE (COND.X2)	361
7612980**506415**	112.0174.995	FILTRE CHARBON L.VIE (COND.X2)	361
7612980**508129**	112.0175.520	PANIER EGOUTTOIR 183 X 433 X 64 MM INOX	400
7612980**584215**	112.0188.651	EGOUTTOIR AMOVIBLE 342 X 430 X 22 MM	399
7612980**584222**	112.0188.653	EGOUTTOIR AMOVIBLE 333 X 417 X 22 MM IX/PVC	399
7612980**636921**	112.0197.447	CHEMINEE EVAC EXT.H500/990 MM IX	363
7612980**700721**	112.0205.808	CREDENCE 900 X 700 INOX/VERRE	365

Index des produits par code FUN

EAN	FUN	DESIGNATION COURTE	Page
7612980**700868**	112.0250.014	PANIER EGOUTTOIR160 X 300 X 70 MM INOX	401
7612980**778898**	112.0250.941	VID 1 1/2" 1 C ATP SIP NM	405
7612980**897384**	112.0256.867	ROLLMAT S ÉGOUTTOIR ENR. 298 X 410 MM	399
7612980**936083**	112.0262.703	FILTRE A CHARBON HP (X2)	361
7612980**952205**	112.0264.985	VID 3 1/2" BOND MANU EV. INOX ATP	407
7612981**023218**	112.0278.878	DETARTRANT EVIERS INOX/COULEURS 100 ML	404
7612981**037901**	112.0281.982	ROLLMAT XL EGOUTTOIR ENR. 400 X 458 MM	399
7612981**054175**	112.0285.280	CHEMINEE EVAC EXT H500/990 MM BL	363
7612981**054236**	112.0285.288	CHEMINEE EVAC EXT H500/990 MM NR	363
7612981**071523**	112.0289.753	FILTRE À CHARBON (X2)	360
7612981**128821**	112.0301.698	VID 3 1/2" BONDE AUTO EV.INOX	407
7612981**160432**	112.0307.599	VID 3 1/2" BOND MANU EV. INOX STP	407
7612981**175047**	112.0310.706	CREDENCE 600 INOX/VERRE	364
7612981**265915**	112.0331.376	VID 1 1/2" 2 C + SIP.PRISE MLV NM	405
7612981**310301**	112.0339.360	FILTRE A CHARBON LAVABLE (X4)	360
7612981**602055**	112.0373.738	FILTRE CHARBON HP LAV+REG (X1)	361
7612981**602062**	112.0373.739	FILTRE CHARBON HP LAV+REG (X1)	360
7612981**605629**	112.0374.656	VID 3 1/2" 2 C AUTO ROND PRE-ASSEMBLE	406
7612981**605636**	112.0374.657	VID 3 1/2" 1 C AUTO TPR SYNT PRE-ASSEMBLE	406
7612981**605643**	112.0374.658	VID 3 1/2" 2 C MANU TPR SIP PRE-ASSEMBLE	406
7612981**605650**	112.0374.659	VID 3 1/2" 1 C MANU TPR SIP PRE-ASSEMBLE	406
7612981**605667**	112.0374.660	VID 3 1/2" 2 C AUTO TP INOX PRE-ASSEMBLE	406
7612981**605674**	112.0374.671	VID 3 1/2" 1 C AUTO TP INOX PRE-ASSEMBLE	406
7612981**667825**	112.0389.090	VID 3 1/2" BONDE AUTO EV.COULEUR	407
7612981**698713**	112.0394.981	PANIER EGOUTTOIR 156 X 429 X 54 MM INOX	400
7612981**814731**	112.0459.427	GAINE PLATE 1200 MM 220 X 90	362
7612981**814748**	112.0459.428	RACCORD GAINE PLATE 220 X 90	362
7612981**814755**	112.0459.429	RACCORD 220 X 90 DIAM 160 MM	362
7612981**814779**	112.0459.451	RACCORD COUDÉ 220 X 90 DIAM 150 MM	362
7612981**814793**	112.0459.453	RACCORD COUDE 90° 220 X 90	362
7612981**815219**	112.0459.455	RACCORD COUDE 90° 220 X 90	362
7612981**816636**	112.0461.942	PANIER EGOUTTOIR 297 X 187 X 72 MM INOX	401
7612981**833473**	112.0473.656	OUTIL DE PERÇAGE D35 FRAGRANIT	405
7612981**833480**	112.0473.657	FILTRE CHARBON (COND.X2)	360
7612981**931698**	112.0495.983	KIT ANTI-PARTIC.AV/FILTRE NM	213
7612985**131377**	112.0501.806	VID 3 1/2" 1 C MANU ATP POUR EVIER IX	406
7612985**131384**	112.0501.807	SIPHON 1 C GAIN DE PLACE AV PRISE MLV	406
7612985**430852**	112.0517.969	SIPHON 1-RACC 40 (1 CUVE)	408
7612985**434256**	112.0519.112	SIPHON 2-RACC 40 MM (2CUVES)	408
7612985**440585**	112.0520.471	PLANCHE À DÉCOUPER SYNTHÉTIQUE 200 X 510 MM NOIR	402
7612985**477925**	112.0530.237	NETTOYANT INOX 200 ML	404
7612985**477932**	112.0530.238	NETTOYANT EVIERS COULEUR 200 ML	404
7612985**477949**	112.0530.239	NETTOYANT MITIGEURS 250ML	404
7612985**477994**	112.0530.324	CHIFFON MICRO FIBRE	404
7612985**489805**	112.0532.720	CREDENCE 600 X 500 VR/NOIR	364
7612985**489812**	112.0532.751	CREDENCE 800 X 500 VR/BL	364
7612985**489829**	112.0532.752	CREDENCE 800 X 500 VR/NR	364
7612985**489836**	112.0532.753	CREDENCE 900 X 500 VR/BLC	364
7612985**489843**	112.0532.754	CREDENCE 900 X 500 VR/NR	364
7612985**489850**	112.0532.755	CREDENCE 900 X 500 VR/IX	364
7612985**489867**	112.0532.756	CREDENCE 900 X 700 VR/BLC	364
7612985**489874**	112.0532.757	CREDENCE 900 X 700 VR/NR	364
7612985**489881**	112.0532.758	CREDENCE 900 X 500 X 12 MM INOX	365
7612985**515245**	112.0539.120	PLANCHE À DÉCOUPER SYNTHÉTIQUE 429 X 180 MM NOIR	403
7612985**546607**	112.0548.447	FILTRE CERAMIQUE H60 HP LAV+REC (X1)	361
7612985**546614**	112.0548.448	FILTRE CERAMIQUE H100 HP LAV+REG (X1)	361
7612985**603966**	112.0557.028	PLANCHE À DÉCOUPER NOYER 429 X 180 MM	402

EAN	FUN	DESIGNATION COURTE	Page
7612985**632478**	112.0564.564	FILTRE CHARBON (X2)	359
7612985**632485**	112.0564.566	FILTRE CHARBON (X1)	359
7612985**667449**	112.0573.863	SIPHON 1279 1 C. SS PRISE LAVE VAISSELLE	407
7612985**667463**	112.0573.869	SIPHON 1280 1 C. AV PRISE LAVE VAISSELLE	407
7612985**731454**	112.0591.081	ROLLMAT 267 X 424 X 12 MM INOX	399
7612985**731461**	112.0591.082	PLANCHE À DECOUPER PAPERSTONE 180 X 412 MM GRIS ARDOISE	402
7612985**746939**	112.0595.334	PLANCHE À DÉCOUPER BAMBOU 280 X 532 MM	403
7612985**772938**	112.0602.288	EGOUTTOIR AMOVIBLE 298 X 412 X 17 M	399
7612985**788588**	112.0606.115	VID 3 1/2" BOND MANU COULEURS INOX STP	407
7612985**788571**	112.0606.149	VID 3 1/2" BONDE MANU COULEURS INOX ATP	407
7612985**787833**	112.0606.785	SET DE 3 CARTOUCHES VITAL HIGH FLOW 500L	220
7612985**792264**	112.0607.498	SET DE 3 CARTOUCHES VITAL 500L	220
7612985**814805**	112.0611.460	BOUTON PUSH CHROME	409
7612985**856683**	112.0619.946	SET DE 3 ACCESSOIRES ANDY CHEF	386
7612985**922586**	112.0630.187	BOUTON PUSH ROND ANTHRACITE	409
7612985**922609**	112.0630.188	BOUTON PUSH ROND CUIVRE	409
7612985**922593**	112.0630.210	BOUTON PUSH ROND REFLET D'OR	409
7612985**961868**	112.0639.025	BONDE VIDAGE AUTOMATIQUE PVD ANTHRACITE	413
7612985**961875**	112.0639.026	BONDE VIDAGE AUTOMATIQUE PVD REFLET D'OR	413
7612985**961882**	112.0639.027	BONDE VIDAGE AUTOMATIQUE PVD CUIVRE	413
7612985**961899**	112.0639.054	BONDE VIDAGE MANUEL PVD ANTHRACITE	413
7612985**962001**	112.0639.055	BONDE VIDAGE MANUEL PVD REFLET D'OR	413
7612985**962018**	112.0639.056	BONDE VIDAGE MANUEL PVD CUIVRE	413
7612985**966474**	112.0640.072	CREDENCE 800 X 500 VR/IX	364
7612986**053562**	112.0652.898	SET VIDAGE COMPLET MANUEL REFLET D'OR	412
7612986**053579**	112.0652.978	SET VIDAGE COMPLET MANUEL CUIVRE	412
7612986**053555**	112.0653.030	SET VIDAGE COMPLET MANUEL ANTHRACITE	412
7612986**053586**	112.0653.035	SET VIDAGE COMPLET AUTOMATIQUE ANTHRACITE	412
7612986**053593**	112.0653.036	SET VIDAGE COMPLET AUTOMATIQUE REFLET D'OR	412
7612986**054101**	112.0653.041	SET VIDAGE COMPLET AUTOMATIQUE CUIVRE	412
7612986**081176**	112.0654.748	PLANCHE À DÉCOUPER NOYER 230 X 442 MM	402
7612986**083354**	112.0655.239	PANIER EGOUTTOIR BXM 156,4 X 429 X 53,5 MM ANTHRACITE	400
7612986**083361**	112.0655.240	PANIER EGOUTTOIR BXM 156,4 X 429 X 53,5 MM REFLET D'OR	400
7612986**083378**	112.0655.341	PANIER EGOUTTOIR BXM 156,4 X 429 X 53,5 MM CUIVRE	400
7612986**083385**	112.0655.342	EGOUTTOIR DÉROULANT ROLLMAT 468 X 440 MM ANTHRACITE	398
7612986**083392**	112.0655.343	EGOUTTOIR DÉROULANT ROLLMAT 468 X 440 MM REFLET D'OR	398
7612986**084108**	112.0655.344	EGOUTTOIR DÉROULANT ROLLMAT 468 X 440 MM CUIVRE	398
7612986**084603**	112.0655.481	ALL-IN SET1 PLCHE+PANIER EGOUT. FRL	384
7612986**084610**	112.0655.482	ALL-IN SET2 PLCH+BOL+COUVERC.+P.EG.FRL	385
7612986**084627**	112.0655.483	ALL-IN SET3 PLCH+TAPIS PLIABLE+P.EG. FRL	385
7612986**084641**	112.0655.488	ALL-IN SET4 PLCH+TAPIS+P.EG.+BOL+COUV FRL	385
7612986**084658**	112.0655.489	ALL-IN SET5 ACCESS.COMPLETS EMBALLÉS FRL	385
7612986**091106**	112.0657.146	CACHE BONDE ROND NOIR MAT	411
7612986**091090**	112.0657.383	BOUTON ROTATIF ROND FINITION NOIR MAT D35 MM	409
7612986**091854**	112.0657.770	TUBULURE SEUL GAIN DE PLACE 1 CUVE D40	408
7612986**094398**	112.0657.946	VIDAGE MANU 1 C NM NOIR MAT	410
7612986**094640**	112.0658.124	VIDAGE AUTO 1 C RALLONGE NM NOIR MAT	411
7612986**094190**	112.0658.125	VIDAGE MANU 2 C NM NOIR MAT	410
7612986**094602**	112.0658.197	VIDAGE AUTO 1 C TP ROND NM	410
7612986**094626**	112.0658.214	VIDAGE AUTO 1 C ENTRETOISE NM NOIR MAT	411
7612986**094619**	112.0658.242	VIDAGE MANU 1 C ENTRETOISE NM NOIR MAT	411
7612986**094633**	112.0658.250	VIDAGE MANU 1 C RALLONGE NM NOIR MAT	411
7612986**094732**	112.0658.266	VIDAGE MANU 1 CUVE RONDE NM NOIR MAT	411
7612986**094749**	112.0658.268	VIDAGE AUTO 1 CUVE RONDE NM NOIR MAT	411
7612986**094701**	112.0658.280	VIDAGE AUTO BOUTON ROTATIF 2 C NM NOIR MAT	410
7612986**094916**	112.0658.444	VIDAGE MANU 1 C TP RECTANGULAIRE NM NOIR MAT	410
7612986**094923**	112.0658.446	VIDAGE AUTO 1 C TP RECTANGULAIRE NM NOIR MAT	410

EAN	FUN	DESIGNATION COURTE	Page
7612986**099836**	112.0658.484	VIDAGE MANU 2 C TP RECTANGULAIRE NM NOIR MAT	410
7612986**099577**	112.0658.485	VIDAGE AUTO 2 C TP RECTANGULAIRE NM NOIR MAT	410
7612986**099300**	112.0659.398	PANIER EGOUTTOIR 158,4 X 416 X 53,5 MM INOX	401
7612986**175455**	112.0670.624	FILTRE CHARBON (X1)	361
7612986**178661**	112.0670.892	TROP PLEIN KNG NM NOIR MAT	411
7612986**178654**	112.0670.893	CACHE BONDE CARRÉ NOIR MAT	411
7612986**212266**	112.0676.783	TELECOMMANDE FRANKE 2024	363
7612986**212860**	112.0676.854	PLANCHE À DÉCOUPER SYNTHÉTIQUE 240 X 429 MM NOIR	402
7612986**229264**	112.0681.031	CHEMINEE EVAC EXT H 2 X 400 MM NR	363
7612986**240917**	112.0683.832	CHEMINEE EVAC EXT H500/500 MM NR	363
7612986**240924**	112.0683.833	CHEMINEE EVAC EXT H500/990 MM NR	363
7612986**308297**	112.0695.783	SET D'ENTRETIEN ÉVIERS COULEURS	404
7612986**308501**	112.0695.786	SET D'ENTRETIEN ÉVIERS INOX	404
7612986**308518**	112.0695.787	SET D'ENTRETIEN MITIGEUR	404
7612986**308525**	112.0695.788	SET D'ENTRETIEN TWISTER EVIERS	404
7612986**308549**	112.0695.790	SET DE COUTEAUX + PLANCHE PORTE COUTEAUX	402
7612986**338614**	112.0702.682	LINA EAU FILTREE CARTOUCHE 4000L	223
7612986**353754**	112.0705.730	BOUTON PUSH INOX	409
7612986**353778**	112.0705.753	BOUTON PUSH NOIR MAT	409
7612986**384406**	112.0711.355	KIT EVACUATION TABLES ASPIRANTES 2024	279
7612986**386332**	112.0711.985	KIT RECYCLAGE AVANT PLINTHE TABLES ASPIRANTES 2024	279
7612986**386349**	112.0711.986	KIT RECYCLAGE HORS PLINTHE TABLES ASPIRANTES 2024	279
7612986**404913**	112.0715.379	VIDAGE AUTO NM BOUTON PUSH CUVE MRG (110/210/610)	410
7612986**404920**	112.0715.441	VIDAGE AUTO NM BOUTON PUSH DOUBLE CUVES MRG (120/160/620)	410
7612986**404937**	112.0715.442	VIDAGE AUTO NM BOUTON PUSH EVIER 1 CUVE (AZG/BFG/MRG/MTG/ROG 610)	410
7612986**404944**	112.0715.468	VIDAGE AUTO NM BOUTON PUSH EVIER 1 1/2 CUVES - 2 CUVES (AZG/BFG/MRG 651/MTG)	410
7612986**409369**	112.0715.729	VIDAGE AUTO NM BOUTON PUSH CUVE UBG 610-78 + UBG 611	411
7612986**409376**	112.0715.748	VIDAGE AUTO NM BOUTON PUSH CUVE UBG 610-56	411
7612986**408232**	112.0716.092	FILTRES TABLES ASPIRANTES	278
7612986**412291**	112.0717.084	DS ATLAS INOX	268
7612986**413106**	112.0717.102	DS ATLAS INOX NOIR	268
7612986**413113**	112.0717.103	DS ATLAS INOX ANTHRACITE	268
7612986**413120**	112.0717.104	DS ATLAS INOX CUIVRE	268
7612986**413137**	112.0717.105	DS ATLAS INOX REFLET D'OR	268
7612986**414943**	112.0717.419	CACHE BONDE CARRE REFLET D'OR	413
7612986**414950**	112.0717.420	CACHE BONDE CARRE CUIVRE	413
7612986**414936**	112.0717.462	CACHE BONDE CARRE ANTHRACITE	413
7612986**414967**	112.0717.469	CACHE BONDE ROND ANTHRACITE	413
7612986**414974**	112.0717.470	CACHE BONDE ROND REFLET D'OR	413
7612986**414981**	112.0717.494	CACHE BONDE ROND CUIVRE	413
7612315**094938**	114.0152.027	MRG 611-97 CAFE CREME MANU	172
7612315**094945**	114.0152.028	MRG 611-78 CAFE CREME MANU	171
7612315**094600**	114.0152.031	MRG 611-78 PLATINUM MANU	171
7612315**094617**	114.0152.032	MRG 611-78 BLANC MANU	171
7612315**094624**	114.0152.039	MRG 611-78 STONE MANU	171
7612315**094969**	114.0152.041	MRG 621 CAFE CREME MANU	173
7612315**094990**	114.0152.048	MRG 621 PLATINUM MANU	173
7612315**095003**	114.0152.050	MRG 621 BLANC MANU	173
7612315**095010**	114.0152.098	MRG 621 STONE MANU	173
7612315**094952**	114.0152.099	MRG 651 CAFE CREME MANU	173
7612315**094679**	114.0152.110	MRG 651 PLATINUM MANU	173
7612315**094686**	114.0152.112	MRG 651 BLANC MANU	173
7612315**094693**	114.0152.114	MRG 651 STONE MANU	173
7612315**094532**	114.0152.228	MRG 611-97 PLATINUM MANU	172
7612315**094549**	114.0152.234	MRG 611-97 BLANC MANU	172
7612315**094556**	114.0152.235	MRG 611-97 STONE MANU	172
7612315**075876**	114.0153.179	ROG 610-51 BLANC AUTO	109

EAN	FUN	DESIGNATION COURTE	Page
7612980**539307**	114.0180.705	DMD 610-44 BLANC MANU	127
7612980**539321**	114.0180.707	DMD 610-44 GRAPHITE MANU	127
7612980**539338**	114.0180.708	DMD 610-54 BLANC MANU	127
7612980**539369**	114.0180.711	DMD 610-54 GRAPHITE MANU	127
7612980**542918**	114.0181.203	DMD 110-40 BLANC MANU	124
7612980**542932**	114.0181.205	DMD 110-40 GRAPHITE MANU	124
7612980**542949**	114.0181.206	DMD 110-50 BLANC MANU	124
7612980**542963**	114.0181.208	DMD 110-50 GRAPHITE MANU	124
7612980**689859**	114.0204.650	SID 610-56 BLANC MANU	125
7612980**689866**	114.0204.651	SID 610-56 CARBONE MANU	125
7612980**701742**	114.0250.181	MTG 611 ONYX AUTO EGG	169
7612980**701773**	114.0250.183	MTG 611 ONYX AUTO EGD	169
7612980**772322**	114.0250.830	MTG 651-100 ONYX AUTO EGG	169
7612980**772339**	114.0250.841	MTG 651-100 ONYX AUTO EGD	169
7612981**008581**	114.0275.846	OID 611-94 CARBONE MANU	201
7612981**009137**	114.0276.006	OID 611-94 BLANC MANU	201
7612981**009205**	114.0276.023	OID 651 CARBONE MANU	201
7612981**009335**	114.0276.026	OID 651 BLANC MANU	201
7612981**009359**	114.0276.028	OID 621 CARBONE MANU	201
7612981**009380**	114.0276.031	OID 621 BLANC MANU	201
7612981**022617**	114.0278.717	TTD 611-97 BLANC MANU	203
7612981**022624**	114.0278.720	TTD 611-97 BEIGE MANU	203
7612981**022631**	114.0278.722	TTD 611-97 PLATINUM MANU	203
7612981**022648**	114.0278.723	TTD 611-97 GRAPHITE MANU	203
7612981**022655**	114.0278.724	TTD 651 BLANC MANU	203
7612981**022662**	114.0278.725	TTD 651 BEIGE MANU	203
7612981**022679**	114.0278.726	TTD 651 PLATINUM MANU	203
7612981**022686**	114.0278.747	TTD 651 GRAPHITE MANU	203
7612981**022693**	114.0278.748	TTD 621 BLANC MANU	203
7612981**022709**	114.0278.749	TTD 621 BEIGE MANU	203
7612981**022716**	114.0278.750	TTD 621 PLATINUM MANU	203
7612981**022723**	114.0278.751	TTD 621 GRAPHITE MANU	203
7612981**032265**	114.0280.427	BFG 611-78 PLATINUM MANU	179
7612981**032296**	114.0280.437	BFG 611-78 BLANC MANU	179
7612981**032302**	114.0280.438	BFG 611-78 CAFE CREME MANU	179
7612981**032432**	114.0280.443	BFG 611-97 PLATINUM MANU	180
7612981**032449**	114.0280.444	BFG 611-97 BLANC MANU	180
7612981**032456**	114.0280.445	BFG 611-97 CAFE CREME MANU	180
7612981**032470**	114.0280.447	BFG 651 PLATINUM MANU	181
7612981**032487**	114.0280.448	BFG 651 BLANC MANU	181
7612981**032494**	114.0280.449	BFG 651 CAFE CREME MAUN	181
7612981**032517**	114.0280.452	BFG 621 PLATINUM MANU	181
7612981**032524**	114.0280.453	BFG 621 BLANC MANU	181
7612981**032531**	114.0280.454	BFG 621 CAFE CREME MANU	181
7612981**255916**	114.0328.637	BFG 611-62 BLANC MANU	179
7612981**255756**	114.0328.678	BFG 611-62 CAFE CREME MANU	179
7612981**255763**	114.0328.679	BFG 611-62 PLATINUM MANU	179
7612981**351816**	114.0343.924	MRG 611-XL BLANC MANU	172
7612981**351830**	114.0343.926	MRG 611-XL CAFE CREME MANU	172
7612981**351861**	114.0343.930	MRG 611-XL PLATINUM MANU	172
7612981**351878**	114.0343.951	MRG 611-XL STONE MANU	172
7612981**588168**	114.0371.153	MRG 611-XLC BLANC MANU	172
7612981**588182**	114.0371.155	MRG 611-XLC CAFE CREME MANU	172
7612981**588212**	114.0371.158	MRG 611-XLC PLATINUM MANU	172
7612981**588236**	114.0371.160	MRG 611-XLC STONE MANU	172
7612981**639471**	114.0383.645	OID 611-94 URBAN GRE MANU	201
7612981**639518**	114.0383.649	OID 621 URBAN GREY MANU	201

Index des produits par code FUN

EAN	FUN	DESIGNATION COURTE	Page
7612981**639532**	114.0383.661	OID 611-62 CARBONE MANU	201
7612981**639587**	114.0383.673	OID 611-62 BLANC MANU	201
7612981**639617**	114.0383.676	OID 611-62 URBAN GREY MANU	201
7612981**640057**	114.0383.786	MRG 611-62 BLANC MANU	171
7612981**640064**	114.0383.787	MRG 611-62 STONE MANU	171
7612981**907778**	114.0491.751	MRG 611-62 OYSTER MANU	171
7612981**907785**	114.0491.752	MRG 611-78 OYSTER MANU	171
7612981**907792**	114.0491.753	MRG 611-XLC OYSTER MANU	172
7612981**907822**	114.0491.755	MRG 611-97 OYSTER MANU	172
7612981**907846**	114.0491.758	MRG 611-XL OYSTER MANU	172
7612981**907853**	114.0491.759	MRG 651 OYSTER MANU	173
7612981**907860**	114.0491.773	MRG 621 OYSTER MANU	173
7612981**907877**	114.0491.775	BFG 611-62 OYSTER MANU	179
7612981**907884**	114.0491.776	BFG 611-78 OYSTER MANU	179
7612981**907891**	114.0491.777	BFG 611-97 OYSTER MANU	180
7612981**907907**	114.0491.778	BFG 621 OYSTER MANU	181
7612981**907914**	114.0491.779	BFG 651 OYSTER MANU	181
7612981**925253**	114.0494.499	BFG 611-XL BLANC MANU	180
7612981**925260**	114.0494.500	BFG 611-XL CAFE CREME MANU	180
7612981**925277**	114.0494.501	BFG 611-XL PLATINUM MANU	180
7612981**925291**	114.0494.503	BFG 611-XL OYSTER MANU	180
7612985**167871**	114.0506.721	KITE 611-100 BLANC MANU	206
7612985**167888**	114.0506.722	KITE 611-100 REV NOIR MANU	206
7612985**250672**	114.0513.290	AZG 611-62 CAFE CREME MANU	182
7612985**250689**	114.0513.312	AZG 611-62 ONYX MANU	182
7612985**250702**	114.0513.314	AZG 611-62 BLANC MANU	182
7612985**250726**	114.0513.316	AZG 611-62 STONE MANU	182
7612985**251037**	114.0513.350	AZG 611-86 CAFE CREME MANU	183
7612985**251136**	114.0513.378	AZG 621 CAFE CREME MANU	183
7612985**251143**	114.0513.380	AZG 621 ONYX MANU	183
7612985**251044**	114.0513.381	AZG 611-86 ONYX MANU	183
7612985**251068**	114.0513.383	AZG 611-86 BLANC MANU	183
7612985**251082**	114.0513.385	AZG 611-86 STONE MANU	183
7612985**251204**	114.0513.387	AZG 611-XL CAFE CREME MANU	183
7612985**251211**	114.0513.388	AZG 611-XL ONYX MANU	183
7612985**251235**	114.0513.390	AZG 611-XL BLANC MANU	183
7612985**251259**	114.0513.402	AZG 611-XL STONE MANU	183
7612985**251167**	114.0513.442	AZG 621 BLANC MANU	183
7612985**251198**	114.0513.445	AZG 621 STONE MANU	183
7612985**251303**	114.0513.446	AZG 651 CAFE CREME MANU	183
7612985**251310**	114.0513.448	AZG 651 ONYX MANU	183
7612985**251334**	114.0513.450	AZG 651 BLANC MANU	183
7612985**251358**	114.0513.462	AZG 651 STONE MANU	183
7612985**459419**	114.0525.486	MRG 611-62 ONYX MANU	171
7612985**459426**	114.0525.487	MRG 611-78 ONYX MANU	171
7612985**459433**	114.0525.488	MRG 611-97 ONYX MANU	172
7612985**459440**	114.0525.489	MRG 611-XLC ONYX MANU	172
7612985**459457**	114.0525.490	MRG 611-XL ONYX MANU	172
7612985**459464**	114.0525.511	MRG 651 ONYX MANU	173
7612985**459471**	114.0525.512	MRG 621 ONYX MANU	173
7612985**462112**	114.0526.317	BFG 611-78 ONYX MANU	179
7612985**462167**	114.0526.324	BFG 611-97 ONYX MANU	180
7612985**462174**	114.0526.325	BFG 651 ONYX MANU	181
7612985**462181**	114.0526.326	BFG 611-62 ONYX MANU	179
7612985**462204**	114.0526.329	BFG 621 ONYX MANU	181
7612985**462211**	114.0526.330	BFG 611-XL ONYX MANU	180
7612985**462297**	114.0526.356	BFG 611-78 STONE MANU	179

EAN	FUN	DESIGNATION COURTE	Page
7612985**462501**	114.0526.357	BFG 611-97 STONE MANU	180
7612985**462518**	114.0526.358	BFG 651 STONE MANU	181
7612985**462525**	114.0526.359	BFG 611-62 STONE MANU	179
7612985**462532**	114.0526.360	BFG 621 STONE MANU	181
7612985**462556**	114.0526.382	BFG 611-XL STONE MANU	180
7612985**478830**	114.0530.420	KITE 611-86 NOIR MANU	206
7612985**478861**	114.0530.455	KITE 621 NOIR MANU	206
7612985**478885**	114.0530.457	KITE 611-86 BLANC MANU	206
7612985**478892**	114.0530.458	KITE 621 BLANC MANU	206
7612985**881975**	114.0624.215	FSG 611-88 ONYX AUTO	167
7612985**914499**	114.0628.955	FSG 611-88 NOIR MAT AUTO	167
7612985**914604**	114.0628.964	MRG 611-62 NOIR MAT MANU	171
7612985**914611**	114.0628.966	MRG 611-XLC NOIR MAT MANU	172
7612985**914628**	114.0628.967	MRG 611-97 NOIR MAT MANU	172
7612985**914635**	114.0628.968	MRG 611-78 NOIR MAT MANU	171
7612985**914642**	114.0628.969	MRG 611-XL NOIR MAT MANU	172
7612985**914659**	114.0628.970	MRG 621 NOIR MAT MANU	173
7612985**914666**	114.0628.993	MRG 651 NOIR MAT MANU	173
7612985**952460**	114.0637.799	FSG 611-88 BLANC AUTO	167
7612985**952613**	114.0637.813	FSG 611-88 STONE AUTO	167
7612985**952644**	114.0637.871	MRG 612-E ONYX MANU ANGLE	184
7612985**953412**	114.0637.936	ROG 611-62 ONYX AUTO	184
7612985**953702**	114.0637.938	ROG 610-51 ONYX AUTO SE	109
7612986**151558**	114.0665.219	MRG 610-39 PR BLANC AUTO	104
7612986**151565**	114.0665.244	MRG 610-39 PR NOIR MAT AUTO	104
7612986**151572**	114.0665.245	MRG 610-39 PR CAFE CREME AUTO	104
7612986**151589**	114.0665.246	MRG 610-39 PR STONE AUTO	104
7612986**151596**	114.0665.247	MRG 610-39 PR ONYX AUTO	104
7612986**152302**	114.0665.248	MRG 610-39 PR PLATINUM AUTO	104
7612986**152319**	114.0665.249	MRG 610-54 PR BLANC AUTO	105
7612986**152326**	114.0665.250	MRG 610-54 PR NOIR MAT AUTO	105
7612986**152333**	114.0665.281	MRG 610-54 PR CAFE CREME AUTO	105
7612986**152340**	114.0665.282	MRG 610-54 PR STONE AUTO	105
7612986**152357**	114.0665.283	MRG 610-54 PR ONYX AUTO	105
7612986**152364**	114.0665.284	MRG 610-54 PR PLATINUM AUTO	105
7612986**152371**	114.0665.287	MRG 610-73 PR BLANC AUTO	105
7612986**152388**	114.0665.288	MRG 610-73 PR NOIR MAT AUTO	105
7612986**152395**	114.0665.289	MRG 610-73 PR CAFE CREME AUTO	105
7612986**152401**	114.0665.290	MRG 610-73 PR STONE AUTO	105
7612986**152418**	114.0665.291	MRG 610-73 PR ONYX AUTO	105
7612986**152425**	114.0665.292	MRG 610-73 PR PLATINUM AUTO	105
7612986**152432**	114.0665.294	MRG 620-34-34 PR BLANC AUTO	105
7612986**152449**	114.0665.295	MRG 620-34-34 PR CAFE CREME AUTO	105
7612986**152456**	114.0665.296	MRG 620-34-34 PR PLATINUM AUTO	105
7612986**152463**	114.0665.297	MRG 620-34-34 PR ONYX AUTO	105
7612986**152470**	114.0665.298	MRG 620-34-34 PR STONE AUTO	105
7612986**152487**	114.0665.299	MRG 620-34-34 PR NOIR MAT AUTO	105
7612986**157628**	114.0666.537	BFG 611-78 NOIR MAT MANU	179
7612986**157635**	114.0666.538	BFG 611-97 NOIR MAT MANU	180
7612986**157871**	114.0666.583	BFG 611-62 NOIR MAT MANU	179
7612986**158397**	114.0666.665	BFG 611-XL NOIR MAT MANU	180
7612986**158403**	114.0666.667	BFG 621 NOIR MAT MANU	181
7612986**158410**	114.0666.668	BFG 651 NOIR MAT MANU	181
7612986**158489**	114.0666.796	AZG 611-62 NOIR MAT MANU	182
7612986**158496**	114.0666.797	AZG 611-86 NOIR MAT MANU	183
7612986**158700**	114.0666.798	AZG 611-XL NOIR MAT MANU	183
7612986**158717**	114.0666.800	AZG 651 NOIR MAT MANU	183

EAN	FUN	DESIGNATION COURTE	Page
7612986**158724**	114.0666.811	AZG 621 NOIR MAT MANU	183
7612986**278859**	114.0691.240	CNG 611-62 BLANC MANU	175
7612986**278866**	114.0691.252	CNG 611-62 CAFE CREME MANU	175
7612986**278880**	114.0691.254	CNG 611-62 STONE MANU	175
7612986**278897**	114.0691.255	CNG 611-62 ONYX MANU	175
7612986**279009**	114.0691.256	CNG 611-62 NOIR MAT MANU	175
7612986**279115**	114.0691.291	CNG 611-XLC BLANC MANU	175
7612986**279122**	114.0691.292	CNG 611-XLC CAFE CREME MANU	175
7612986**278170**	114.0691.307	CNG 611-XLC STONE MANU	175
7612986**278187**	114.0691.308	CNG 611-XLC ONYX MANU	175
7612986**278194**	114.0691.309	CNG 611-XLC NOIR MAT MANU	175
7612986**279306**	114.0691.310	CNG 611-XL BLANC MANU	175
7612986**279313**	114.0691.311	CNG 611-XL CAFE CREME MANU	175
7612986**279337**	114.0691.313	CNG 611-XL STONE MANU	175
7612986**279344**	114.0691.314	CNG 611-XL ONYX MANU	175
7612986**279351**	114.0691.315	CNG 611-XL NOIR MAT MANU	175
7612986**281040**	114.0691.636	UBG 610-50 BLANC AUTO	107
7612986**281064**	114.0691.638	UBG 610-50 STONE AUTO	107
7612986**281071**	114.0691.639	UBG 610-50 ONYX AUTO	107
7612986**281088**	114.0691.640	UBG 610-50 NOIR MAT AUTO	107
7612986**281095**	114.0691.661	UBG 610-72 BLANC AUTO	107
7612986**281101**	114.0691.662	UBG 610-72 STONE AUTO	107
7612986**281118**	114.0691.663	UBG 610-72 ONYX AUTO	107
7612986**281125**	114.0691.664	UBG 610-72 NOIR MAT AUTO	107
7612986**303773**	114.0694.891	ROG 611-62 NOIR MAT AUTO	184
7612986**304244**	114.0694.904	ROG 610-51 NOIR MAT AUTO	109
7612986**381047**	114.0710.520	CNG 651 BLANC MANU	176
7612986**381252**	114.0710.574	CNG 651 CAFE CREME MANU	176
7612986**381276**	114.0710.576	CNG 651 STONE MANU	176
7612986**381283**	114.0710.577	CNG 651 ONYX MANU	176
7612986**381290**	114.0710.578	CNG 651 NOIR MAT MANU	176
7612986**381405**	114.0710.579	CNG 621 BLANC MANU	176
7612986**381481**	114.0710.618	CNG 621 CAFE CREME MANU	176
7612986**381689**	114.0710.637	CNG 621 STONE MANU	176
7612986**381795**	114.0710.646	CNG 621 ONYX MANU	176
7612986**381887**	114.0710.657	CNG 621 NOIR MAT MANU	176
7612986**395396**	114.0713.954	FSG 611-88 GRIS ARDOISE AUTO	167
7612986**396201**	114.0713.958	MTG 611 GRIS ARDOISE AUTO EGG	169
7612986**396218**	114.0713.978	MTG 611 GRIS ARDOISE AUTO EGD	169
7612986**396225**	114.0713.979	MTG 651-100 GRIS ARDOISE AUTO EGG	169
7612986**396294**	114.0714.002	MTG 651-100 GRIS ARDOISE AUTO EGD	169
7612986**396409**	114.0714.003	MRG 611-62 GRIS ARDOISE MANU	171
7612986**396416**	114.0714.011	MRG 611-78 GRIS ARDOISE MANU	171
7612986**396423**	114.0714.012	MRG 611-XLC GRIS ARDOISE MANU	172
7612986**396430**	114.0714.013	MRG 611-97 GRIS ARDOISE MANU	172
7612986**396447**	114.0714.014	MRG 611-XL GRIS ARDOISE MANU	172
7612986**396454**	114.0714.016	MRG 651 GRIS ARDOISE MANU	173
7612986**396461**	114.0714.017	MRG 621 GRIS ARDOISE MANU	173
7612986**396577**	114.0714.058	CNG 611-62 GRIS ARDOISE MANU	175
7612986**396584**	114.0714.059	CNG 611-XLC GRIS ARDOISE MANU	175
7612986**397208**	114.0714.128	CNG 611-XL GRIS ARDOISE MANU	175
7612986**397215**	114.0714.129	CNG 651 GRIS ARDOISE MANU	176
7612986**397222**	114.0714.130	CNG 621 GRIS ARDOISE MANU	176
7612986**397239**	114.0714.151	BFG 611-62 GRIS ARDOISE MANU	179
7612986**397246**	114.0714.152	BFG 611-78 GRIS ARDOISE MANU	179
7612986**397253**	114.0714.153	BFG 611-97 GRIS ARDOISE MANU	180
7612986**397260**	114.0714.154	BFG 611-XL GRIS ARDOISE MANU	180

EAN	FUN	DESIGNATION COURTE	Page
7612986**397277**	114.0714.155	BFG 651 GRIS ARDOISE MANU	181
7612986**397284**	114.0714.156	BFG 621 GRIS ARDOISE MANU	181
7612986**397291**	114.0714.157	AZG 611-86 GRIS ARDOISE MANU	183
7612986**397802**	114.0714.158	AZG 611-62 GRIS ARDOISE MANU	182
7612986**397826**	114.0714.159	AZG 611-XL GRIS ARDOISE MANU	183
7612986**397833**	114.0714.160	AZG 651 GRIS ARDOISE MANU	183
7612986**397840**	114.0714.271	AZG 621 GRIS ARDOISE MANU	183
7612986**398977**	114.0714.349	MRG 610-39 PR GRIS ARDOISE AUTO	104
7612986**398984**	114.0714.350	MRG 610-54 PR GRIS ARDOISE AUTO	105
7612986**398991**	114.0714.373	MRG 610-73 PR GRIS ARDOISE AUTO	105
7612986**399004**	114.0714.376	MRG 620-34-34 PR GRIS ARDOISE AUTO	105
7612986**399011**	114.0714.379	ROG 610-51 GRIS ARDOISE AUTO	109
7612986**399028**	114.0714.380	UBG 610-50 GRIS ARDOISE AUTO	107
7612986**399035**	114.0714.381	UBG 610-72 GRIS ARDOISE AUTO	107
7612980**937677**	115.0263.158	NEPTUNE STYLE WINDOW BEC CHROME	266
7612981**379315**	115.0347.111	NOVARA-PLUS DOUCHETTE CHROME	265
7612981**379445**	115.0347.142	NOVARA-PLUS BEC CHROME	265
7612981**602963**	115.0373.928	NEPTUNE EVO BEC CHROME	258
7612981**603038**	115.0373.943	NEPTUNE EVO DOUCHETTE CHROME	258
7612981**603069**	115.0373.947	AMBIENT DOUCHETTE CHROME	252
7612981**624019**	115.0380.641	NOVARA ECO BEC CHROME NF	264
7612981**695217**	115.0393.974	PESCARA XL SEMI-PRO CHROME	246
7612981**695224**	115.0393.975	PESCARA L SEMI-PRO CHROME	246
7612981**695231**	115.0393.976	PESCARA 360 SEMI-PRO CHROME	246
7612981**825386**	115.0470.653	NOVARA PLUS BEC CAFE CREME	265
7612981**826536**	115.0470.658	NOVARA PLUS BEC BLANC	265
7612981**826567**	115.0470.661	NOVARA PLUS BEC ONYX	265
7612981**826581**	115.0470.663	NOVARA PLUS DOUCH. CAFE CREME	265
7612981**826635**	115.0470.669	NOVARA PLUS DOUCH.BLANC	265
7612981**826666**	115.0470.675	NOVARA PLUS DOUCH.ONYX	265
7612981**831998**	115.0472.959	PESCARA XL SEMI-PRO LEV.LATÉRAL INOX	227
7612981**832001**	115.0472.960	PESCARA L SEMI-PRO LEV.LATÉRAL INOX	227
7612981**888909**	115.0486.993	FOX SEMI PRO LATÉRAL CHROME	247
7612985**444873**	115.0521.435	ATLAS NEO BEC INOX	233
7612985**444880**	115.0521.436	ATLAS NEO BEC ESCAM.FENETRE INOX	242
7612985**444903**	115.0521.438	ATLAS NEO DOUCHETTE INOX	233
7612985**444910**	115.0521.439	ATLAS NEO DOUCH.ESC.FENETRE INOX	242
7612985**444934**	115.0521.441	ATLAS NEO DOUCH.DOUBLE JET INOX	232
7612985**474702**	115.0529.202	KUBUS BEC INOX	236
7612985**474733**	115.0529.207	KUBUS DOUCHETTE INOX	236
7612985**537025**	115.0545.136	PESCARA 360 SEMI-PRO NOIR MAT	246
7612985**543453**	115.0547.852	MYTHOS BEC LEV. LATÉRAL INOX	231
7612985**543460**	115.0547.853	MYTHOS DOUCHETTE LB INOX	231
7612985**543484**	115.0547.855	CENTINOX PLUS SEMI-PRO INOX	228
7612985**552639**	115.0550.424	ATLAS NEO BEC IX/NOIR	233
7612985**552646**	115.0550.427	ATLAS NEO DOUCHETTE IX/NOIR	233
7612985**552653**	115.0550.441	MYTHOS BEC LEV. LATÉRAL IX/NR	231
7612985**552660**	115.0550.442	MYTHOS DOUCHETTE LB INOX/NOIR	231
7612985**650557**	115.0569.290	ORBIT BEC INOX	241
7612985**650564**	115.0569.461	ORBIT DOUCHETTE INOX	241
7612985**727983**	115.0590.044	EOS NEO BEC LEV. LATÉRAL INOX	235
7612985**727990**	115.0590.045	EOS NEO DOUCHETTE LEV.LATÉRAL IX	235
7612985**728805**	115.0590.046	LEDA BEC LATÉRAL INOX	237
7612985**728812**	115.0590.047	LEDA DOUCHETTE LATÉRAL INOX	237
7612985**745079**	115.0595.062	URBAN BEC CHROME	260
7612985**745260**	115.0595.081	URBAN BEC ONYX	260
7612985**745284**	115.0595.083	URBAN DOUCHETTE CHROME	260

Index des produits par code FUN

EAN	FUN	DESIGNATION COURTE	Page
7612985**745369**	115.0595.091	URBAN DOUCHETTE ONYX	260
7612985**750349**	115.0596.320	TAROS NEO BEC PIVOTANT INOX	240
7612985**750370**	115.0596.383	TAROS NEO DCH.MONOJET INOX	240
7612985**766685**	115.0600.095	CENTRO BEC LEV. DESSUS CHROME	262
7612985**767019**	115.0600.098	CENTRO DOUCHETTE LEV. DESSUS CHROME	262
7612985**767088**	115.0600.137	CENTRO BEC ESCAM. FENÊTRE CHROME	267
7612985**767095**	115.0600.138	CENTRO DOUCHETTE ESCAM. FENÊTRE CHROME	267
7612985**820462**	115.0613.590	EOS NEO BEC LEV.LATÉRAL IX/NR	235
7612985**820479**	115.0613.671	EOS NEO DOUCHETTE LEV.LATÉRAL IX/NR	235
7612985**867603**	115.0621.592	CENTRO DOUCHETTE LEV. DESSUS NOIR MAT	262
7612985**867702**	115.0621.613	CENTRO BEC LEV. DESSUS NOIR MAT	262
7612985**876476**	115.0623.054	ORBIT BEC PIVOT.LEV.DESSUS CHR	263
7612985**876483**	115.0623.055	ORBIT DOUCHETTE MONOJET CHR	263
7612985**885652**	115.0625.185	ICON BEC LEV.DESSUS CHR	251
7612985**885676**	115.0625.187	ICON BEC LEV.DESSUS NOIR MAT	251
7612985**885683**	115.0625.188	ICON DCH. 2 JETS LEV.LAT CHROME	251
7612985**886406**	115.0625.190	ICON DCH. 2J LEV.LAT NOIR MAT	251
7612985**886994**	115.0625.489	ATLAS NEO S BEC LEV.LAT INOX	226
7612985**886864**	115.0625.523	ATLAS NEO S DOUCH.MONOJET IX	226
7612985**886888**	115.0625.525	ATLAS NEO S BEC LEV.LAT NOIR	226
7612985**886895**	115.0625.527	ATLAS NEO S DOUCH.MONOJET NOIR	226
7612985**901598**	115.0626.019	LINA J BEC LEV. LAT. NOIR MAT	261
7612985**901697**	115.0626.053	LINA J DOUCHETTE LEV. LAT. NOIR MAT	261
7612985**901819**	115.0626.085	LINA SEMI PRO DOUBLE JETS CHR/NOIR	247
7612985**907385**	115.0627.523	URBAN DOUCHETTE NOIR MAT	260
7612985**907392**	115.0627.524	URBAN BEC NOIR MAT	260
7612985**910866**	115.0628.204	ATLAS NEO BEC LEV.LAT CUIVRE	233
7612985**910880**	115.0628.207	ATLAS NEO BEC LATER.ANTHRACITE	233
7612985**910897**	115.0628.208	ATLAS NEO DCH.LEV.LAT CUIVRE	233
7612985**911214**	115.0628.210	ATLAS NEO DCH.LATER.ANTHRACITE	233
7612985**911221**	115.0628.251	EOS NEO BEC LEV.LAT CUIVRE	235
7612985**911245**	115.0628.253	EOS NEO BEC LEV.LAT ANTHRACITE	235
7612985**911252**	115.0628.254	EOS NEO DCH. LEV.LAT CUIVRE	235
7612985**911276**	115.0628.256	EOS NEO DCH.LATER. ANTHRACITE	235
7612986**056051**	115.0653.298	ACTIVE L BEC CHROME	255
7612986**056082**	115.0653.371	ACTIVE L BEC NOIR MAT	255
7612986**056099**	115.0653.372	ACTIVE L BEC BLANC MAT	255
7612986**056303**	115.0653.373	ACTIVE L BEC ONYX	256
7612986**056310**	115.0653.374	ACTIVE L BEC STONE	256
7612986**056334**	115.0653.376	ACTIVE L BEC BLANC	256
7612986**056341**	115.0653.377	ACTIVE L BEC CAFE CREME	256
7612986**056358**	115.0653.378	ACTIVE L BEC OYSTER	256
7612986**056365**	115.0653.379	ACTIVE L DOUCH. 2 J CHROME	255
7612986**056396**	115.0653.382	ACTIVE L DOUCH. 2 J NOIR MAT	255
7612986**056402**	115.0653.383	ACTIVE L DOUCH. 2 J BLANC MAT	255
7612986**056419**	115.0653.384	ACTIVE L DOUCH. 2 J ONYX	256
7612986**056426**	115.0653.385	ACTIVE L DOUCH. 2 J STONE	256
7612986**056440**	115.0653.387	ACTIVE L DOUCH. 2 J BLANC	256
7612986**056457**	115.0653.388	ACTIVE L DOUCH. 2 J CAFE CREME	256
7612986**056464**	115.0653.389	ACTIVE L DOUCH. 2 J OYSTER	256
7612986**056488**	115.0653.391	ACTIVE L DOUCH.2 J FENÊTRE CHROME	266
7612986**056518**	115.0653.395	ACTIVE J BEC CHROME	257
7612986**056549**	115.0653.398	ACTIVE J BEC NOIR MAT	257
7612986**056556**	115.0653.399	ACTIVE J BEC BLANC MAT	257
7612986**056563**	115.0653.401	ACTIVE J DOUCHETTE CHROME	257
7612986**056594**	115.0653.404	ACTIVE J DOUCHETTE NOIR MAT	257
7612986**056600**	115.0653.405	ACTIVE J DOUCHETTE BLANC MAT	257

EAN	FUN	DESIGNATION COURTE	Page
7612986**056624**	115.0653.407	ACTIVE SEMI PRO DOUBLE JETS CHROME	244
7612986**056648**	115.0653.409	ACTIVE SEMI PRO DOUBLE JETS NOIR MAT	244
7612986**056891**	115.0653.504	ACTIVE TWIST BEC+BOUTON ROTATIF INTÉG NICKEL BROSSE	250
7612986**056884**	115.0653.505	ACTIVE TWIST DCH+BOUTON ROTATIF INTÉG NICKEL BROSSE	250
7612986**171693**	115.0669.768	ACTIVE TWIST BEC+BOUTON ROTATIF INTÉG NOIR MAT	250
7612986**172409**	115.0669.769	ACTIVE TWIST DCH+BOUTON ROTATIF INTÉG NOIR MAT	250
7612986**230529**	115.0681.241	ATLAS NEO BEC LATER. REFLET D'OR	233
7612986**230536**	115.0681.242	ATLAS NEO DOUCHETTE LATER. REFLET D'OR	233
7612986**230543**	115.0681.243	EOS NEO BEC LEV. LAT. REFLET D'OR	235
7612986**230550**	115.0681.244	EOS NEO DOUCHETTE LEV. LAT. REFLET D'OR	235
7612986**276725**	115.0690.598	ICON SEMI-PRO NOIR MAT	243
7612986**294576**	115.0693.228	LINA J BEC LEV. LAT. CHROME	261
7612986**294583**	115.0693.229	LINA J DOUCHETTE LEV. LAT. CHROME	261
7612986**294590**	115.0693.230	LINA L BEC CHROME	259
7612986**295481**	115.0693.393	LINA L BEC NOIR MAT	259
7612986**357677**	115.0706.985	SMART GLENDA BEC LATERAL INOX	238
7612986**357684**	115.0706.986	SMART GLENDA DOUCHETTE LATERAL INOX	238
7612986**384512**	115.0711.554	MYTHOS MASTERPIECE DOUCHETTE INOX	230
7612986**384529**	115.0711.555	MYTHOS MASTERPIECE DOUCHETTE ANTHRACITE	230
7612986**384536**	115.0711.557	MYTHOS MASTERPIECE DOUCHETTE CUIVRE	230
7612986**384543**	115.0711.558	MYTHOS MASTERPIECE DOUCHETTE REFLET D'OR	230
7612986**384697**	115.0711.724	NEPTUNE EVO BEC NOIR MAT	258
7612986**385700**	115.0711.725	NEPTUNE EVO DOUCHETTE NOIR MAT	258
7612986**388534**	115.0712.420	LINA L DOUCHETTE MONOJET CHROME	259
7612986**388565**	115.0712.435	LINA L DOUCHETTE MONOJET NOIR MAT	259
7612315**038260**	119.0087.132	DS NOVITA CHROME	269
7612985**542982**	119.0547.902	DS ACTIVE CHROME	268
7612985**542999**	119.0547.904	DS ACTIVE NICKEL BROSSE	268
7612985**543804**	119.0547.905	DS ACTIVE BLANC MAT	268
7612985**543811**	119.0547.906	DS ACTIVE NOIR MAT	268
7612985**565677**	120.0552.241	ATLAS BEC 2EN1 +CART.+FILTRES INOX	215
7612985**865562**	120.0621.228	VITAL BEC EAU FILTRÉE + 2 CARTOUCHES CHR	221
7612985**865579**	120.0621.229	VITAL BEC 2 EN 1 + 2 CARTOUCHES CHR	221
7612985**865586**	120.0621.230	VITAL DOUCH. 2 EN 1 + 2 CARTOUCHES CHR	221
7612985**865593**	120.0621.311	VITAL BEC SEUL NOIR MT + 2 CARTOUCHES EAU FILTRÉE	221
7612985**866903**	120.0621.312	VITAL BEC NOIR MT +2 CARTOUCHES EAU FILTRÉE	221
7612985**866910**	120.0621.313	VITAL SEMI PRO NOIR MT + 2 CARTOUCHES EAU FILTRÉE	221
7612980**414024**	121.0150.143	SORTER 300-60 DUO 2 BACS	375
7612980**414031**	121.0150.144	SORTER 300-45 DUO 2 BACS	375
7612980**515219**	121.0176.518	SORTER MINI 17L	377
7612981**160135**	121.0307.563	SORTER PIVOT NOIR	377
7612981**160142**	121.0307.565	SORTER SOLO 450 NOIR	377
7612981**160159**	121.0307.568	SORTER SOLO 50 NOIR	377
7612981**160197**	121.0307.572	SORTER SOLO 600	377
7612315**009086**	122.0085.947	GAX 110-45 INOX AUTO	65
7612315**008966**	122.0085.948	GAL 110-45 DEKOR AUTO	65
7612315**026342**	122.0085.950	GAX 110-45 INOX MANU	65
7612315**008973**	122.0085.951	GAL 110-45 DEKOR MANU	65
7612315**000090**	122.0085.981	AML 110-34 DEKOR AUTO	67
7612315**000106**	122.0085.982	AML 110-34 DEKOR MANU	67
7612315**000335**	122.0085.993	AMX 110-34 INOX AUTO	67
7612315**000342**	122.0085.994	AMX 110-34 INOX MANU	67
7612315**038048**	122.0086.081	AMX 160 INOX AUTO	67
7612315**102312**	122.0167.857	LAX 110-36 INOX AUTO	61
7612315**102336**	122.0167.859	LAX 160 INOX AUTO	61
7612980**700929**	122.0250.020	AMX 120 INOX AUTO	67
7612980**758487**	122.0250.696	ANX 110-34 INOX AUTO	63

EAN	FUN	DESIGNATION COURTE	Page
7612980**758531**	122.0250.708	ANX 110-48 INOX AUTO	63
7612980**758548**	122.0250.709	GAX 120 INOX AUTO	65
7612981**013851**	122.0276.937	ANX 110-34 INOX MANU	63
7612981**013868**	122.0276.938	ANX 110-48 INOX MANU	63
7612981**640699**	122.0383.913	GAX 120 INOX MANU	65
7612981**640705**	122.0383.914	AMX 160 INOX MANU	67
7612981**640729**	122.0383.916	AMX 120 INOX MANU	67
7612981**908430**	122.0491.914	LAX 110-50 INOX AUTO	61
7612985**471466**	122.0528.498	MRX 110-40 SE MANU	58
7612985**471473**	122.0528.499	MRX 110-50 SE MANU	59
7612985**471480**	122.0528.500	MRX 110-40 SE AUTO	58
7612985**471497**	122.0528.522	MRX 110-50 SE AUTO	59
7612985**566032**	122.0552.493	MRX 120-40-40 VIDAGE MANU	59
7612985**566049**	122.0552.494	MRX 120-40-40 VIDAGE AUTO	59
7612985**658782**	122.0571.799	MRX 110-70 VIDAGE AUTO	59
7612985**658799**	122.0571.800	MRX 110-70 VIDAGE MANU	59
7612985**902489**	122.0626.361	MYX 110-34 INOX AUTO	51
7612985**902496**	122.0626.362	MYX 110-45 INOX AUTO	51
7612985**902700**	122.0626.363	MYX 110-50 INOX AUTO	51
7612985**902717**	122.0626.364	MYX 110-55 INOX AUTO	52
7612985**902724**	122.0626.365	MYX 110-70 INOX AUTO	52
7612985**902731**	122.0626.366	MYX 120-34-34 INOX AUTO	53
7612985**902748**	122.0626.367	MYX 160-34-16 IX AUTO PTE CVDT	52
7612985**902755**	122.0626.368	MYX 160-50-16 IX AUTO PTE CVDT	53
7612985**902823**	122.0626.395	MYX 110-34 INOX MANU	51
7612985**902830**	122.0626.396	MYX 110-45 INOX MANU	51
7612985**902847**	122.0626.397	MYX 110-50 INOX MANU	51
7612985**902854**	122.0626.398	MYX 110-55 INOX MANU	52
7612985**902861**	122.0626.399	MYX 110-70 INOX MANU	52
7612985**902878**	122.0626.400	MYX 120-34-34 INOX MANU	53
7612985**902885**	122.0626.411	MYX 160-34-16 IX MANU PTE CVDT	52
7612985**902892**	122.0626.412	MYX 160-50-16 IX MANU PTE CVDT	53
7612985**950701**	122.0637.542	MRX 110-34 INOX AUTO SE	58
7612985**950732**	122.0637.545	MRX 110-34 INOX MANU SE	58
7612985**950787**	122.0637.571	MRX 160-34-19 INOX AUTO SE PCG	59
7612985**950862**	122.0637.580	MRX 160-34-19 INOX MANU SE PCG	59
7612985**961905**	122.0639.037	BWX 120-41-27 INOX AUTO + ACC	43
7612986**278125**	122.0691.040	SRX 110-50 INOX AUTO	69
7612986**278132**	122.0691.171	SRX 110-50 INOX MANU	69
7612986**385625**	122.0711.754	MQX 110-50 INOX MANU	47
7612986**385632**	122.0711.755	MQX 110-82 INOX MANU	47
7612315**075722**	124.0085.605	GAK 611 BLANC MANU	193
7612981**587864**	124.0371.133	MRK 611-62 BLANC AUTO	191
7612981**587871**	124.0371.134	MRK 611-62 VANILLA AUTO	191
7612981**587901**	124.0371.137	MRK 611-100 BLANC AUTO	191
7612981**587918**	124.0371.138	MRK 611-100 VANILLA AUTO	191
7612981**598891**	124.0373.138	MRK 611-62 ONYX AUTO	191
7612981**598907**	124.0373.139	MRK 611-100 ONYX AUTO	191
7612981**904500**	124.0491.099	MTK 610-58 BLANC AUTO	116
7612981**904517**	124.0491.100	MTK 610-58 VANILLA AUTO	116
7612981**905521**	124.0491.215	MTK 610-58 ONYX AUTO	116
7612981**905545**	124.0491.217	MTK 610-58 ANTHRACITE MAT AUTO	116
7612981**906368**	124.0491.414	MRK 611-62 ANTHRACITE MAT AUTO	191
7612981**906689**	124.0491.591	MRK 611-100 ANTHRACITE MAT AUTO	191
7612981**906696**	124.0491.592	MRK 611-78 BLANC AUTO	191
7612981**906702**	124.0491.593	MRK 611-78 VANILLA AUTO	191
7612981**907037**	124.0491.596	MRK 611-78 ONYX AUTO	191

EAN	FUN	DESIGNATION COURTE	Page
7612981**907082**	124.0491.598	MRK 611-78 ANTHRACITE MAT AUTO	191
7612981**008420**	125.0275.780	SID 160 CARBONE MANU	123
7612981**008444**	125.0275.813	SID 160 BLANC MANU	123
7612981**008451**	125.0275.815	SID 110-50 CARBONE MANU	123
7612981**008468**	125.0275.816	SID 110-50 BLANC MANU	123
7612981**008475**	125.0275.817	SID 110-34 CARBONE MANU	123
7612981**008482**	125.0275.818	SID 110-34 BLANC MANU	123
7612985**467353**	125.0527.367	KNG 110-37 CAFE CRE AUTO	95
7612985**467360**	125.0527.368	KNG 110-37 ONYX AUTO	95
7612985**467377**	125.0527.369	KNG 110-37 OYSTER AUTO	95
7612985**467391**	125.0527.391	KNG 110-37 BLANC AUTO	95
7612985**467704**	125.0527.392	KNG 110-37 STONE AUTO	95
7612985**467735**	125.0527.395	KNG 110-52 CAFE CREME AUTO	95
7612985**467742**	125.0527.396	KNG 110-52 ONYX AUTO	95
7612985**467759**	125.0527.397	KNG 110-52 OYSTER AUTO	95
7612985**467773**	125.0527.399	KNG 110-52 BLANC AUTO	95
7612985**467780**	125.0527.400	KNG 110-52 STONE AUTO	95
7612985**467636**	125.0527.456	KNG 110-62 CAFE CREME AUTO	96
7612985**467643**	125.0527.562	KNG 110-62 ONYX AUTO	96
7612985**467650**	125.0527.563	KNG 110-62 OYSTER AUTO	96
7612985**467674**	125.0527.565	KNG 110-62 BLANC AUTO	96
7612985**467681**	125.0527.566	KNG 110-62 STONE AUTO	96
7612985**468114**	125.0527.572	KNG 120 CAFE CREME AUTO	96
7612985**468121**	125.0527.573	KNG 120 ONYX AUTO	96
7612985**468138**	125.0527.574	KNG 120 OYSTER AUTO	96
7612985**468152**	125.0527.576	KNG 120 BLANC AUTO	96
7612985**468169**	125.0527.577	KNG 120 STONE AUTO	96
7612985**647281**	125.0568.388	KNG 110-52 BLANC MANU	95
7612985**647403**	125.0568.441	KNG 110-52 CAFE CREME MANU	95
7612985**647410**	125.0568.442	KNG 110-52 OYSTER MANU	95
7612985**647472**	125.0568.448	KNG 110-52 STONE MANU	95
7612985**647489**	125.0568.449	KNG 110-52 ONYX MANU	95
7612985**655934**	125.0571.075	KNG 110-37 BLANC MANU	95
7612985**655958**	125.0571.077	KNG 110-37 CAFE CREME MANU	95
7612985**655965**	125.0571.078	KNG 110-37 OYSTER MANU	95
7612985**655996**	125.0571.091	KNG 110-37 STONE MANU	95
7612985**656207**	125.0571.092	KNG 110-37 ONYX MANU	95
7612985**656276**	125.0571.378	KNG 110-62 BLANC MANU	96
7612985**656290**	125.0571.411	KNG 110-62 CAFE CREME MANU	96
7612985**657303**	125.0571.412	KNG 110-62 OYSTER MANU	96
7612985**657334**	125.0571.415	KNG 110-62 STONE MANU	96
7612985**657341**	125.0571.416	KNG 110-62 ONYX MANU	96
7612985**658072**	125.0571.562	KNG 120 BLANC MANU	96
7612985**658096**	125.0571.564	KNG 120 CAFE CREME MANU	96
7612985**658102**	125.0571.565	KNG 120 OYSTER MANU	96
7612985**658133**	125.0571.568	KNG 120 STONE MANU	96
7612985**658140**	125.0571.569	KNG 120 ONYX MANU	96
7612985**934978**	125.0633.507	KNG 110-37 NOIR MAT AUTO	95
7612985**934985**	125.0633.508	KNG 110-52 NOIR MAT AUTO	95
7612985**934992**	125.0633.509	KNG 110-62 NOIR MAT AUTO	96
7612985**935005**	125.0633.510	KNG 120 NOIR MAT AUTO	96
7612985**935128**	125.0633.582	KNG 110-37 NOIR MAT MANU	95
7612985**935135**	125.0633.583	KNG 110-52 NOIR MAT MANU	95
7612985**935142**	125.0633.584	KNG 110-62 NOIR MAT MANU	96
7612985**935159**	125.0633.585	KNG 120 NOIR MAT MANU	96
7612986**275995**	125.0690.517	MRG 110-52 NOIR MAT AUTO	99
7612986**276602**	125.0690.518	MRG 110-52 NOIR MAT MANU	99

Index des produits par code FUN

EAN	FUN	DESIGNATION COURTE	Page
7612986**281965**	125.0691.897	MRG 110-37 BLANC AUTO	99
7612986**281996**	125.0691.900	MRG 110-37 CAFE CREME AUTO	99
7612986**282702**	125.0691.960	MRG 110-72 BLANC AUTO	100
7612986**282207**	125.0691.971	MRG 110-37 PLATINUM AUTO	99
7612986**282214**	125.0691.972	MRG 110-37 STONE AUTO	99
7612986**282221**	125.0691.973	MRG 110-37 ONYX AUTO	99
7612986**282238**	125.0691.974	MRG 110-37 NOIR MAT AUTO	99
7612986**282245**	125.0691.975	MRG 110-37 BLANC MANU	99
7612986**282252**	125.0691.976	MRG 110-37 CAFE CREME MANU	99
7612986**282269**	125.0691.977	MRG 110-37 PLATINUM MANU	99
7612986**282276**	125.0691.978	MRG 110-37 STONE MANU	99
7612986**282283**	125.0691.979	MRG 110-37 ONYX MANU	99
7612986**282290**	125.0691.980	MRG 110-37 NOIR MAT MANU	99
7612986**282306**	125.0691.981	MRG 110-52 BLANC AUTO	99
7612986**282313**	125.0691.982	MRG 110-52 CAFE CREME AUTO	99
7612986**282320**	125.0691.983	MRG 110-52 PLATINUM AUTO	99
7612986**282337**	125.0691.984	MRG 110-52 STONE AUTO	99
7612986**282344**	125.0691.985	MRG 110-52 ONYX AUTO	99
7612986**282351**	125.0691.986	MRG 110-52 BLANC MANU	99
7612986**282368**	125.0691.987	MRG 110-52 CAFE CREME MANU	99
7612986**282375**	125.0691.988	MRG 110-52 PLATINUM MANU	99
7612986**282382**	125.0691.989	MRG 110-52 STONE MANU	99
7612986**282399**	125.0691.990	MRG 110-52 ONYX MANU	99
7612986**282474**	125.0691.991	MRG 110-62 BLANC AUTO	100
7612986**282481**	125.0691.992	MRG 110-62 CAFE CREME AUTO	100
7612986**282498**	125.0691.993	MRG 110-62 PLATINUM AUTO	100
7612986**282504**	125.0691.994	MRG 110-62 STONE AUTO	100
7612986**282511**	125.0691.995	MRG 110-62 ONYX AUTO	100
7612986**282528**	125.0691.996	MRG 110-62 NOIR MAT AUTO	100
7612986**282535**	125.0691.997	MRG 110-62 BLANC MANU	100
7612986**282542**	125.0691.998	MRG 110-62 CAFE CREME MANU	100
7612986**282559**	125.0691.999	MRG 110-62 PLATINUM NAU	100
7612986**282566**	125.0692.000	MRG 110-62 STONE MANU	100
7612986**282573**	125.0692.001	MRG 110-62 ONYX MANU	100
7612986**282580**	125.0692.002	MRG 110-62 NOIR MAT MANU	100
7612986**282719**	125.0692.011	MRG 110-72 CAFE CREME AUTO	100
7612986**282726**	125.0692.012	MRG 110-72 PLATINUM AUTO	100
7612986**282733**	125.0692.013	MRG 110-72 STONE AUTO	100
7612986**282740**	125.0692.014	MRG 110-72 ONYX AUTO	100
7612986**282757**	125.0692.015	MRG 110-72 NOIR MAT AUTO	100
7612986**282764**	125.0692.016	MRG 110-72 BLANC MANU	100
7612986**282771**	125.0692.017	MRG 110-72 CAFE CREME MANU	100
7612986**282788**	125.0692.018	MRG 110-72 PLATINUM MANU	100
7612986**282795**	125.0692.019	MRG 110-72 STONE MANU	100
7612986**282801**	125.0692.020	MRG 110-72 ONYX MANU	100
7612986**282818**	125.0692.021	MRG 110-72 NOIR MAT MANU	100
7612986**282825**	125.0692.022	MRG 160-34-15 BLANC AUTO	101
7612986**282832**	125.0692.023	MRG 160-34-15 CAFE CREME AUTO	101
7612986**282849**	125.0692.024	MRG 160-34-15 PLATINUM AUTO	101
7612986**282856**	125.0692.025	MRG 160-34-15 STONE AUTO	101
7612986**282863**	125.0692.026	MRG 160-34-15 ONYX AUTO	101
7612986**282870**	125.0692.027	MRG 160-34-15 NOIR MAT AUTO	101
7612986**282887**	125.0692.028	MRG 120-35-35 BLANC AUTO	101
7612986**282894**	125.0692.029	MRG 120-35-35 CAFE CREME AUTO	101
7612986**282900**	125.0692.030	MRG 120-35-35 PLATINUM AUTO	101
7612986**282917**	125.0692.031	MRG 120-35-35 STONE AUTO	101
7612986**282924**	125.0692.032	MRG 120-35-35 ONYX AUTO	101

EAN	FUN	DESIGNATION COURTE	Page
7612986**282931**	125.0692.038	MRG 120-35-35 NOIR MAT AUTO	101
7612986**282948**	125.0692.039	MRG 120-35-35 BLANC MANU	101
7612986**282955**	125.0692.040	MRG 120-35-35 CAFE CREME MANU	101
7612986**282962**	125.0692.051	MRG 120-35-35 PLATINUM MANU	101
7612986**282979**	125.0692.052	MRG 120-35-35 STONE MANU	101
7612986**282986**	125.0692.053	MRG 120-35-35 ONYX MANU	101
7612986**282993**	125.0692.054	MRG 120-35-35 NOIR MAT MANU	101
7612986**397857**	125.0714.272	KNG 110-37 GRIS ARDOISE AUTO	95
7612986**397864**	125.0714.273	KNG 110-37 GRIS ARDOISE MANU	95
7612986**397871**	125.0714.276	KNG 110-52 GRIS ARDOISE AUTO	95
7612986**397888**	125.0714.277	KNG 110-52 GRIS ARDOISE MANU	95
7612986**397895**	125.0714.278	KNG 110-62 GRIS ARDOISE AUTO	96
7612986**398601**	125.0714.279	KNG 110-62 GRIS ARDOISE MANU	96
7612986**397956**	125.0714.284	MRG 110-37 GRIS ARDOISE AUTO	99
7612986**397963**	125.0714.285	MRG 110-37 GRIS ARDOISE MANU	99
7612986**397970**	125.0714.288	MRG 110-52 GRIS ARDOISE AUTO	99
7612986**397987**	125.0714.289	MRG 110-52 GRIS ARDOISE MANU	99
7612986**397994**	125.0714.290	MRG 110-62 GRIS ARDOISE AUTO	100
7612986**398625**	125.0714.303	KNG 120 GRIS ARDOISE AUTO	96
7612986**398632**	125.0714.306	KNG 120 GRIS ARDOISE MANU	96
7612986**398908**	125.0714.341	MRG 110-62 GRIS ARDOISE MANU	100
7612986**398915**	125.0714.342	MRG 110-72 GRIS ARDOISE AUTO	100
7612986**398922**	125.0714.343	MRG 110-72 GRIS ARDOISE MANU	100
7612986**398946**	125.0714.346	MRG 160-34-15 GRIS ARDOISE AUTO	101
7612986**398953**	125.0714.347	MRG 120-35-35 GRIS ARDOISE AUTO	101
7612986**398960**	125.0714.348	MRG 120-35-35 GRIS ARDOISE MANU	101
7612981**587949**	126.0371.141	KBK 160 BLANC AUTO	115
7612981**587956**	126.0371.142	KBK 160 VANILLA AUTO	115
7612981**587987**	126.0371.145	KBK 110-50 BLANC AUTO	115
7612981**587994**	126.0371.146	KBK 110-50 VANILLA AUTO	115
7612981**602635**	126.0373.835	KBK 160 ONYX AUTO	115
7612981**603120**	126.0373.963	KBK 110-50 ONYX AUTO	115
7612981**908478**	126.0491.919	KBK 110-50 ANTHRACITE MAT AUTO	115
7612981**908485**	126.0491.920	KBK 110-70 BLANC AUTO	115
7612981**908492**	126.0491.951	KBK 110-70 VANILLA AUTO	115
7612981**908515**	126.0491.953	KBK 110-70 ONYX AUTO	115
7612981**908645**	126.0491.956	KBK 110-70 ANTHRACITE MAT AUTO	115
7612980**666379**	127.0201.856	AGX 211-86 INOX AUTO	139
7612980**666386**	127.0201.857	AGX 211-100 INOX AUTO	139
7612980**666409**	127.0201.881	AGX 251 INOX AUTO	139
7612980**666416**	127.0201.885	AGX 221 INOX AUTO	139
7612980**757381**	127.0250.531	ANX 211-86 INOX AUTO EGD	143
7612980**757503**	127.0250.543	ANX 211-86 INOX AUTO EGG	143
7612980**757626**	127.0250.555	ANX 211-100 INOX AUTO EGD	143
7612980**757824**	127.0250.577	ANX 211-100 INOX AUTO EGG	143
7612980**758005**	127.0250.615	ANX 251 INOX AUTO EGD	143
7612980**758012**	127.0250.616	ANX 251 INOX AUTO EGG	143
7612980**758029**	127.0250.617	ANX 221 INOX AUTO EGD	143
7612980**758036**	127.0250.618	ANX 221 INOX AUTO EGG	143
7612981**006884**	127.0275.547	MRX 211 INOX AUTO	141
7612981**006891**	127.0275.548	MRX 251 INOX AUTO	141
7612981**013134**	127.0276.826	MRX 221 INOX AUTO	141
7612981**230166**	127.0319.663	AGX 210 C INOX AUTO	84
7612981**641016**	127.0384.012	BXX 210-40 INOX AUTO	79
7612981**641023**	127.0384.013	BXX 210-54 INOX AUTO	79
7612981**641047**	127.0384.015	BXX 210-68 INOX AUTO	79
7612981**652906**	127.0386.648	BXX 110-34 INOX AUTO	55

EAN	FUN	DESIGNATION COURTE	Page
7612981**653316**	127.0386.649	BXX 110-34 INOX MANU	55
7612981**653231**	127.0386.702	BXX 110-45 INOX LISSE AUTO	56
7612981**653248**	127.0386.703	BXX 110-45 INOX MANU	56
7612981**653286**	127.0386.743	BXX 160-34-16 INOX AUTO	57
7612981**653293**	127.0386.744	BXX 160-34-16 INOX MANU	57
7612981**653309**	127.0386.747	BXX 110-68 INOX AUTO	57
7612981**653613**	127.0386.748	BXX 110-68 INOX MANU	57
7612981**653620**	127.0386.749	BXX 120 34-34 INOX AUTO	57
7612981**653637**	127.0386.750	BXX 120 34-34 INOX MANU	57
7612981**908447**	127.0491.916	BXX 110-50 INOX AUTO	56
7612981**908454**	127.0491.917	BXX 110-50 INOX MANU	56
7612985**471619**	127.0528.488	MRX 210-50 INOX AUTO	81
7612985**471701**	127.0528.523	MRX 210-40 INOX AUTO	81
7612985**566056**	127.0552.495	MRX 210-70 INOX AUTO	81
7612985**660792**	127.0572.261	BWX 220-54-27 PTE CVE DRT + ACC	73
7612985**661119**	127.0572.278	MRX 210-70 INOX MANU	81
7612985**661126**	127.0572.279	MRX 210-40 INOX MANU	81
7612985**661133**	127.0572.280	MRX 210-50 INOX MANU	81
7612985**661010**	127.0572.281	BWX 220-54-27 PTE CVE GCHE+ ACC	73
7612985**902762**	127.0626.369	MYX 210-34 INOX AUTO	75
7612985**902779**	127.0626.370	MYX 210-45 INOX AUTO	75
7612985**902786**	127.0626.391	MYX 210-50 INOX AUTO	75
7612985**902793**	127.0626.392	MYX 210-55 INOX AUTO	76
7612985**902809**	127.0626.393	MYX 210-70 INOX AUTO	76
7612985**902908**	127.0626.413	MYX 210-34 INOX MANU	75
7612985**902915**	127.0626.414	MYX 210-45 INOX MANU	75
7612985**902922**	127.0626.415	MYX 210-50 INOX MANU	75
7612985**902939**	127.0626.418	MYX 210-55 INOX MANU	76
7612985**902946**	127.0626.420	MYX 210-70 INOX MANU	76
7612985**955645**	127.0638.007	BXX 110-40 INOX AUTO SE	56
7612985**955652**	127.0638.008	BXX 110-40 INOX MANU SE	56
7612985**958165**	127.0638.283	MYX 211-86 INOX AUTO TP EGG	137
7612985**958172**	127.0638.285	MYX 211-86 INOX AUTO TP EGD	137
7612985**958189**	127.0638.286	MYX 251-86 INOX AUTO TP EGG	137
7612985**958196**	127.0638.287	MYX 251-86 INOX AUTO TP EGD	137
7612985**958509**	127.0638.288	MYX 221 INOX AUTO TP EGG	137
7612985**959254**	127.0638.366	MYX 221 INOX AUTO TP EGD	137
7612985**959360**	127.0638.376	BXX 210-50 INOX AUTO SE	79
7612985**959483**	127.0638.388	BWX 220-41-27 INOX AUTO + ACC	73
7612986**112849**	127.0650.362	BXM 110-40 ANTHRACITE AUTO	39
7612986**112856**	127.0650.363	BXM 110-50 ANTHRACITE AUTO	39
7612986**112863**	127.0650.364	BXM 110-68 ANTHRACITE AUTO	39
7612986**117837**	127.0662.540	BXM 110-50 REFLET D'OR AUTO	39
7612986**117844**	127.0662.642	BXM 110-50 CUIVRE AUTO	39
7612986**117851**	127.0662.643	BXM 110-68 REFLET D'OR AUTO	39
7612986**117868**	127.0662.644	BXM 110-68 CUIVRE AUTO	39
7612986**117899**	127.0662.648	BXM 110-40 REFLET D'OR AUTO	39
7612986**117905**	127.0662.649	BXM 110-40 CUIVRE AUTO	39
7612986**184464**	127.0672.129	BXM 110-50 ANTHRACITE MANU	39
7612986**199086**	127.0674.362	BXM 110-50 REFLET D'OR MANU	39
7612986**199093**	127.0674.363	BXM 110-50 CUIVRE MANU	39
7612986**200102**	127.0674.440	BXM 110-68 ANTHRACITE MANU	39
7612986**200126**	127.0674.533	BXM 110-68 REFLET D'OR MANU	39
7612986**200133**	127.0674.535	BXM 110-68 CUIVRE MANU	39
7612986**200140**	127.0674.537	BXM 110-40 ANTHRACITE MANU	39
7612986**200317**	127.0674.582	BXM 110-40 REFLET D'OR MANU	39
7612986**200324**	127.0674.583	BXM 110-40 CUIVRE MANU	39

EAN	FUN	DESIGNATION COURTE	Page
7612986**280180**	127.0691.572	SRX 110-40 INOX AUTO	69
7612986**280197**	127.0691.575	SRX 110-40 INOX MANU	69
7612986**292213**	127.0692.828	SRX 210-40 TL INOX MANU	82
7612986**292237**	127.0692.945	SRX 210-50 TL INOX MANU	82
7612986**303872**	127.0695.161	MYX 210-50 TL INOX AUTO	76
7612315**075777**	130.0085.739	BAK 710 BLANC MANU	117
7612315**075784**	130.0085.740	BAK 720 BLANC MANU	117
7612142**237942**	133.0026.896	ROB RENFORT ROBINET PP	213
7612142**111327**	133.0043.294	CACHE TROU AVEC LOGO FRANKE POUR ÉVIER INOX	405
7612980**028672**	133.0050.083	TROP PLEIN KBG110.34/110.50	407
7612980**483952**	133.0171.312	VID BOUTON ROTATIF CHROMÉ 18/22 MM	409
7612980**483969**	133.0171.314	BOUTON ROTATIF ROND 18/22 M	409
7612980**508051**	133.0175.465	BOUTON ROT CARRE CHROME D22 /FF2	409
7612980**508068**	133.0175.469	BOUTON ROT CARRE NICK.BROSSE D22/FF4	409
7612980**864904**	133.0245.439	CACHE TROU POUR ÉVIER FRAGRANIT	405
7612980**886470**	133.0255.792	BOUCHON CHAINETTE 1 CUVE	405
7612980**886494**	133.0255.796	BOUCHON CHAINETTE 2 CUVES	405
7612981**049416**	133.0284.026	CARTOUCHE EAU FILTREE	215
7612981**128883**	133.0301.740	BOUTON ROTATIF ROND FINITION CHROME D35 MM	409
7612981**128890**	133.0301.741	BOUTON ROTATIF ROND FINITION INOX D35 MM	409
7612981**128906**	133.0301.743	BOUTON ROTATIF CARRÉ FINITION CHROME D35 MM	409
7612981**129019**	133.0301.748	BOUTON ROTATIF CARRÉ FINITION INOX D35 MM	409
7612981**480011**	133.0358.751	VID TROP-PLEIN UNIVERSEL 85/107	407
7612981**808068**	133.0457.288	PATTE DE FIXATION SET À 4 PCS	405
7612981**815714**	133.0459.871	VID TP ROND ÉVIER CÉRAMIQUE 107/127	407
7612985**922715**	133.0630.057	TROP PLEIN PVD CUIVRE	413
7612985**922692**	133.0630.101	TROP PLEIN PVD ANTHRACITE	413
7612985**922708**	133.0630.111	TROP PLEIN PVD REFLET D'OR	413
7612142**230011**	134.0035.042	VIDE DECHETS PVC ENCASTR.DESSUS 12L	377
7612142**230028**	134.0035.043	VIDE DECHETS PVC FLEUR DE PLAN 12L	377
7612980**015573**	134.0039.317	CUBE 10 1 X 4.5L MANUELLE	376
7612980**015627**	134.0039.332	CUBE 40 2 X 14L AUTOMATIQUE	376
7612980**015672**	134.0039.553	CUBE 30 2 X 15 L GRIS MANUEL	376
7612980**015689**	134.0039.554	CUBE 30 1 X 20 L, 1 X 10 L GRIS MANU	376
7612980**038183**	134.0055.292	CUBE 50 A 2 BACS AUTOMATIQUE	376
7612986**412468**	134.0716.865	BROYEUR DE DÉCHETS ALIM. DOMESTIQUES	378
7612985**465007**	135.0526.777	MRG 211-96 ONYX MANU	185
7612985**481915**	135.0531.317	FNG 111-86 ONYX AUTO ACC	93
7612985**915144**	135.0629.150	FNG 111-86 NOIR MAT AUTO ACC	93
7612985**957472**	135.0638.087	FNG 111-86 BLANC AUTO ACC	93
7612985**957601**	135.0638.090	FNG 111-86 STONE AUTO ACC	93
7612986**280746**	135.0691.504	MRG 210-52 BLANC MANU	103
7612986**280753**	135.0691.505	MRG 210-52 NOIR MAT MANU	103
7612986**280760**	135.0691.506	MRG 210-52 BLANC AUTO	103
7612986**280777**	135.0691.507	MRG 210-52 NOIR MAT AUTO	103
7612986**281002**	135.0691.632	MRG 210-72 BLANC MANU	103
7612986**281019**	135.0691.633	MRG 210-72 NOIR MAT MANU	103
7612986**281026**	135.0691.634	MRG 210-72 BLANC AUTO	103
7612986**281033**	135.0691.635	MRG 210-72 NOIR MAT AUTO	103
7612986**399950**	135.0714.611	FNG 111-86 GRIS ARDOISE AUTO ACC	93
7612985**672399**	142.0575.054	JND 711-100 BLANC MANU	207
7612985**672719**	142.0575.056	JND 711-120 BLANC MANU	207
7612985**842105**	143.0616.250	S2D 611-100 BLANC MANU	199
7612985**842143**	143.0616.274	S2D 611-100 CARBONE MANU	199
7612985**842150**	143.0616.275	S2D 611-78 BLANC MANU	199
7612985**842198**	143.0616.279	S2D 611-78 CARBONE MANU	199
7612985**915168**	143.0629.184	S2D 621 BLANC MANU	199

Index des produits par code FUN

EAN	FUN	DESIGNATION COURTE	Page
7612985**915175**	143.0629.187	S2D 621 CARBONE MANU	199
7612985**915700**	143.0629.190	S2D 651 BLANC MANU	199
7612985**915717**	143.0629.193	S2D 651 CARBONE MANU	199
7612985**955799**	143.0637.996	S2D 611-78 URBAN GREY MANU	199
7612985**957403**	143.0637.997	S2D 611-100 URBAN GREY MANU	199
7612985**957410**	143.0637.998	S2D 651 URBAN GREY MANU	199
7612985**957427**	143.0638.081	S2D 621 URBAN GREY MANU	199
7612985**957618**	143.0638.133	SID 610-43 CARBONE MANU SE	125
7612985**957649**	143.0638.136	SID 610-43 BLANC MANU SE	125
7612986**163155**	143.0668.117	OPALE 611-97 BLANC	205
7612986**163162**	143.0668.118	OPALE 611-97 GRAPHITE	205
7612986**163179**	143.0668.119	OPALE 611-97 PLATINUM	205
7612986**163186**	143.0668.120	OPALE 651 BLANC	205
7612986**163193**	143.0668.211	OPALE 651 GRAPHITE	205
7612986**164305**	143.0668.212	OPALE 651 PLATINUM	205
7612986**167276**	143.0668.884	OPALE 621 BLANC	205
7612986**167283**	143.0668.885	OPALE 621 GRAPHITE	205
7612986**167290**	143.0668.886	OPALE 621 PLATINUM	205
7612986**274561**	143.0689.967	SID 610-43 URBAN GREY MANU SE	125
7612986**274578**	143.0689.970	SID 610-56 URBAN GREY MANU	125
7612986**338492**	160.0702.660	LINA EAU FILTREE BEC + CARTOUCHE CHR	223
7612986**338607**	160.0702.681	LINA EAU FILTREE BEC + CARTOUCHE NM	223
7612985**571951**	300.0541.580	FTT 6322 VISIERE INOX	347
7612985**571968**	300.0541.581	FTT 9322 VISIERE INOX	347
7612985**572194**	300.0553.093	FTT 632 VISIERE INOX	346
7612985**572200**	300.0553.094	FTT 632 VISIERE BLANC	346
7612985**450706**	305.0522.797	STYLE PRO FSTPRO 908 GROUPE INOX	339
7612985**450713**	305.0522.798	STYLE PRO FSTPRO 608 GROUPE INOX	339
7612985**663168**	305.0572.834	STYLE FST PLUS 908 X GROUPE INOX	341
7612985**663175**	305.0572.835	STYLE FST PLUS 608 X GROUPE INOX	341
7612985**764759**	305.0599.509	FBI 525 XS HCS	342
7612985**764766**	305.0599.510	FBI 705 XS HCS	342
7612986**118919**	305.0662.834	MARIS FST DRIP-FREE 120 X	337
7612986**118926**	305.0662.835	MARIS FST DRIP-FREE 90 X	337
7612986**118933**	305.0662.836	MARIS FST DRIP-FREE 60 X	337
7612986**152968**	305.0665.359	BOX PLUS FBFE XS A 52	340
7612986**152975**	305.0665.361	BOX PLUS FBFE XS A70	340
7612986**338072**	305.0702.607	SMART FSTS DRIP-FREE 90 X	338
7612986**338096**	305.0702.609	SMART FSTS DRIP-FREE 60 X	338
7612986**349467**	305.0705.073	MARIS FST DRIP-FREE 90 X/2 KL	337
7612986**349979**	305.0705.340	MYTHOS FMY DRIP-FREE 90 KL	336
7612986**414349**	305.0717.352	STYLE PRO FSTPRO 604 GROUPE NOIR	339
7612986**414356**	305.0717.353	STYLE PRO FSTPRO 904 GROUPE NOIR	339
7612986**414370**	305.0717.355	STYLE FST PLUS 608 BK GROUPE NOIR	341
7612986**414387**	305.0717.356	STYLE FST PLUS 908 BK GROUPE NOIR	341
7612985**433181**	310.0518.755	FFI 622 ESC. IX/GRIS	345
7612985**487702**	315.0532.375	FTC 612 TIROIR GR/INOX	344
7612985**487719**	315.0532.377	FTC 912 TIROIR GR/INOX	344
7612985**766814**	315.0599.933	OMNIA FTCO 60 XS	343
7612985**875769**	315.0622.738	OMNIA FTCO 90 XS	343
7612985**469975**	320.0528.015	LINFA FDL 6165 XS	320
7612985**469982**	320.0528.016	LINFA FDL 9165 XS	320
7612985**433075**	325.0518.720	FORMAT ILOT FDF 9354 I XS	328
7612985**731201**	325.0590.997	LINE FGL 625 XS NP	318
7612985**753432**	325.0597.294	TALE 915 W XS	316
7612985**764988**	325.0599.546	FORMAT FDF EG6 90 XS	319
7612985**764995**	325.0599.547	FORMAT FDF EG6 60 XS	319

EAN	FUN	DESIGNATION COURTE	Page
7612985**765015**	325.0599.549	FORMAT HIGH FDF EV8 90 XS	317
7612985**765046**	325.0599.574	FORMAT HIGH FDF EV8 90 BK	317
7612985**765053**	325.0599.575	FORMAT HIGH FDF EV8 60 XS	317
7612986**055887**	325.0654.002	CRYSTAL FCR 925 TC BK/XS NG	315
7612986**090093**	325.0657.512	TALE 915 W BK	316
7612986**216813**	325.0678.073	MYTHOS FMY F180 NOIR MAT	324
7612986**221466**	325.0679.323	MYTHOS FTMY AH BK MATT F90	301
7612985**470025**	330.0528.020	EVO PLUS FPJ 925 VERT. VR/BLC	310
7612985**470056**	330.0528.064	EVO PLUS FPJ 625 VERT. VR/NR	310
7612985**470063**	330.0528.065	EVO PLUS FPJ 625 VERT. VR/BLC	310
7612985**470070**	330.0528.067	EVO PLUS FPJ 925 VERT. VR/NR	310
7612985**663786**	330.0573.294	SMART FPJ 615 V BK/DG	311
7612985**663793**	330.0573.295	SMART FPJ 915 V BK/DG	311
7612985**733366**	330.0591.773	NEO FNO 905 BK	308
7612985**733380**	330.0591.778	NEO FNO 605 BK	308
7612986**090314**	330.0657.270	MYTHOS FVAS A80 BK	306
7612986**090079**	330.0657.418	MARIS FVAD A90 BK MATT	307
7612986**221473**	330.0679.324	MYTHOS FVMY AH BK F90	300
7612986**233469**	330.0682.352	MYTHOS FMY PRO 907 FM BK/IX	303
7612986**233476**	330.0682.353	MYTHOS FMY PRO 907 FM BK/BK MATT	303
7612986**233490**	330.0682.355	MARIS FMA PRO 907 BK/BK MATT	304
7612986**233810**	330.0682.357	MARIS FMA 2.0 PRO 907 BK	304
7612986**348781**	330.0705.065	MYTHOS FMY PRO 907 FM BK/BK MATT KL	303
7612986**349429**	330.0705.069	MARIS FMA 2.0 PRO 807 BK KL	304
7612985**433150**	335.0518.748	TURN FTU 3805 DESIGN INOX	312
7612985**469876**	335.0528.005	SMART DECO FSMD 508 DESIGN BLANC CREME	313
7612985**469883**	335.0528.006	SMART DECO FSMD 508 DESIGN NOIR	313
7612985**478250**	335.0530.199	SMART DECO FSMD 508 DESIGN GRIS	313
7612985**721943**	335.0588.180	TUBE PLUS FTU PLUS 3707 I BK	327
7612985**721950**	335.0588.221	TUBE PLUS FTU PLUS 3707 I XS	327
7612986**272475**	335.0689.671	FSMS WALL F 42 BK MATT	314
7612986**272482**	335.0689.672	FSMS WALL F 42 WH MATT	314
7612986**346787**	340.0705.226	MYTHOS FMY 8391 HI	279
7612986**346794**	340.0705.227	MARIS FMA 8391 HI	281
7612986**350104**	340.0705.228	MARIS FMA 8381 HI	283
7612986**350111**	340.0705.229	SMART FSM 7081 HI	285
7612986**349924**	340.0705.335	MYTHOS FMY 8391R HI	279
7612986**349931**	340.0705.336	MARIS FMA 8391R HI	281
7612986**349948**	340.0705.337	MARIS FMA 8381R HI	283
7612986**349955**	340.0705.338	SMART FSM 7081R HI	285
7612986**081763**	345.0654.870	SMART FSMS F 42 SS/BK	329
7612986**081770**	345.0654.932	SMART FSMS F 42 WH	329
7612986**081787**	345.0654.933	SMART FSMS F 42 BK MATT	329
7612986**321463**	345.0698.564	MARIS FMAS BK EXTRA MATT F80	326
7612985**626101**	350.0562.343	GALAXY PLUS FGPL 1000 PLAFOND IX	332
7612986**222975**	350.0679.877	MARIS FCMA 90 C XS A	331
7612986**222999**	350.0679.879	MARIS FCMA 90 C WHG A	331
7612986**223057**	350.0679.885	MYTHOS FCMY 120 C WHG A AH	302
7612986**223064**	350.0679.886	MYTHOS FCMY 90 WHG A FL	330

Conditions générales de vente 2025

FRANKE

1. APPLICATION ET OPPOSABILITE DES CONDITIONS GENERALES DE VENTE

Les présentes Conditions Générales de Vente sont établies par la société FRANKE France SAS (ci-après

« FRANKE ») sur la base des dispositions législatives et réglementaires en vigueur et sont valables jusqu'au 31 décembre 2025.

Les présentes Conditions Générales de Vente ont pour objet de définir les termes et conditions qui, en sus d'un contrat le cas échéant, régiront la vente des Produits.

Il est précisé que les présentes Conditions Générales de Vente sont publiées dans chaque catalogue par marque. Sauf communication des Conditions Générales de Vente sur un autre support, le Client reconnait avoir communication des Conditions Générales de Vente par la remise du catalogue.

En cas de contradiction entre les présentes Conditions Générales de Vente et des conditions générales d'achat du Client, ou tout autre document qui n'aurait pas été signé par FRANKE, les présentes Conditions Générales de Vente prévaudront, nonobstant toute clause contraire, ce que le Client reconnaît et accepte expressément. Sauf accord écrit signé, aucune dérogation aux dispositions des présentes Conditions Générales de Vente ne sera opposable à FRANKE.

FRANKE pourra modifier les présentes Conditions Générales de Vente à tout moment. Toute modification des Conditions Générales de Vente sera communiquée au Client dans un délai raisonnable.

Les présentes Conditions Générales de vente s'appliquent à toutes les ventes des produits du portefeuille de marques FRANKE (les « Produits »). En conséquence, toute commande passée par un Client vaudra acceptation expresse et sans réserve desdites Conditions.

2. COMMANDES

Toute commande reçue par FRANKE est considérée ferme et définitive à l'égard du Client, elle implique l'acceptation pleine, entière et sans réserve des présentes Conditions Générales de Vente (la « Commande »).

La Commande ne sera parfaite qu'une fois acceptée par FRANKE par mail (par l'envoi d'un accusé de réception) ou par son exécution totale ou partielle et, le cas échéant, dans la limite de cette exécution.

FRANKE se réserve le droit de refuser tout ou partie d'une Commande en fonction de l'appréciation de la solvabilité financière du Client et/ou de son historique de paiements et/ou de différends relatifs à une ou des Commande(s) antérieure(s), sans que le Client ne puisse prétendre à une quelconque indemnité, pour quelque motif que ce soit.

Dans le cas d'une réalisation sur mesure, la validation du devis sera effective après réception du plan d'exécution signé par le Client et du paiement d'un acompte de 35% du montant du devis.

En cas d'indisponibilité d'un Produit à la date de livraison convenue avec FRANKE, ce dernier pourra proposer un Produit équivalent ou supérieur, avec l'accord du Client. La procédure de substitution du Produit devra être validée au préalable par le Client, par tous moyens.

La modification ou l'annulation des Commandes est possible pour autant que celle-ci soit demandée par écrit au moins 6 (six) jours ouvrés avant la date de livraison demandée par le Client dans sa Commande initiale.

En cas de modification ou annulation des Commandes en deçà de ce délai, les frais suivants seront facturés au Client par FRANKE :

- 35€ HT par Commande, en cas de modification ou d'annulation par le Client 2 (deux) jours ouvrés avant la date de livraison demandée ;
- 15€ HT par Commande en cas de modification ou d'annulation par le Client 5 (cinq) jours ouvrés avant la date de livraison demandée.

3. PRIX DE VENTE

Les Tarifs indique ainsi le prix de base, hors taxes et hors éco-participation (pour les produits qui y seraient soumis), et hors frais de transport.

Ces Tarifs sont modifiables à tout moment par FRANKE. Toute modification des Tarifs en cours d'année sera ainsi communiquée au Client moyennant un préavis de 2 (deux) mois avant l'entrée en vigueur du nouveau tarif. Sauf accord écrit entre FRANKE et le Client qui dérogerait aux présentes Conditions et aux Tarifs, toute Commande qui serait passée par le Client après l'entrée en vigueur du nouveau tarif vaudra acceptation expresse et sans réserve du nouveau tarif.

FRANKE a adhéré aux éco-organismes suivants :

ECO SYSTEME, sous le numéro d'identifiant unique suivant FR003317_05NX6
ECO MOBILIERS sous le numéro d'identifiant unique suivant FR003317_10BFBK
ECO MOBILIERS sous le numéro d'identifiant unique suivant FR007708 14SNPG (filière article de bricolage et de Jardin).
CITEO sous le numéro d'identifiant unique suivant FR007708_03CDDW

Conformément à la réglementation applicable, FRANKE facture au Client une éco-participation pour chacune des filières susmentionnées et non comprise dans les prix indiqués dans les Tarifs.

4. CONDITIONS DE PAIEMENT ET DE FACTURATION

Une facture est établie à chaque livraison de Produits.

Dans le cadre de son projet de dématérialisation de l'ensemble de ses documents, FRANKE a mis en place une procédure d'envoi dématérialisé des factures.

Franke en a informé le Client en lui communiquant une convention explicative de la procédure ainsi mise en place. (Annexe 3)

La signature des présentes Conditions Générales de Vente emporte acceptation expresse par le Client de la mise en place de l'envoi de factures dématérialisées.

Sauf accord express contraire, le délai de paiement des factures émises par FRANKE est de 30 jours date de facture. Le paiement se fait obligatoirement par virement bancaire ou lettre de change relevée.

En cas de retard de paiement à la date d'exigibilité de la facture, en sus des pénalités égales à 5 (cinq) fois le taux d'intérêt légal en vigueur, calculées à compter du jour suivant la date d'exigibilité de la facture et jusqu'à parfait paiement, une indemnité forfaitaire de 40 € pour frais de recouvrement sera exigible de plein droit et sans qu'aucun rappel ne soit nécessaire. Pour toute LCR rejetée à l'échéance, des frais administratifs bancaires de 10 euros seront facturés.

En outre, en cas d'incident de paiement et/ou de retard de paiement, FRANKE se réserve le droit de refuser toute nouvelle Commande et de suspendre l'exécution de toute Commande en cours.

Aucune compensation ne sera admise entre une créance que pourrait détenir le Client sur FRANKE et les sommes facturées par FRANKE.

5. CHIFFRE D'AFFAIRES PRIS EN COMPTE PAR FRANKE POUR LE CALCUL DES RISTOURNES

L'assiette des ristournes conditionnelles et inconditionnelles est exprimée en pourcentage et est calculée sur le chiffre d'affaires net HT réalisé par le Client en produits finis de FRANKE, hors accessoires et pièces détachées et net des retours Produits éventuels, et déduction faite des remises et escomptes, hors produits d'exposition, hors prestations de services rendues par FRANKE et hors Eco-Participation.

Le montant des ristournes est exprimé en pourcentage de l'assiette telle que définie ci-dessus.

6. LIVRAISONS

Les conditions de livraison, de transfert des risques, les modalités de contestation et responsabilités en cas d'avaries sont détaillées dans la convention relative aux conditions logistiques qui est objet d'une négociation à part entière entre les Parties.

7. ENVIRONNEMENT ET DÉVELOPPEMENT DURABLE

L'identifiant unique FR00331705NX6 attestant de l'enregistrement au registre des producteurs de la filière EEE, en application de l'article L.541-10-13 du code de l'Environnement a été attribué par l'ADEME à FRANKE. Cet identifiant atteste de sa conformité au regard de son obligation d'enregistrement au registre des producteurs d'Equipements Electriques et Electroniques et de la réalisation de ses déclarations de mises sur le marché auprès de l'éco-organisme ECO SYSTEME.

Conformément à l'article L541-10-20, FRANKE informe le Client de son obligation de faire apparaitre, sur les factures de vente de tout nouvel équipement électrique et électronique ménager, en sus du prix unitaire du produit, le coût unitaire supporté pour la gestion des déchets collectés séparément issus des équipements électriques et électroniques ménagers.

Ce coût unitaire est égal au coût de la gestion de ces déchets. Il ne peut faire l'objet de réfaction.

Les vendeurs successifs devront informer les acheteurs successifs de leur obligation de répercuter à l'identique ce coût jusqu'au client final.

8. FILIERE REP PRODUITS ET MATERIAUX DE CONSTRUCTION DU BATIMENT (PMCB)

Conformément à l'article R. 543-290-3 du code de l'Environnement, la part du coût unitaire que le vendeur supporte pour la gestion des déchets de PMCB, tel que facturé par l'éco-organisme auquel il adhère, est intégralement répercutée au Client sans possibilité de réfaction.

Les emballages non consignés sont à la charge du Client et ne sont pas repris par FRANKE.

En l'absence d'indication spécifique à ce sujet, l'emballage est préparé par FRANKE qui agit au mieux des intérêts du Client.

9. FORCE MAJEURE ET CIRCONSTANCE EXCEPTIONNELLES

Est considéré comme un cas de force majeure tout événement, de quelque nature qu'il soit, échappant raisonnablement au contrôle de FRANKE, tels que – à titre d'exemple et non exhaustif – grève et arrêt dans les moyens de transport, grève ou lock-out dans les industries ou commerces de produits, interruption des moyens de transport, dispositions légales ou réglementaires affectant la production ou la distribution des Produits, rupture d'approvisionnement pour

une cause non imputable au fournisseur, ainsi que toute autre cause de rupture d'approvisionnement qui ne serait pas imputable aux autres fournisseurs, embargo politique ou économique, guerre, tremblements de terre, inondation, catastrophe naturelle, épidémie ou pandémie entraînant l'arrêt total ou partiel des usines FRANKE ou de celles de ses fournisseurs ou sous-traitants, ou entrainant l'arrêt total ou partiel des entrepôts de FRANKE, entrainant ainsi la suspension des livraisons ou prolongeant d'autant les délais de livraison qui auraient été indiqués au Client (ci-après « Cas de force majeure »).

Dans de telles circonstances, FRANKE préviendra le Client par courrier électronique, dans les meilleurs délais suivant la date de survenance des événements et le contrat liant FRANKE et le Client sera alors suspendu de plein droit, sans indemnité et sans pénalité à quelque titre que ce soit, à compter de la date de survenance du Cas de force majeure.

Le retard du fait d'un Cas de force majeure dans la réalisation de l'obligation incombant à FRANKE n'ouvre pas droit à pénalité et ce jusqu'à 6 (six) mois après la cessation de l'événement caractérisant un Cas de force majeure.

Si le Cas de force majeure venait à durer plus de 30 (trente)jours à compter de la date de survenance de celui- ci, le contrat de vente conclu par FRANKE et son Client pourra être résilié par la partie la plus diligente, sans qu'aucune des parties puisse prétendre à l'octroi de dommages et intérêts.

Cette résiliation prendra effet à la date de première présentation, à l'adresse du siège social de la partie concernée, de la lettre recommandée avec accusé de réception dénonçant ledit contrat de vente.

Conformément aux recommandations de la Commission d'examen des pratiques commerciales, les Parties reconnaissent que constituent également des causes d'exonération de responsabilité certaines circonstances exceptionnelles, c'est-à-dire des difficultés anormales, indépendantes de la volonté du débiteur et dont les conséquences ne peuvent raisonnablement être évitées malgré toutes les diligences employées (par exemple, blocages de sites industriels ou d'entrepôts de stockage ou des axes de transport, pénurie avérée de matière première avec délai de prévenance, crise sanitaire, aléa climatique d'une ampleur exceptionnelle etc.).

FRANKE préviendra le Client de la survenance de telles circonstances dans les meilleurs délais possibles.

10. GARANTIE COMMERCIALE

FRANKE octroie au Client une garantie commerciale selon chaque type de Produits et selon chacune de ses marques. Les conditions sont détaillées dans l'annexe « Garantie Commerciale et service après-vente » (Annexe 1).

11. PROPRIETE INTELLECTUELLE

Le portefeuille de marques de FRANKE comprend les marques FRANKE, ROBLIN, EURODOMO et FABER. Ces marques, leurs images, logos ainsi que les photos et les dessins, modèles, schémas techniques, sont protégés par les dispositions en vigueur du droit de la propriété intellectuelle. Ils sont la propriété exclusive de FRANKE et/ou des sociétés du groupe Franke. Toute reproduction, imitation ou représentation totale ou partielle, sans autorisation écrite préalable de FRANKE, constitue une contrefaçon susceptible d'engager la responsabilité civile et pénale de son auteur.

12. RESERVE DE PROPRIETE

FRANKE se réserve la propriété des marchandises vendues jusqu'au parfait encaissement du prix en principal et accessoires. Ne constitue pas un paiement au sens des présentes Conditions Générales de Vente, la remise de lettres de change ou d'autres titres créant une obligation de payer. L'acquéreur s'interdit en conséquence de donner en gage ou de céder à titre de garantie la propriété des Produits. A défaut de paiement intégral, FRANKE pourra reprendre possession des matériels impayés par toutes voies de droit.

De convention expresse, FRANKE pourra faire jouer les droits qu'il détient au titre de la présente clause de réserve de propriété, pour l'une quelconque de ses créances, sur la totalité de ses Produits en possession du Client, ces derniers étant conventionnellement présumés être ceux impayés, et FRANKE pourra les reprendre ou les revendiquer en dédommagement de toutes ses factures impayées, sans préjudice de son droit de résolution des ventes en cours.

En cas de revente d'un ou plusieurs Produits, le Client s'oblige à payer immédiatement le solde du prix restant dû à FRANKE. En cas de saisie ou d'ouverture d'une procédure collective, ou de toute autre intervention d'un tiers sur les Produits, le Client devra impérativement en informer FRANKE sans délai afin de lui permettre de faire valoir ses droits.

13. COMPETENCE JURIDICTIONNELLE / DROIT APPLICABLE

Tout litige relatif à la validité des présentes Conditions Générales de Vente ainsi que tout litige relatif à la conclusion, l'interprétation, l'acceptation, l'exécution et/ou l'annulation de toute Commande régie par les présentes Conditions Générales de Vente, sera soumis au droit français, à l'exclusion des dispositions de la Convention des Nations Unies sur la vente internationale de marchandises et de toute disposition de droit international privé renvoyant à l'application d'un autre droit, et sera soumis à la juridiction du Tribunal de Commerce de PARIS auquel il est fait expressément attribution de compétence, pour toute demande principale, demande incidente, action au fond ou en référé.

En outre, en cas d'action judiciaire ou tout autre action en recouvrement de créances par FRANKE, les frais de sommation, de justice, ainsi que les honoraires d'avocat et d'huissier, et tous les frais annexes seront à la charge du Client fautif, ainsi que les frais liés ou découlant du non-respect par le Client des conditions de paiement ou de livraison de la Commande considérée.

14. DECLARATION DE CONFIDENTIALITE ET TRAITEMENT DES DONNEES

En application de la réglementation en matière de protection des données personnelles, le terme « Données à caractère personnel » désigne les informations qui identifient ou qui permettent d'identifier, directement ou indirectement, une personne physique (« Personne concernée »).

Les Données à caractère personnel sont recueillies, traitées et utilisées par FRANKE dans le respect de la réglementation en matière de protection des données personnelles, et notamment du Règlement général sur la protection des données (RGPD) n°2016/679 du 27 avril 2016.

Tous les salariés de FRANKE, les autres sociétés du groupe Franke et les prestataires de services ou tiers, qui ont accès aux Données à caractère personnel, sont tenus de préserver la confidentialité et de respecter la réglementation en vigueur.

Si FRANKE obtient des Données à caractère personnel par le biais d'un Client ou d'un point de vente pour les finalités décrites ci-dessous, FRANKE est alors considéré comme responsable du traitement dans les conditions prévues par la réglementation applicable en matière de protection des données personnelles.

FRANKE ne recueille des Données à caractère personnel que si le Client lui transmet lors de son enregistrement, en remplissant des formulaires ou par email, lors de la passation de la Commande de Produits ou services, lors de la réalisation de prestations de service après-vente pour les Produits ou services, ou encore en cas de demandes ou questions concernant des Produits qu'il souhaite commander ou dans des situations similaires où la Personne concernée a décidé de transmettre des informations à FRANKE, que ce soit directement ou par l'intermédiaire d'un point de vente.

Les Données à caractère personnel (nom, adresse, numéro de téléphone et adresse électronique) transmises à FRANKE sont traitées à des fins de marketing, publicitaires ou promotionnelles. Il s'agit d'un intérêt légitime afin d'entretenir de bonnes relations commerciales. La Personne concernée peut s'opposer à tout moment au traitement de ses Données à caractère personnel pour cette finalité sans avoir à fournir de motif, il lui suffit de contacter FRANKE pour notifier son opposition à l'adresse suivante : privacy@franke.com

Certaines Données à caractère personnel peuvent être enregistrées ou traitées sur des serveurs soumis, selon leur localisation, à d'autres juridictions, comme par exemple aux États-Unis, dont la législation en matière de protection des données peut éventuellement être différente. Dans ces cas-là, FRANKE s'assure que des mesures de protection équivalentes et appropriées sont adoptées, en vertu desquelles la personne en charge du traitement dans ce pays sera obligée de garantir la protection des données à l'aide de mesures qui correspondent à celles où FRANKE a son siège.

Le Client est tenu d'informer chaque point de vente ou ses propres clients que les dispositions de protection des données en vigueur sont respectées, et que les Données à caractère personnel, y compris celles de FRANKE, sont traitées conformément aux conditions et restrictions mentionnées au présent article.

Le Client garantira et tiendra indemne FRANKE en cas d'événements dommageables imputables à la divulgation de Données à caractère personnel ou à la violation de la réglementation en vigueur en matière de protection des données par le Client.

La déclaration de confidentialité est disponible sur le site Internet : www.franke.com. Le Client déclare avoir parfaite connaissance de la politique de confidentialité relative au traitement des données personnelles de FRANKE et avoir reçu toutes les informations s'y rattachant. Le Client déclare en partager et en accepter les contenus et objectifs et s'engage à agir dans le respect de ladite politique de confidentialité.

15. INFORMATIONS PRECONTRACTUELLES – ACCEPTATION

Le Client reconnaît avoir eu communication d'une manière claire et compréhensible, des présentes Conditions Générales de Vente, des éventuelles conditions particulières et de toutes les informations et renseignements déterminant son consentement.

Les présentes Conditions Générales de Vente ainsi que les Tarifs et barèmes concernant les rabais, remises et ristournes éventuellement négociées entre FRANKE et le Client sont expressément agréés et acceptés par ce dernier, qui déclare et reconnaît en avoir une parfaite connaissance, et renonce, de ce fait, à se prévaloir de tout document contradictoire et, notamment, de ses propres conditions générales d'achat.

Conditions logistiques 2025

FRANKE

Annexe 1

1. CONDITIONS DE LIVRAISON –

Lorsque FRANKE a la charge de la livraison, les Produits voyagent aux risques de FRANKE. Le transfert des risques a lieu dès la remise des Produits au Client.
L'enlèvement des Produits dans l'entrepôt de FRANKE situé à Chambly est possible sur demande. Dans ce cas, le transfert des risques a lieu au moment de l'enlèvement des Produits dans l'entrepôt de FRANKE.
Pour les Produits livrés à destination des DOM-TOM, le transfert des risques a lieu dès la remise des Produits au transitaire.

Les délais de livraison de FRANKE sont de 10 (dix) jours ouvrés minimums à compter de la plus tardive des dates suivantes : celle de l'accusé de réception de commande, celle à laquelle les renseignements nécessaires à la livraison sont parvenus à FRANKE, la date de réception de l'acompte ou des fournitures que le Client s'était engagé à remettre.
Les délais de livraison indiqué lors de l'enregistrement de la commande sont donnés à titre indicatif. Ainsi, tout retard raisonnable dans la livraison des produits ne peut donner lieu au profit de l'acheteur à l'allocation de dommages et intérêts et/ou à l'annulation de la commande.

Conformément à l'article L. 441-17 du code de commerce, il est expressément convenu que :

- FRANKE n'accepte aucun refus ou retour de marchandise, déduction d'office de pénalité pour non-respect d'une date de livraison ou tout autre pénalité logistique qui n'aurait pas été expressément convenue par écrit entre les Parties et/ou qui serait injustifiée sans que FRANKE n'ait été en mesure de l'analyser ou la vérifier.

2. FRAIS DE LIVRAISON

Les frais de livraison sont à la charge de FRANKE pour la France métropolitaine, pour toute Commande supérieure ou égale à 75€ HT. En deçà de 75€ HT, des frais de livraison de 10 € HT par Commande sont facturés au Client.

Pour toute Commande passée avant 12h et demandée en enlèvement le même jour (après 15h) des frais administratifs de gestion de 10 € HT par Commande sont facturés au Client.

3. AVARIES - MANQUANTS - RETOURS

Il appartient au Client de faire immédiatement des réserves caractérisées auprès du transporteur en cas d'avarie, de Produits manquants ou retard lors de la livraison. Ces réserves doivent être notées sur le bon de livraison remis au transporteur. Pour être valide, elles doivent mentionner « produit commandé endommagé, non utilisable » et préciser explicitement les références concernées, la quantité et leur nature. Il appartient au Client de fournir toute justification quant à la réalité des anomalies constatées (copie du bon de livraison sur lequel il aura fait les réserves caractérisées).
A défaut de respect des conditions ci-dessus mentionnées, aucune réclamation ne peut être prise en considération par FRANKE.

A la réception du colis

1. Contrôlez que le nombre de palette et/ou colis est conforme à la quantité indiquée sur le document du transporteur
2. Vérifiez visuellement l'état général de la livraison
3. Suivant l'état de votre livraison suivez les instructions ci-dessous :

Votre livraison est conforme	▶	Vous n'avez rien à signaler	▶	Signez le Bon de livraison
Votre palette est défilmée	▶	Vérifiez qu'il n'y a pas de produits manquants	▶	S'il manque un produit, notez « Produit n°X manquant, palette défilmée »
Votre livraison est conforme mais certains colis sont endommagés	▶	Emettez des réserves sur le Bon de livraison	▶	Indiquez le produit endommagé avec un descriptif précis

Si une avarie est constatée par le Client, après le départ du transporteur, à l'ouverture d'un colis livré en bon état extérieur, aucun élément n'ayant permis de supposer lors de la livraison que la marchandise avait subi un dommage, FRANKE accepte d'étudier la réclamation à condition que l'avarie soit officiellement déclarée par le Client auprès de l'assistance commerciale, par écrit, dans un délai de 5 (cinq) jours ouvrés après la livraison, dans les conditions détaillées ci-après.

A l'ouverture du colis

Si vous constatez que le produit est abîmé, préparez votre dossier litige dans un délai maximum de 5 jours ouvrés après la livraison, avec les éléments suivants:

❶ Photo de l'étiquette du colis

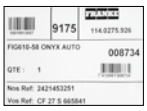

❷ Photo de l'emballage

❸ Photo du défaut sur le produit

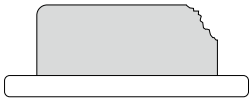

❹ Photo de l'étiquette signalétique du produit concerné

ÉLECTRO

SANITAIRE

▶ **Puis transmettez votre réclamation au service Clients FRANKE service-clients@franke.com**

En cas de retour de la marchandise, le Client s'engage alors à présenter au transporteur, lors de la reprise, un Produit emballé avec l'emballage d'origine, ou avec des protections équivalentes.

Lors de l'inspection à réception du Produit dans l'entrepôt de FRANKE, si l'avarie constatée n'est pas celle décrite sur le bon de reprise, si l'emballage utilisé n'a manifestement pas permis une restitution en l'état du Produit, ou si l'avarie constatée se révèlerait être une panne technique, une déduction pour frais de reprise et de gestion, à hauteur de 25% HT du prix de chaque pièce, est effectuée par FRANKE sur l'avoir fait au Client.

En dehors des cas mentionnés ci-dessus, FRANKE n'accepte aucun retour de Produits, sauf en cas d'accord exceptionnel et uniquement pour des Produits détenus en stock chez le Client depuis moins de 4 (quatre) mois.
En cas d'accord exceptionnel, le Produit est retourné, en parfait état dans son emballage d'origine avec tous les accessoires éventuels et les protections complémentaires que nécessite le mode de transport retenu. Des frais de gestion sont alors facturés à hauteur de 25% du prix des Produits initialement facturés au Client et les frais de livraison sont à la charge du Client.

En cas d'erreur de livraison ou de saisie imputable à FRANKE, aucun frais n'est facturé au Client.

4. DUREE

La présente convention logistique entre en vigueur le 1er Janvier 2025 jusqu'au 31 décembre 2025.

5. RESILIATION

Résiliation par voie de notification. Conformément à l'article 1226 du Code civil, en cas d'inexécution de l'une des Parties de l'une de ses obligations en application de la présente convention logistique, et, sauf urgence, après l'envoi d'une mise en demeure par lettre recommandée avec accusé de réception visant expressément le présent article et restée sans effets dans le délai de 10 (dix) jours ouvrés à compter de la date de réception, la convention logistique pourra être résiliée.

Cette résiliation n'interviendra qu'à la suite de l'envoi d'une notification par le créancier de sa volonté de se résoudre à la convention logistique contenant les motifs de ladite résiliation, sans autre formalité et sans préjudice de toute demande de dommages-intérêts.

6. DECLARATION DE CONFIDENTIALITE ET TRAITEMENT DES DONNEES PERSONNELLES

En application de la réglementation en matière de protection des données personnelles, le terme « Données à caractère personnel » désigne les informations qui identifient ou qui permettent d'identifier, directement ou indirectement, une personne physique (« Personne concernée »).
Les Données à caractère personnel sont recueillies, traitées et utilisées par FRANKE dans le respect de la réglementation en matière de protection des données personnelles. Tous les salariés de FRANKE, les autres sociétés du groupe Franke et les prestataires de services tiers, qui ont accès aux données à caractère personnel, sont tenus de préserver la confidentialité et de respecter la réglementation en vigueur.
Si FRANKE obtient des Données à caractère personnel par le biais d'un CLIENT ou d'un point de vente (dit « Point of Sale ») pour les finalités décrites ci-dessous, FRANKE est alors considéré comme responsable du traitement dans les conditions prévues par la réglementation applicable en matière de protection des données personnelles.
FRANKE ne recueille des Données à caractère personnel que si le CLIENT lui transmet lors de son enregistrement, en remplissant des formulaires ou par email, lors de la passation de la Commande de Produits ou services, lors de la réalisation de prestations de service après-vente pour les Produits ou services, ou encore en cas de demandes ou questions concernant des Produits qu'ils souhaitent commander ou dans des situations similaires où la Personne concernée a décidé de transmettre des informations à FRANKE, que ce soit directement ou par l'intermédiaire d'un point de vente.
Les Données à caractère personnel (nom, adresse, numéro de téléphone et adresse électronique) transmises à FRANKE sont traitées à des fins de marketing, publicitaires ou promotionnelles. Il s'agit d'un intérêt légitime afin d'entretenir de bonnes relations commerciales. La Personne concernée peut s'opposer à tout moment au traitement de ses Données à caractère personnel pour cette finalité sans avoir à fournir de motif, il lui suffit de contacter de FRANKE pour notifier son opposition.
Certaines Données à caractère personnel peuvent être enregistrées ou traitées sur des serveurs soumis, selon leur localisation, à d'autres juridictions, comme par exemple aux États-Unis, dont la législation en matière de protection des données peut éventuellement être différente. Dans ces cas-là, FRANKE s'assure que des mesures de protection équivalentes et appropriées sont adoptées, en vertu desquelles la personne en charge du traitement dans ce pays sera obligée de garantir la protection des données à l'aide de mesures qui correspondent à celles où FRANKE a son siège.
Le CLIENT est tenu d'informer chaque point de vente ou ses propres clients que les dispositions de protection des données en vigueur sont respectées, et que les Données à caractère personnel, y compris celles de Franke, sont traitées conformément aux conditions et restrictions mentionnées au présent article.
Le CLIENT garantira et tiendra indemne Franke en cas d'événements dommageables imputables à la divulgation de Données à caractère personnel ou à la violation de la réglementation en matière de protection des données en vigueur par le CLIENT.

La déclaration de confidentialité est disponible sur le site Internet : www.franke.com. Le CLIENT déclare avoir parfaite connaissance de la politique de confidentialité relative au traitement des données personnelles de FRANKE et avoir reçu toutes les informations s'y rattachant. Le CLIENT déclare en partager et en accepter les contenus et objectifs et s'engage à agir dans le respect de ladite politique de confidentialité.

7. IMPREVISION ET CIRCONSANCES EXCEPTIONNELLES

Dans l'hypothèse d'un changement de circonstances imprévisibles lors de la conclusion de la présente convention logistique rendant excessivement onéreuse son exécution pour FRANKE ou le Client n'ayant pas accepté d'en assumer le risque, les Parties conviennent de discuter d'une éventuelle renégociation de la convention logistique dans le but d'aboutir à la définition de nouvelles conditions contractuelles préservant l'équilibre qui prévalait lors de la conclusion de l'accord initial.
La Partie souhaitant se prévaloir de ces circonstances devra le notifier par écrit à l'autre Partie. Les Parties continuent à exécuter leurs obligations durant la renégociation.
L'accord des Parties sera, le cas échéant, formalisé par la signature d'un avenant à la convention logistique. En cas d'échec de cette renégociation ou au terme d'un délai d'un mois à compter de la notification, l'un ou l'autre des Parties pourra notifier à l'autre Partie la résiliation de la convention logistique laquelle prendra automatiquement effet – sans autre formalité – à l'expiration d'un délai de 15 jours calendaires après la notification de la résiliation.
Conformément aux recommandations de la Commission d'examen des pratiques commerciales, les Parties reconnaissent que constituent également des causes d'exonération de responsabilité certaines circonstances exceptionnelles, c'est-à-dire des difficultés anormales, indépendantes de la volonté du débiteur et dont les conséquences ne peuvent raisonnablement être évitées malgré toutes les diligences employées (par exemple, blocages de sites industriels ou d'entrepôts de stockage ou des axes de transport, pénurie avérée de matière première avec délai de prévenance, crise sanitaire, aléa climatique d'une ampleur exceptionnelle etc.).
FRANKE préviendra le Client de la survenance de telles circonstances dans les meilleurs délais possibles.

8. NOTIFICATION – DROIT APPLICABLE - ATTRIBUTION DE COMPETENCE

Toute notification adressée au titre de la Convention Logistique sera effectuée par lettre recommandée avec avis de réception au siège social du destinataire. Les Parties déclarent faire élection de domicile en leur siège social ainsi qu'indiqué en tête de présentes. Tout changement de siège devra être notifié à l'autre Partie.

La convention logistique est soumise au droit français.

Les Parties conviennent de faire leur possible pour résoudre à l'amiable tout différend en lien notamment avec l'interprétation ou l'exécution de la convention logistique.

A défaut, le litige qui les oppose sera soumis à la compétence exclusive du Tribunal de commerce de Paris, y compris en cas de pluralité de défendeurs, de recours en garantie ou de demande incidente.

Garantie commerciale et service après-vente 2025

FRANKE

Annexe 1

La garantie commerciale fournie par la société FRANKE FRANCE SAS (ci-après « FRANKE ») pour les Produits de marque FRANKE (ci-après les « Produits ») est limitée aux professionnels de la distribution (ci- après le « Client »). Elle est applicable à la France métropolitaine et aux DOM-TOM.

1. PRODUITS DE L'ACTIVITE SANITAIRE*

1.1 Les produits de l'activité sanitaire (éviers, robinetterie, distributeurs de savon, accessoires, tri des déchets ...*)

La garantie commerciale est une garantie pièces (hors frais de main d'oeuvre et déplacement). Elle s'applique à compter de la date de facturation de l'appareil au consommateur sous réserve que celle-ci se situe dans les 12 (douze) mois suivant la date de vente par FRANKE au Client.

Cette garantie pièces varie selon la typologie des produits et selon leur matériau :

PRODUITS	DURÉE GARANTIE COMMERCIALE PIÈCES
Eviers et Cuves Inox et F-Inox (Hors vidage)	A vie
Eviers Inox à poser	15 ans
Eviers et Cuves en Céramique	15 ans
Eviers et Cuves en Fragranit	10 ans
Eviers et Cuves en Tectonite	5 ans
Eviers en Fradeko	2 ans
Mitigeurs et distributeurs de savon « INOX »	5 ans
Autres mitigeurs & distributeurs de savon « HORS INOX »	2 ans
Vidages	1 an
Crédences, accessoires	1 an
Tri des déchets	3 ans

Les Produits doivent être utilisés conformément aux usages pour le service normal auquel ils sont destinés et dans les conditions d'utilisation définies par Franke.
Concernant les mitigeurs, notre garantie inclut l'intégralité du mitigeur (Corps, cartouche céramique, flexibles, douchettes et mousseurs)

Sont exclus de cette garantie commerciale :
- Tous dommages survenus pendant le transport ;
- Les dommages dus à un défaut d'entretien (taches résultant de l'utilisation d'un Produit déconseillé pour le matériau ou à un mauvais entretien du Produit) ;
- Les dommages dus au non-respect des instructions fournies par FRANKE (directives d'emploi ou de montage, installation dans un environnement non conforme, notices d'utilisation)
- Les pannes résultant de la modification de la construction et des caractéristiques de l'appareil de marque FRANKE ;
- Les pannes et dommages survenant à la suite de l'utilisation de pièces détachées non conformes à celles fournies d'origine par FRANKE ;
- Les pannes résultant d'un usage professionnel ou commercial des appareils.

Afin de satisfaire le consommateur lors de toute intervention de service après-vente, le Client s'engage à l'orienter vers le service mis en place par FRANKE afin d'organiser la prise en charge dans les meilleurs délais.

Pour les Produits de l'activité sanitaire*, le service après-vente est joignable :

- Par téléphone au 01 30 28 94 00
- Par mail : **sav.sanitaire@franke.com**

Les éléments à communiquer au service après-vente FRANKE sont :

- La photo du Produit défectueux et de l'anomalie constatée ;
- La référence commerciale du Produit ainsi que son numéro de série (photo de la plaque signalétique) ;
- La copie de facture d'achat du consommateur ainsi que ses coordonnées.

Toute intervention sous garantie doit faire l'objet d'un accord préalable du service après-vente de FRANKE.

En cas d'échange du Produit autorisé par le service après-vente de FRANKE, le Produit de remplacement est envoyé gratuitement au Client (revendeur professionnel). Si le Produit ne figure plus dans les catalogues des Produits de marque FRANKE, il est remplacé par un produit similaire.

Pour tout retour de Produit dans le cadre de la garantie commerciale, FRANKE peut décider du retour de celui- ci soit par l'envoi d'une étiquette « Colissimo retour gratuit » qui sera jointe à l'expédition du Produit de remplacement, soit par le passage d'un transporteur.

2. PRODUITS ELECTROMENAGERS

La garantie commerciale fournie par la société FRANKE FRANCE SAS pour les produits de marque FRANKE est limitée aux professionnels de la distribution. Elle est applicable à la France métropolitaine et aux DOM TOM. La garantie commerciale est une garantie de 2 ans pièces (hors frais de main d'oeuvre et déplacement). Elle s'applique à compter de la date de facturation de l'appareil au consommateur sous réserve que celle-ci se situe dans les 12 mois suivant la date de vente par FRANKE au Client. Afin de satisfaire le consommateur lors de toute intervention de service après-vente, le Client s'engage à l'orienter vers le service mis en place par FRANKE afin d'organiser la prise en charge dans les meilleurs délais. Le service après-vente est joignable :

- Par téléphone au 01 30 28 94 00
- Par mail : **sav.electro@franke.com**

Les éléments à communiquer au service après-vente FRANKE sont :
- Un descriptif de la panne constatée
- La référence commerciale du produit ainsi que son numéro de série
- La copie de facture d'achat du consommateur ainsi que ses coordonnées

Cette garantie s'applique à tous problèmes techniques ou fonctionnels. Sont exclus de la garantie commerciale :
- Les pannes concernant les accessoires ou les pièces consommables (filtres, ampoules ...),
- Les dommages, pannes et défauts imputables à des causes d'origine extérieure,
- Les dommages dus à la corrosion, à un mauvais branchement ou alimentation,
- Les dommages dus au non-respect des instructions fournies par FRANKE (installation, montage...),
- Les pannes résultant de la modification de la construction et des caractéristiques de l'appareil de marque FRANKE,
- Les pannes et dommages survenant suite à l'utilisation de pièces détachées non conformes à celles fournies d'origine par FRANKE ou à un défaut d'entretien,
- Les pannes résultant d'un usage professionnel ou commercial des appareils.

Le Client fait son affaire personnelle des garanties qu'il consentirait directement au consommateur ainsi que du respect des informations qu'il doit porter à la connaissance du consommateur en application de la réglementation en vigueur. Il garantira et tiendra FRANKE indemne de toute demande ou réclamation qui pourrait être engagée concernant les garanties consenties au consommateur.

3. DISPONIBILITE DES PIECES DETACHEES

En application des articles L. 111-4 et D. 111-4 du Code de la consommation, pour les Produits mis sur le marché à compter du 1er mars 2015, FRANKE garantit la disponibilité des pièces détachées indispensables à l'utilisation de ses Produits dans les conditions suivantes :

Pour les Produits de l'activité sanitaire : 7 ans à compter de l'achat du Produit par le consommateur, la facture faisant foi, sous réserve que celle-ci se situe dans les 12 mois suivant la date de vente par FRANKE au Client.

Pour les Produits électroménagers : 7 ans à compter de l'achat du Produit par le consommateur, la facture faisant foi, sous réserve que celle-ci se situe dans les 12 mois suivant la date de vente par FRANKE au Client.

Nous sommes la pour vous aider

Service après-vente et technique

01 30 28 94 00

Sanitaire : sav.sanitaire@franke.com

Hottes : sav.electro@franke.com

Réalisations sur-mesure et plan de travail Inox

01 30 28 94 00

ffc-technique@franke.com

Service clients

01 30 28 94 00

Pour toutes autres demandes
servicoe-clients@franke.com

Notre équipe service client est à votre écoute de 8h30 à 12h et de 14h à 18h, du lundi au jeudi

De 8h30 à 12h et de 14h à 17h, levendredi

L'enlèvement directement à Chambly (hors pièces détachées)
Pour toute commande passée avant 12h et demandée en enlèvement le même jour (après 15h*) des frais administratifs de gestion de 10 € HT par commande sont facturés au Client.
*Enlèvement directement sur notre site de Chambly entre 15h00 et 17h00 (du lundi au jeudi) et entre 15h00 et 16h00 le vendredi.

Pièces détachées et accessoires

Avec Franke Shop, les consommateurs peuvent désormais commander leurs pièces détachées et accessoires en ligne. Accessible sur Franke.fr rubrique “**pièces détachées et accessoires”** ou en scannant le code ci dessous :

Website FRANKE

Une mise à jour régulière du site, vous permet d’accéder directement :
aux nouveautés
- aux fiches produits complètes
- aux informations techniques
- à l’ensemble des catalogues en ligne et téléchargeables
- à l’ensemble des gabarits de découpe

RDV sur www.franke.fr

Réseaux sociaux

Pour rappel, nous sommes présents sur les réseaux sociaux et nous y publions régulièrement du contenu. N’hésitez pas à nous suivre pour en découvrir davantage sur nos produits.

Instagram **Facebook**

Document non contractuel. Nous nous réservons le droit de modifier, sans préavis, la présentation ou les caractéristiques techniques et les prix de vente indicatifs. MDU / www.gblstudio.be janvier 2025

Franke France S.A.S.
478 Route de Beaumont
60230 Chambly
Tél. 01 30 28 94 00

franke.fr

504569 994.0737.080

7 612986 504569